STORTBUNKER

"DISCO - 550"

"DISCO - 750"

INSTRUKTIE- EN ONDERDELENBOEK

7 - 12 - 1987

MIEDEMA

MIEDEMA B.V.
Postbus 5
8830 AA WINSUM
Telef. 05173-1541* - Telex 46056

INHOUD

INSTRUKTIES

blz. 3. inleiding
4. technische gegevens
5. het bedrijfsklaar maken
bediening
7. schakelkast
elektromotoren
aansluiting trommelmotoren
transport
8. onderhoud
buiten gebruik stellen

ONDERDEELLIJSTEN

blz. 10. samenbouw ophangframes
12. zijaanzicht stortbunker
14. onderdelen stortbunker
16. aandrijving stortbunker
18. stortschot "550"
19. stortschot "750"
20. samenstelling grondzeef
22. schaarframe grondzeef
24. spiraalrollen
25. hydrauliek
26. afvoerbanden
28. elektrisch schema
29. onderdelen van de schakelkast

INLEIDING.

Het opslaan van diverse produkten heeft de laatste jaren een grote vlucht genomen, de ontwikkeling van voor dit doel bruikbare machines kwam daarmee op gang. Langdurige ervaring, voor wat betreft de funktionele en technische eisen van de machine, bedieningsgemak en veiligheid, zit opgesloten in een dergelijk gekonstrueerde machine die weinig onderhoud vergt. De fabrikant zal steeds streven naar verbetering van haar produkten en behoudt zich dan ook het recht voor die veranderingen aan te brengen welke een verbetering inhouden zonder enige verplichting ten aanzien van eerder geleverde machines. Door het kopen van een Miedema stortbunker hebt U een goed besluit genomen. Immers in onze artikelen zitten jaren van onderzoek, testen en verbeteren. Duizenden gebruikers zijn tevreden over de resultaten verkregen met hun Miedema artikelen. Wij zijn ervan overtuigd dat Uw stortbunker mits normaal gebruikt en goed onderhouden, U jaren plezier zal geven en dat ook U een tevreden gebruiker zult worden. Om U te helpen Uw stortbunker in goede konditie te kunnen houden en goed te gebruiken hebben wij voor U een handleiding samengesteld. Lees deze aandachtig door en neem de voorschriften goed in acht. U kunt dan moeilijkheden, schade en kosten voorkomen. Mochten, na bestudering van deze handleiding, bepaalde dingen U nog niet duidelijk zijn, neem dan kontakt op met Uw handelaar deze zal dan gaarne bereid zijn al Uw vragen te beantwoorden.
Miedema wenst U veel succes toe met Uw nieuwe stortbunker.

GARANTIE.

Wij garanderen ten volle gedurende 1 jaar na aankoop de goede werking van onze machines mits onderhouden en gebruikt in overeenstemming met onze voorschriften. De garantie omvat alle gebreken welke hun oorzaak vinden in materiaal- en fabricagefouten, één en ander ter beoordeling van Miedema.
Deze garantie beperkt zich tot het gratis leveren van nieuwe onderdelen aan Uw handelaar. Bij gebreken dient U zich tot Uw handelaar te wenden.
Aanspraak op garantie vervalt, indien sedert de datum van aanschaffing méér dan één jaar verstreken is. Ook onoordeelkundig gebruik, onjuist of onvoldoende onderhoud en foutief uitgevoerde reparaties en veranderingen doen alle aanspraken op garantie vervallen.

RICHTLIJNEN VOOR HET BESTELLEN VAN ONDERDELEN.

Onderdelen dienen te worden besteld via een vakbekwame handelaar, waarbij de volgende gegevens van belang zijn:

1. Machinetype en machinenummer.
2. Hoeveelheid van gewenst onderdeel.
3. bestelnummer en benaming van de gewenste onderdelen.
4. Wijze van verzending.
5. Adres van ontvanger.

AANWIJZINGEN.

1. Vul voorin in dit onderdelenboekje de afleverdatum en het machinenummer in. Deze gegevens zijn belangrijk bij eventuele reklames en/of garantieclaims en het is in dat geval handig ze bij de hand te hebben.
2. Bewaar beslist de defekt gegane en vergane onderdelen van Uw machine zorgvuldig, ook deze zijn bij garantieclaims van uitermate groot belang.
3. Bij vervanging alléén originele Miedema onderdelen monteren of laten monteren.
4. Bewaar dit instruktie-onderdelenboekje zorgvuldig!!

VERZOEK.

Wij verzoeken U de aangehechte registratiekaart ingevuld aan ons terug te sturen, zodat wij een goed overzicht krijgen van waar de stortbunker in gebruik is. Wanneer U de machine in ontvangst neemt, kontroleer dan eerst of de machine kompleet is en of er tijdens het transport schade is ontstaan. In beide gevallen dient U Uw dealer te waarschuwen.

TECHNISCHE GEGEVENS

STORTBUNKER	"DISCO - 550"	"DISCO - 750"
inrijbreedte	295 cm.	295 cm.
totale breedte	309 cm.	309 cm.
breedte"gevouwen" z. dw.b.	240 cm.	280 cm.
losbodembreedte	160 cm.	200 cm.
losbodemlengte	350 cm.	350 cm.
regelbare aandrijving	1,6 KW.	1,6 KW.
losbodemsnelheid		
luchtbanden	10 x 15	11½ x 15

GRONDZEEF	"160"	"200"
aantal rollen	6 st.	6 st.
werkbreedte	160 cm.	200 cm.
doorlaatruimte rollen (Ø102mm.)	3 - 48 mm.	3 - 48 mm.
doorlaatruimte spira. (Ø105mm.)	0 - 45 mm.	0 - 45 mm.
aandrijving rollenzeef	3 / 2,2 KW.	3 / 2,2 KW.
aandrijving spiraalzeef	2,2/1,5 KW.	2,2/1,5 KW.
rolsnelheid per minuut	100-117 / 200-233	100-117 / 200-233

AFVOERBANDEN GAB / AAB	"24 - 70"	"28 - 70"
lengte afvoerband totaal	250 cm.	290 cm.
lengte afvoerband h.o.h. pulley	240 cm.	280 cm.
breedte afvoerband	70 cm.	70 cm.
afstorthoogte AAB	100 cm.	100 cm.
afstorthoogte GAB	85 cm.	85 cm.
aandrijving met trommelmotoren	2x 0,18 KW.	2x 0,18 KW.

- alle maten, gewichten e.d. zijn bij benadering aangegeven, konstruktiewijzigingen voorbehouden
- deze publikatie is informatief, U kunt er geen rechten aan ontlenen

HET BEDRIJFSKLAAR MAKEN

1. Breng de zijschotten omhoog en verbindt deze in het midden met de koppelpijp en monteer de instortschooten volgens tekening in de onderdelenlijst
2. Kontroleer bouten en moeren op vastzitten, van bouten welke dienen als scharnierpunten mag de nylocmoer niet vastgedraaid worden, trek de wielmoeren na
3. Het is aan te bevelen vóór de ingebruikname de olievullingen in de reservoirs te kontroleren en de lagers licht door te smeren
4. Voorzie de voedingskabel van een juiste stekker, sluit de stroom aan en kontroleer de draairichting van de motoren. De voedings-aansluiting van de schakelkast is voorzien van een "phasenwender" welke d.m.v. een schroevendraaier te bedienen is
5. Kontroleer de werking van de diverse motoren en kontroleer de afvoerbanden op rechtlopen, zowel rechtsom als linksom

BEDIENING

Stortschotten: de hoogte van het bovenste schot zodanig afstellen dat het frame van de kipper er net overheen gaat en de achterwielen tot aan het stortschot kunnen komen, dit voorkomt morsen

2. Bodemmat snelheid: voordat het produkt de grondzeef bereikt de snelheid aanpassen aan de capaciteit van de grondzeef en van de volgende transporteenheden. De variator wordt bediend d.m.v. een handwiel, deze alleen bedienen bij draaiende motor !
3. Grondzeef: om een goede uitzeving met minimale beschadiging te bereiken, er naar streven dat het produkt pas als het de laatste rol bereikt schoon is, en niet eerder. Hiervoor zijn de volgende stelmogelijkheden:

   a. toevoersnelheid uit de bunker

   b. rolsnelheid. De aandrijving van de rollen is zodanig dat de laatste 3 rollen een 15% hogere rolsnelheid hebben dan de eerste 3 rollen. Standaard is de aandrijving voorzien van een dubbeltoerige motor, afhankelijk van produkt en gewenste capaciteit het toerental bepalen

c. hellinghoek van de zeef wordt ingesteld d.m.v. met de handpomp de uitstorthoogte van de bunker te veranderen:
   - één hefcilinder is voorzien van een kogelkraan, tijdens het verstellen moet deze kraan open staan
   - als de juiste hellinghoek is bereikt de kogelkraan sluiten en ervoor zorgen dat beide hefcilinders even ver uitgeschoven zijn

   Indien de hefcilinders ongelijk uitgaan zal de zeef getordeerd achter de bunker komen te hangen, hetgeen nadelig is voor de levensduur en het funktioneren van de zeef. Dit regelmatig kontroleren

d. zeefmaat. De afstand tussen de rollen is d.m.v. een bedieningshefboom onder de aardappelafvoerband verstelbaar

e. ophanging. De zeef kan in twee posities aan de bunker worden gemonteerd:

   pos. I , hoogste stand: minimale valhoogte maar kans op verlies van de kleinste maat, de arretering onder de hefcilinders niet gebruiken, de trek/drukstang voor de spleetverstelling op grootste lengte gebruiken

   pos. II, laagste stand: iets meer valhoogte maar geen verlies, de arretering onder de hefcilinders omhoog brengen en de kortste lengte van de trek/drukstang voor de spleetverstelling gebruiken

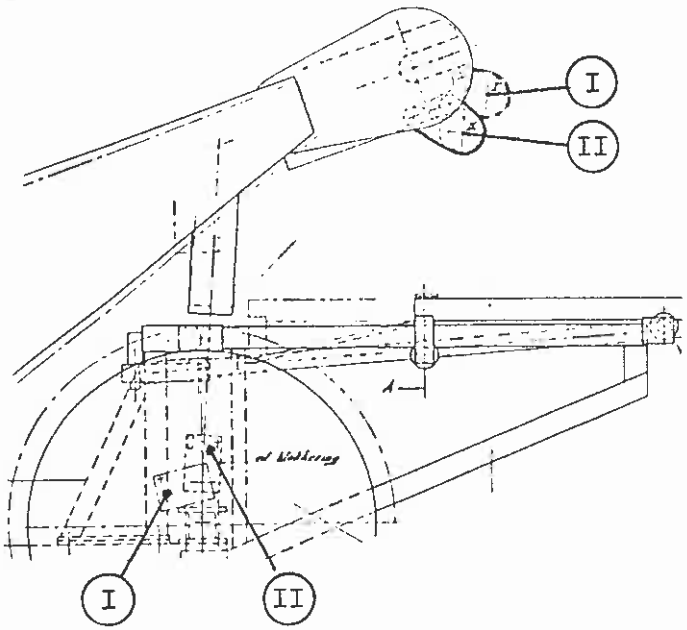

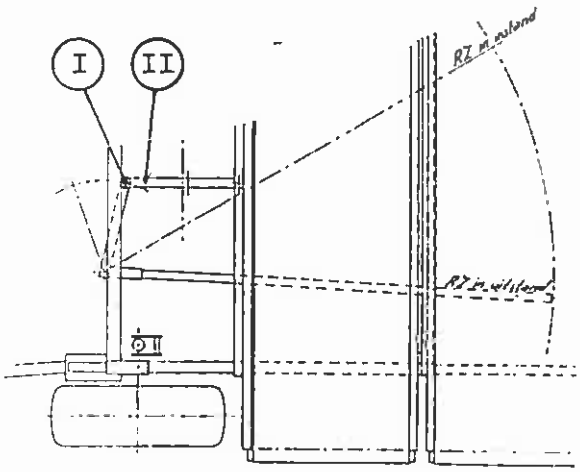

OPM.: voor het veranderen van positie
de hydr. hoogteverstelling gebruiken door de zeef op de GAB te laten steunen

SCHAKELKAST

De schakelkast is voorzien van afstandbediening en speciaal gemaakt voor gebruik van trommelmotoren met ingebouwde beveiliging in de dwarsbanden.
Indien een motor thermisch uitvalt wordt de gehele machine automatisch uitgeschakeld en geeft een lampje in de schakelkast (deksel afnemen) aan, welke motor uitgevallen is. De oorzaak van de storing nagaan en de machine starten door de resetknop op het deksel in te drukken of de hoofdschakelaar eerst op "O" en dan weer op "I" te zetten.
Relais "R-2" voorkomt, nadat een motor thermisch is uitgevallen, de machine plotseling zou starten wanneer de beveiliging na verloop van tijd zich automatisch weer sluit. Als relais R2 wordt bekrachtigd, valt kontakt R2:5-6 vertraagd af, waardoor eerst R1 wordt bekrachtigd en zichzelf overneemt door kontakt R1:1-3 (zie elektrisch schema)

Gegevens elektromotoren

	Type	TPM.	Voltage	KW.	Amp (380V)
SB motor	80C/2	2850	220/380	1,6	4
SB variator	TKD / 10	0 - 1800	--		
RZ motor	BP100 / B4/2	1430/2850	380	2,2/3	6,5/7,6
SZ motor	BP100 / A4/2	1420/2850	380	1,5/2,2	4 / 4,9
regelbaar SZ	80C/2	2850	220/380	1,6	var.: TKF 10: 380-2000 /14
trommelmotor	Ø113x750, 614N	0,69m/s	380	0,18	0,7

Aansluiting trommelmotoren

De aansluitkabel van een "Interroll" trommelmotor heeft 6 aders: zwart, bruin en blauw zijn de fasen, rood en wit de aansluiting van de thermovoeler in de trommelmotor en de geel/groene draad is de massa

TRANSPORT

De stortbunker is voorzien van grote luchtbanden, een afneembare trekboom en scharnierbare schotten, waardoor vervoer achter een trekker mogelijk is. Er bij het vervoer op letten dat als de zijschotten zijn neergeklapt de dwarsbandjes breder zijn dan de bunker zelf, en dat de dwarsbandjes deugdelijk op hun draagframes bevestigd zijn.
Maximum rijsnelheid 6 km per uur!

ONDERHOUD

a. de afvoerbanden zo vaak als nodig is op rechtlopen kontroleren. Voorkom dat vuil aankoekt op trommelmotoren en draagrollen. Regelmatig de schrapers kontroleren

b. zorg dat schakelkast en afstandbediening van binnen droog blijven, evt. deze met een stuk plastic afdekken als de bunker buiten staat

c. zorg ervoor dat de rollen van de zeef schoon blijven door juiste afstelling van de schrapers, deze horen maar uiterst licht tegen de rol aan te drukken of er net vrij van te blijven. Stenen welke tussen de rollen komen verwijderen

d. na iedere 40 bedrijfsuren de lagers van de aandrijfas en omkeeras doorsmeren, het is niet nodig de grondzeefaandrijfketting te smeren

e. de reduktiekast van de stortbunker na het eerste seizoen verversen met 1,5 ltr. tandwielolie SAE 90 EP

f. de trommelmotoren zijn geheel onderhoudsvrij en gevuld met 1 ltr. olie Esso Spartan 68

g. de spanning van de variatorriem is te stellen d.m.v. sleufgaten in de motorstoel

h. het oliepeil van de variator dient bij stilstand midden in het oliepeilglas zichtbaar te zijn, zo nodig bijvullen. Olieverversen dient voorhet eerst na eerst na een inloopperiode van 100 bedrijfsuren en vervolgens om de 1.000 uren plaats te vinden. Steeds het juiste niveau kontroleren! De variator dient gevuld te worden met "Automatic Transmission Fluid" ("Dexron"). Standaard is de variator gevuld met "IP" Dexron Fluid

j. kontroleer regelmatig of de motoren zo schoon zijn dat een goede koeling gewaarborgd is

BUITEN GEBRUIK STELLEN

- de machine grondig reinigen en de lagers doorsmeren
- blanke delen invetten en machine tegen roest beschermen
- kontroleer op slijtage, versleten onderdelen vervangen
- transportbanden van GAB en AAB ontspannen

UITVOERINGEN TEGEN MEERPRIJS

AFSTANDBEDIENING BODEMMATSNELHEID

123608	1	stuurknuppel
107698	1	servomotor, 0,09 KW., 1400 / 46 TPM.
124438	2	insteekrelais
124450	2	relaisvoet
		stuurstroomkabel
123514		7-aderige kabel, 4 mtr.
123515		4-aderige kabel, 1 mtr. (oude voedingskabel gebruiken)
123788	1	reduktiering 11 - 13
123785	1	reduktiering 13 - 16
123772	1	pakkingbus PG-16
123770	1	pakkingbus PG-11
	1	stukje kroonsteen met 3 aansluitingen
101100	4	inbusbout M6 x 40
	1	kurkpakking

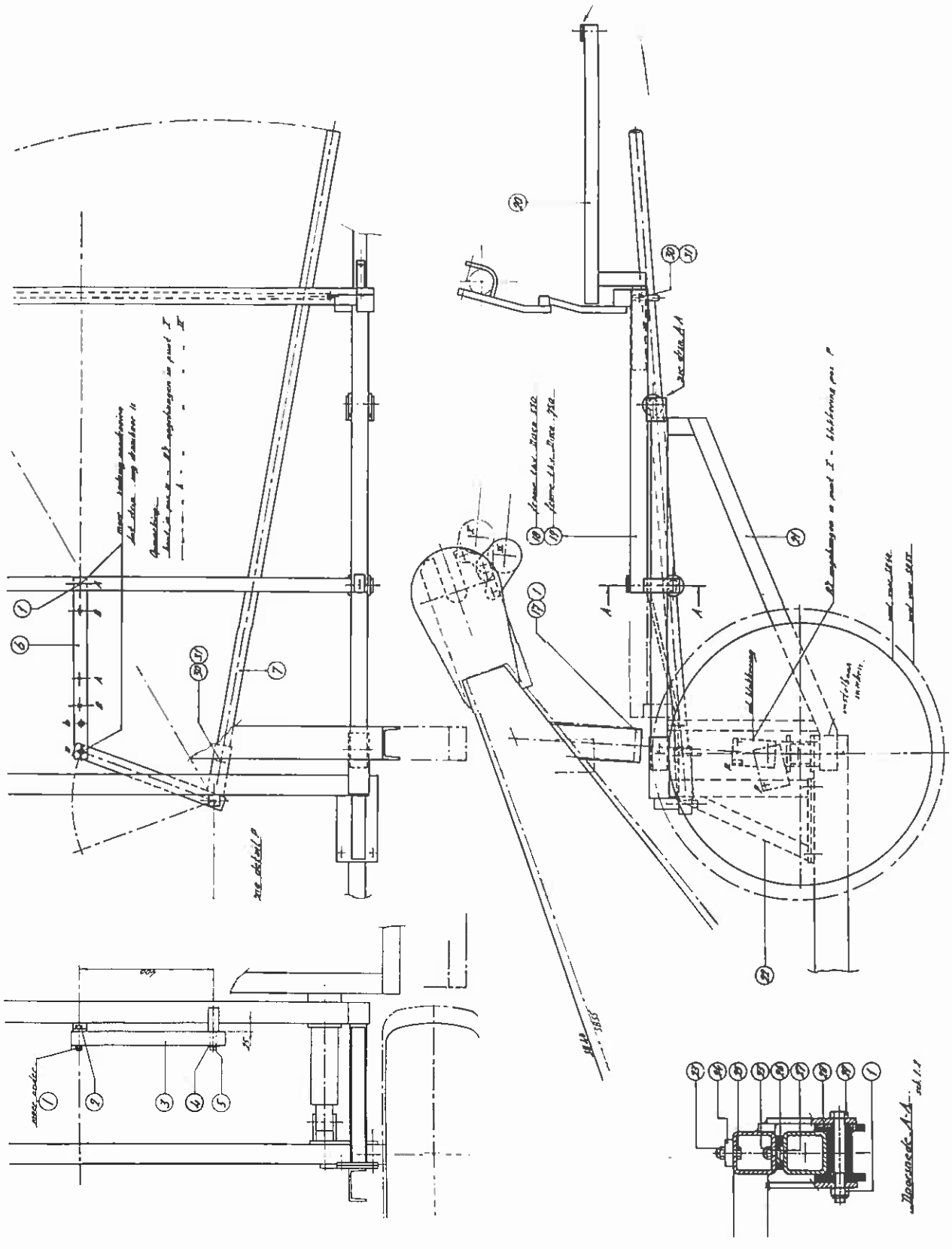

SAMENBOUW OPHANGFRAMES

1.	100656	6	nylocmoer M16
3.	05.09.16.E	1	hefboom
6.	05.09.16.19	1	trek/druk stang
7.	05.09.16.23	1	bedienings hefboom
17.	100455	2	bout M16 x 80 - 8.8
18.	05.09.15.C	1	schuifbeugel voor 24/70
19.	05.09.16.D	1	schuifbeugel voor 28/70
20.	05.09.16.C	2	AAB beugel
21.	05.09.16.D	2	onderste beugel
22.	05.09.14.H	1	tussenframe
23.	100652	6	nylocmoer M8
24.	05.09.16.A	4	kikkerplaat
25.	100121	4	bout M8 x 25 - 8.8
26.	05.09.16.33	2	drukschijf, Ø40 x 10
27.	101199	2	pl.v.schr. m.b.z. M8 x 25
28.	05.09.15.11	4	looprol, Ø 60/30 x 68 28a 105018 lager 6003 - 2RS
29.	100457	4	bout M16 x 100 - 8.8
30.	100346	3	bout M6 x 60 - 8.8
31.	100651	3	nylocmoer M6

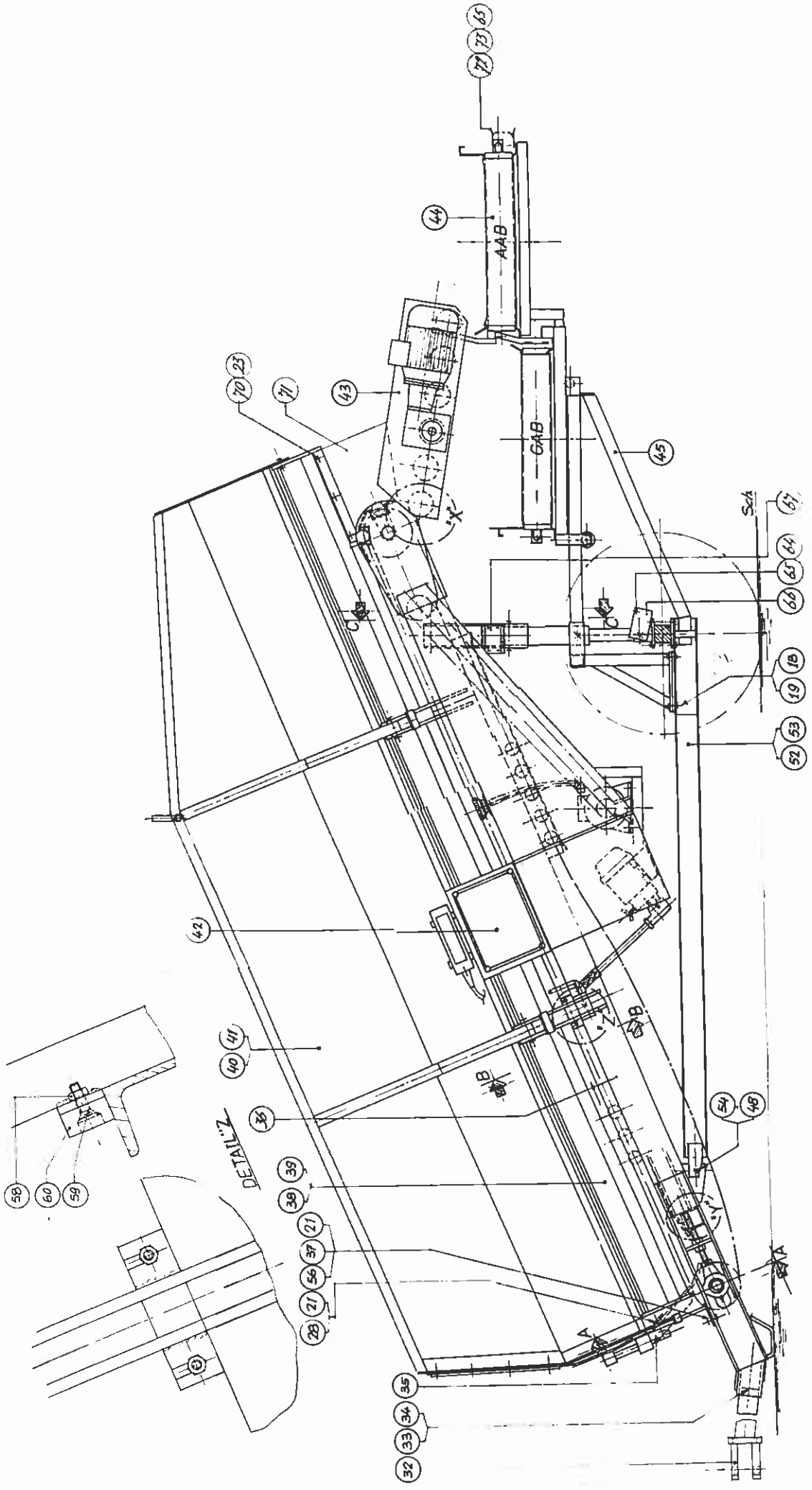
AAB
GAB
DETAIL "Z"
Sch

ZIJAANZICHT STORTBUNKER

31.	05.10.11.A	1	cilinder hefbeugel
32.	CG 040	1	trekpunt kpl. SB-750
	05.06.17.D	1	trekpunt kpl. SB-550
33.	AB 195	1	bev. pen, Ø20 x 144, SB-750
	05.06.17.G	1	bev. pen, Ø20 x 125, SB-550
38.	05.09.13.D	1	onderrand links
39.	05.09.13.E	1	onderrand rechts
40.	05.10.07.A	1	zijschot links
41.	05.10.07.B	1	zijschot rechts
52.	05.09.14.E	1	asarm kpl. links, SB-550
	05.09.14.F	1	asarm kpl. rechts, SB-550
53.	05.10.11.E	1	asarm kpl. links, SB-750
	05.10.11.F	1	asarm kpl. rechts, SB-750
60.	05.09.04.15	2	kettinggeleider SB-550
	05.09.04.16	2	kettinggeleider SB-750
66.	05.09.16.F	2	cilinder blokkering
71.	05.09.18.11	2	geleiderubber
72.	05.09.19.A	1	schakelaarhouder

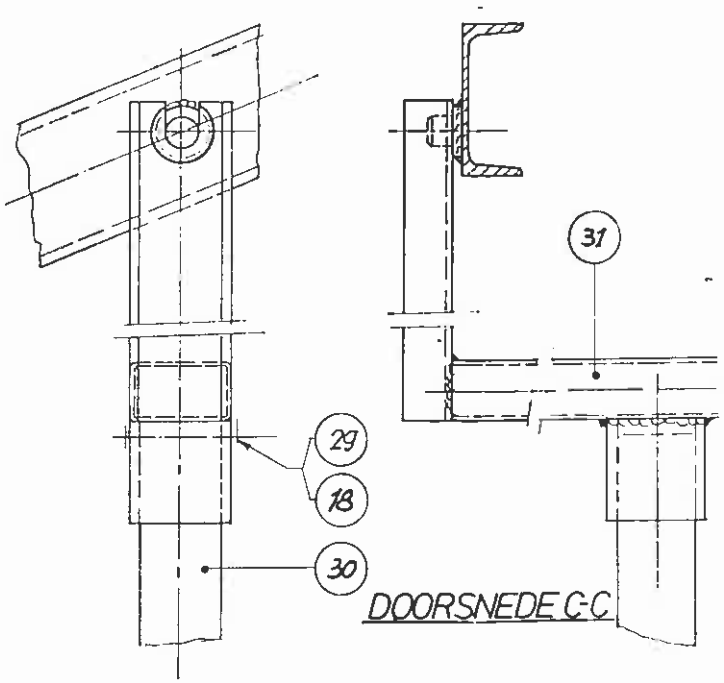

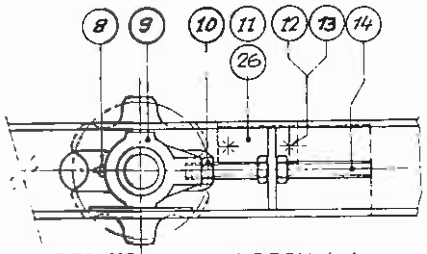

RECHTERZIJAANZ. DRSN. A-A

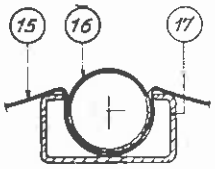

DOORSNEDE D-D

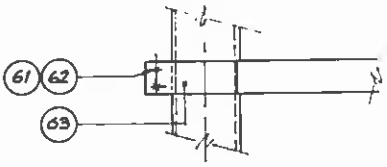

DETAIL "Y"
middengeleiding

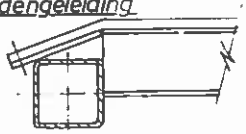

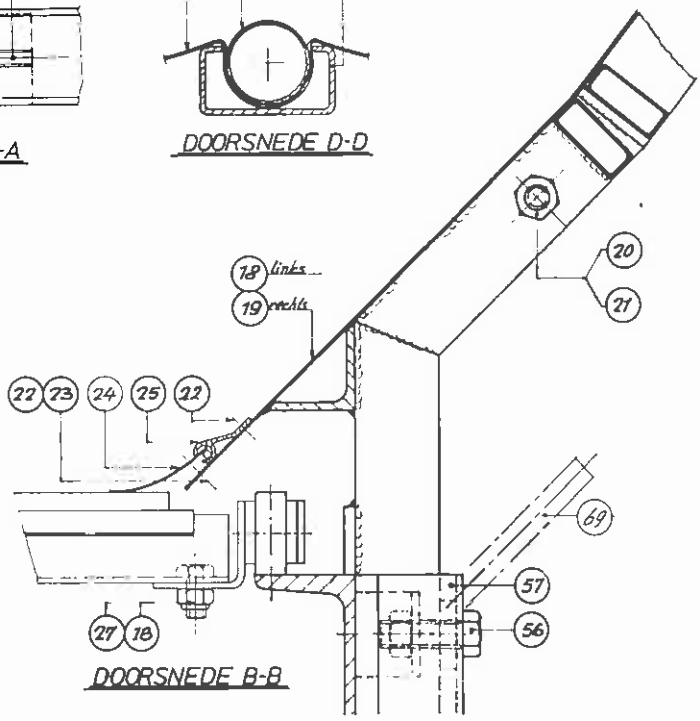

DOORSNEDE B-B

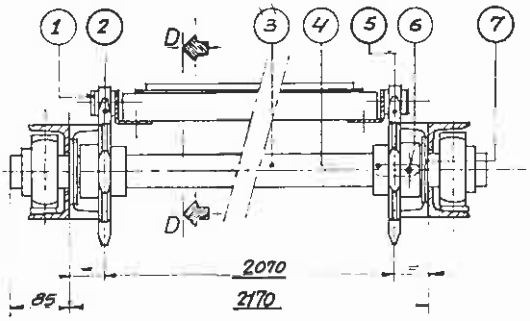

DOORSNEDE A-A

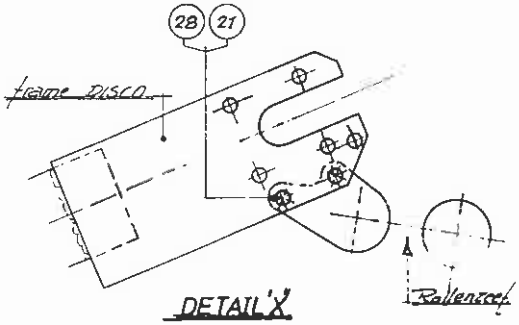

DETAIL 'X'

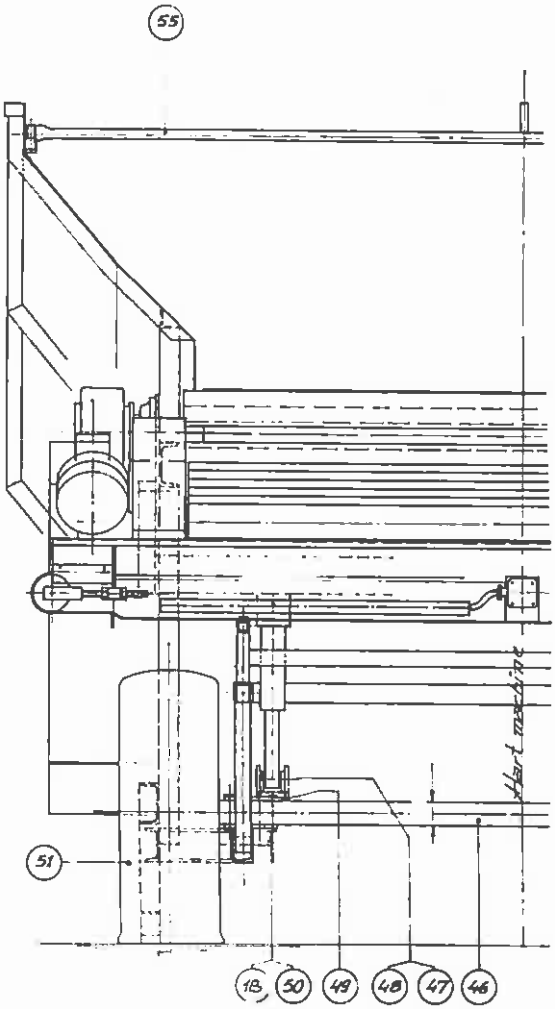

ONDERDELEN STORTBUNKER

1.	108622	2	bodemmatketting 4" x 73 sch., met K-meenemers
	108632	2	verbindingsschakel 4" met K-meenemer
2.	05.09.04.B	1	vrijloop kettingwiel
3.	05.10.12.09	1	keeras, Ø50 x 2340 05.09.21.11 keeras, Ø50 x 1950
4.	103310	1	spie, 14 x 9 x 70
5.	05.09.04.A	1	meeneem kettingwiel
7.	05.06.21.03	2/4	opvulring
9.	105453	2	lager PHE - 50
11.	05.09.10.19	2	550: brugstukje, L = 100
	05.10.10.28	2	750: brugstukje, L = 150
14.	05.09.26.14	2	draadstang M24 x 320
15.	120701	1	550: losdoek 1640 x 10.000, type 1E07
	120702	1	750: losdoek 2020 x 10.000, type 1E07
16.	121106	-	PVC-pijp Ø50 x 1,8, L = 1560 (550) of 1940 (750)
17.	05.09.04.06	37	550: meenemerprofiel, L = 1640
	05.09.04.07	37	750: meenemerprofiel, L = 2020
	114516	-	Skiffy stofdop
24.	120560	2	afdichtstrook 75 x 2, L = 3800
	892003	2	afdichtprofiel, L = 3700
46.	112010	1	ongeremde as vkt. 60, spoor 2100 SB-550
	112026	1	ongeremde as vkt. 70, spoor 2100 SB-750
49.	05.10.13.B	2	cilindersteun
51.	106066	2	wiel 10 x 15 - 10ply / 6 gts., SB-550
	106072	2	wiel 11½ x 15 - 10ply / 6 gts., SB-750
55.	05.09.20.B	1	koppelbuis
57.	05.09.13.C	3	bevestigingsbeugel
61.	101247	2	SB-750: platverzonken schroef M8 x 35
62.	100652	2	,, nylocmoer M8
63.	BC 878	1	,, glijstrook 50 x 12 x 3000
69.	05.09.13.M	1	beugel met haak

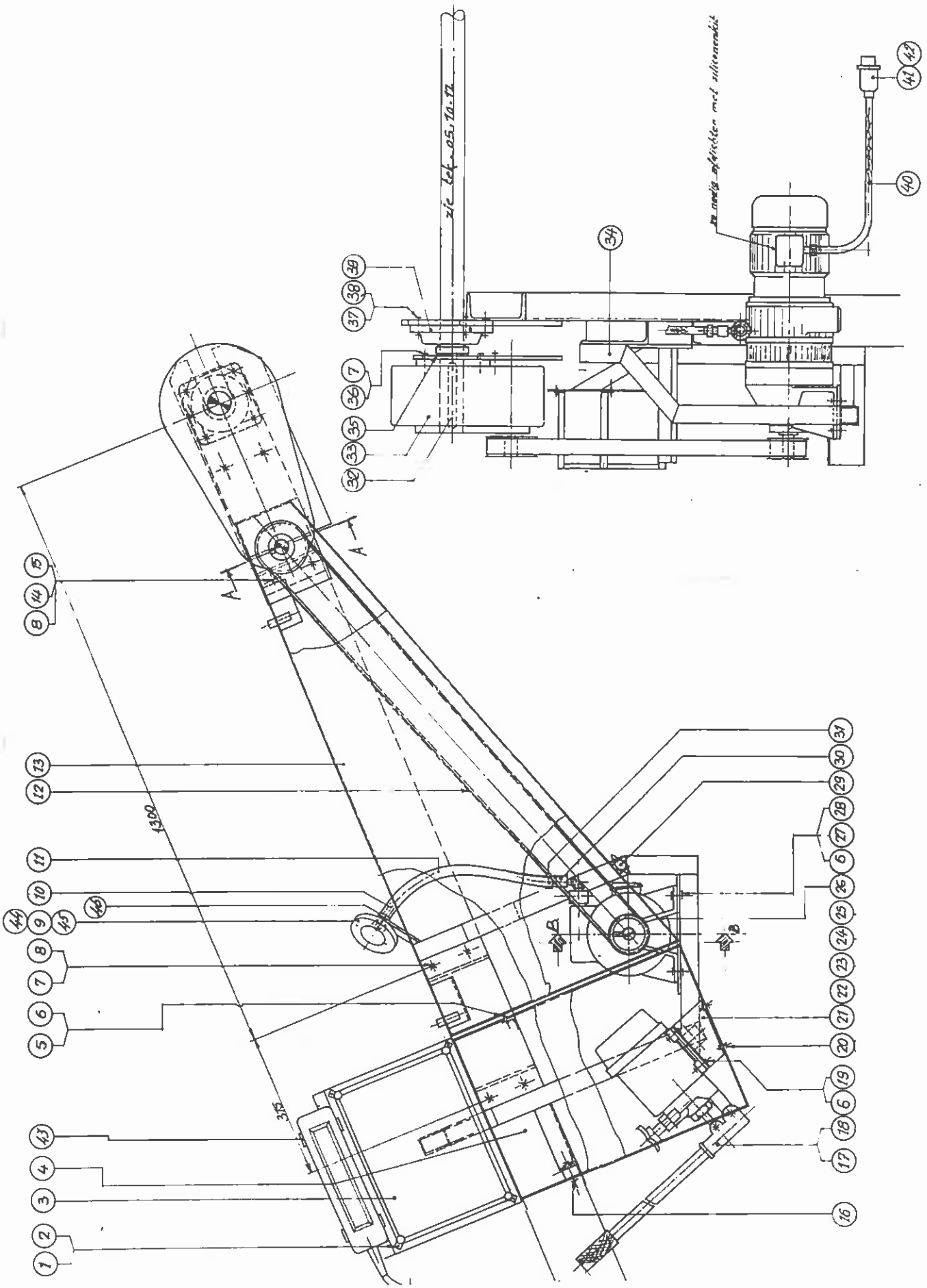
zie tek. 05.10.12
1300
315
A
A
B
B

AANDRIJVING STORTBUNKER

3.	124128	1	schakelkast
4.	05.09.24.A	1	beschermkap pomp
9.	107706	1	regelstandaanwijzer
	107710	1	handwiel
10.	05.10.13.07	1	asje, Ø12 x 60
11.	05.10.15.11	1	overbrengingsslang, L = 430
12.	107645	1	tandriem 1000H100
13.	05.09.24.B	1	beschermkap aandrijving
17.	116168	1	handpomp PMS 25/3
21.	05.09.24.03	1	pompsteun
23.	107704	1	tandriemschijf 20H100, Ø24
25.	107702	1	tandriemschijf 26H100, Ø30
26.	107700	1	regelbare aandrijving, 1,6 KW., 0 - 1800 tpm.
29.	117311	1	losse rubberhaak
30.	107708	1	haaks verstelmechanisme
31.	117363	2	slangklem 15 - 24
32.	103311	1	spie 14 x 9 x 140
33.	119295	1	reduktiekast met holle as Ø50, I = 205
34.	05.09.22.B	1	motorstoel
35.	05.09.24.D	1	montageplaat kpl.
39.	105475	2	lagerblok PCJ - 50
40.	123515	1	kabel NWPK 4 x 1,5, L = 1500
41.	124292	1	huis stekker 6p.
42.	124304	1	binnenwerk 6p. stift
43.	05.09.19.B	1	schakelaarhouder

aandrijfas:

05.09.04.A	2	meeneem kettingwiel
05.09.21.A	1	550: kooi-as kompleet
05.10.12.A	1	750: kooi-as kompleet
05.09.21.09	1	550: aandrijfas, Ø50 x 2095
05.10.12.08	1	750: aandrijfas, Ø50 x 2500

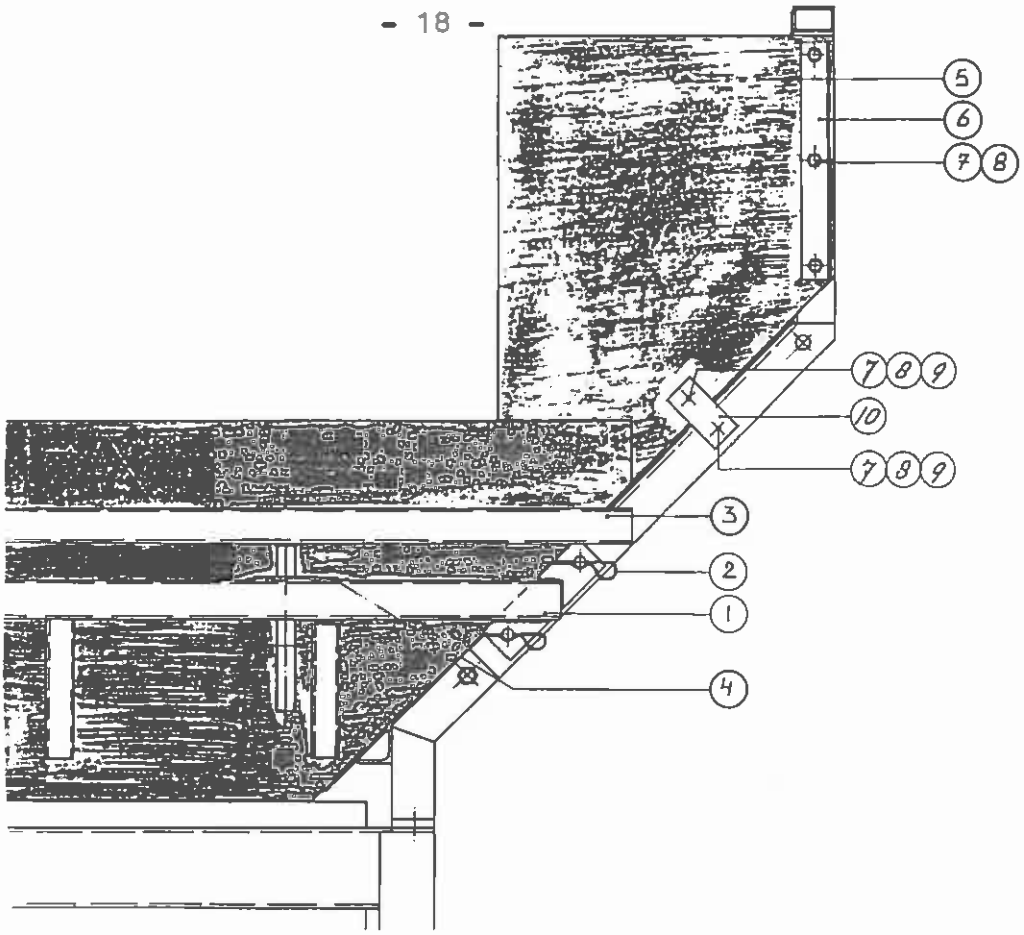

STORTSCHOT "SB - 550"

1.	05.09.18.A	1	stortschot kpl.
2.	104104	4	borgveer 6 mm.
3.	05.06.16.B	1	opzet stortschot kpl.
4.	104103	4	borgveer 5 mm.
5.	05.09.18.08	2	zijafdichtslab
6.	05.09.18.09	2	klemstrip, L = 370
10.	05.09.18.10	2	steunplaatje

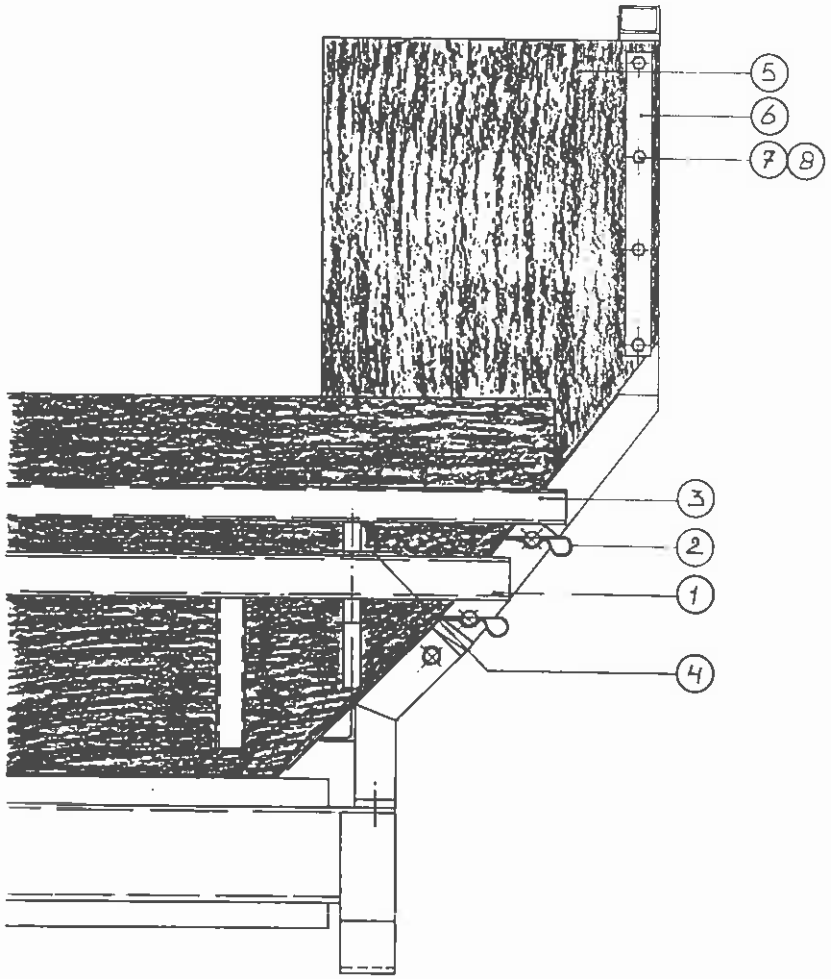

STORTSCHOT "SB - 750"

1.	05.10.C8.A	1	stortschot kpl.
2.	104104	4	borgveer 6 mm.
3.	05.07.06.B	1	opzet stortschot kpl.
4.	104103	4	borgveer 5 mm.
5.	05.07.08.01	2	zijafdichtslab
6.	05.07.08.02	2	klemstrip, L = 480

SAMENSTELLING GRONDZEEF

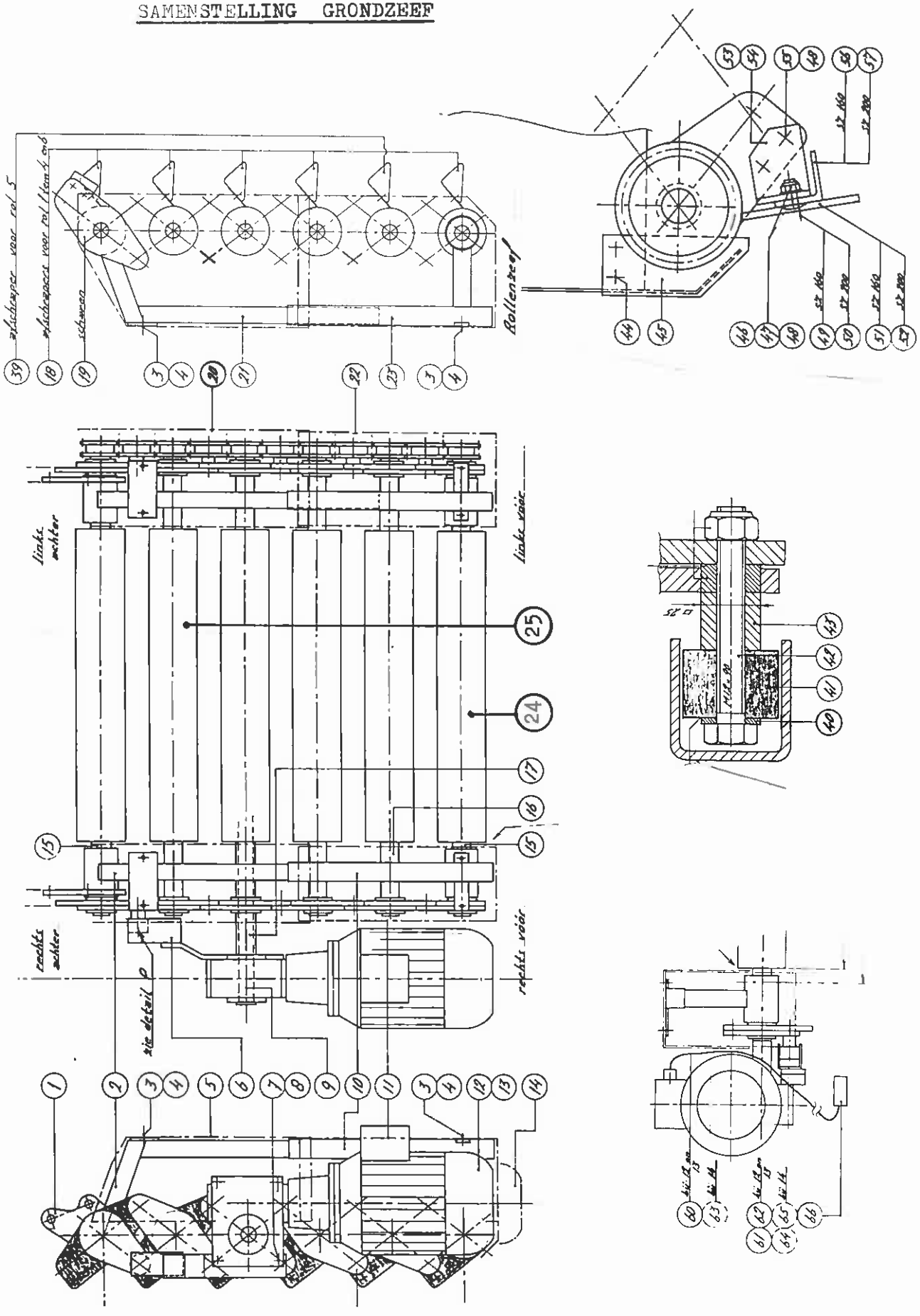

SAMENSTELLING GRONDZEEF

1.	07.13.20.	2	ophangplaat, links of rechts
2.	07.13.19.J	1	kapsteun rechts achter
5.	07.13.20.A	1	beschermkap rechts achter
6.	07.13.19.18	1	reaktiearm
9.	103255	1	spie, 8 x 7 x 80
10.	07.13.19.G	1	kapsteun rechts vóór
11.	07.13.20.B	1	beschermkap rechts vóór
12.	123173	1	RZ: wormwiel reduktor 3 / 2,2 KW
	123174	1	SZ: wormwiel reduktor 2,2 / 1,5 KW
	123172	1	extra: regelbare aandrijving
15.	07.13.06.11	4	afstandsbus, Ø38 x 13
16.	07.13.06.12	8	afstandsbus, Ø38 x 113
17.	07.13.06.14	1	afstandsbus, Ø38 x 88
18.		5	schraper gemont.
		-	schraapveer
20.	07.13.20.C	1	beschermkap links achter
21.	07.13.19.H	1	kapsteun links achter
22.	07.13.20.D	1	beschermkap links vóór
23.	07.13.19.F	1	kapsteun links vóór
24.		5	rol met as,
25.		1	aandrijfrol met as
39.		1	schraper gemont.
41.	07.13.19.20	1	stootrol, Ø 40/13 x 28
43.	07.13.19.19	1	afstandsstuk
45.	07.13.19.21	2	afdichtrubber
51.	07.13.22.04	1	rubberstrook SZ-160, 2000 x 100 x 6
52.	07.13.22.06	1	rubberstrook SZ-200, 2400 x 100 x 6
53.	07.13.22.02	1	bev. hoekprofiel rechts
54.	07.13.22.01	1	bev. hoekprofiel links
56.	07.13.22.03	1	dichtprofiel SZ-160
57.	07.13.22.05	1	dichtprofiel SZ-200
60.	123514	1	kabel NWPK 7 x 1,5, L = 3000
61.	124276	1	stekkerhuis 10p.
62.	124303	1	binnenwerk 10 p. stift
66.	123772	1	pakkingbus PG-16

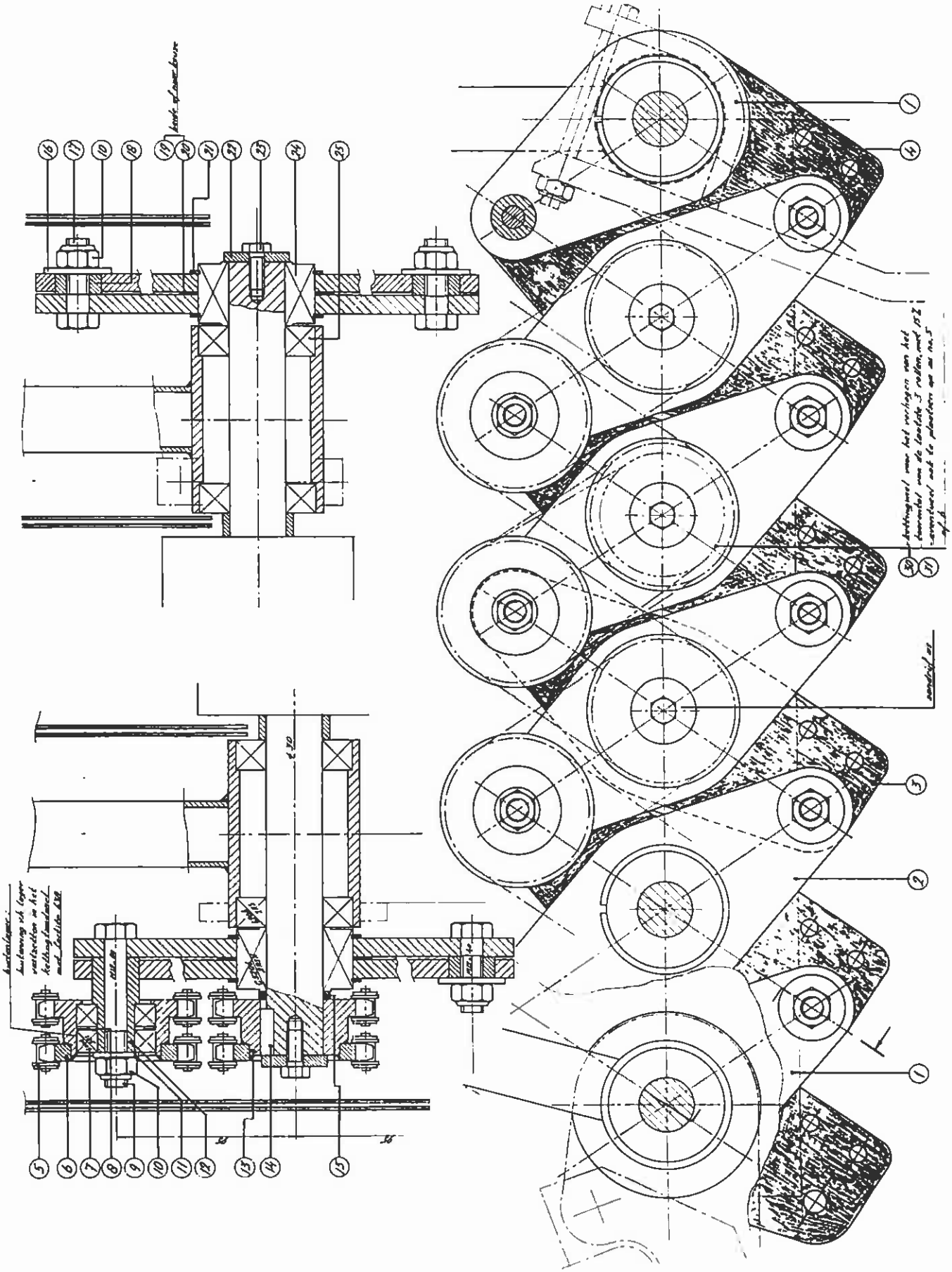

SCHAARFRAME GRONDZEEF

1.	07.13.18.02	4	scharnierdeel kort buiten
2.	07.13.18.01	8	scharnierdeel lang buiten
3.	07.13.18.05	10	scharnierdeel lang binnen
4.	07.13.18.06	2	scharnierdeel kort binnen
5.	108488	9	ketting 5/8" x 25 schakels
	108462	10	sluitschakel 5/8"
6.	108307	5	tussenkettingwiel, 5/8" x 14 tds., Ø47
7.	105024	10	lager 6004 - 2RS
8.	113548	10	passchijf Ø 42/30 x 1
9.	100409	5	bout M12 x 80 - 8.8
10.	100654	20	nylocmoer M12
11.	102006	5	sluitring M12
12.	07.13.18.14	5	asbus
13.	108309	5	aandrijfkettingwiel, 5/8" x 14 tds., Ø30
14.	103246	6	spie, 8 x 7 x 25
15.	07.13.18.17	6	afstandsring, Ø38 x 5
16.	102038	15	karr. sluitring M12
17.	100400	15	bout M12 x 40 - 8.8
18.	07.13.18.15	15	vulring
19.	113540	12	passchijf Ø 80/63 x 1,0
20.	113516	12	passchijf Ø 80/63 x 0,5
21.	113458	24	sprengring as Ø62
22.	07.13.18.16	12	opsluitring
23.	100120	12	bout M8 x 20 - 8.8
24.	105331	12	lager G5206 - 2RSN
25.	105099	8	lager 6206 - 2RS
30.	108308	1	aandrijfk.w. 5/8" x 14/12 tds., Ø30
	108472	1	verloopschakel 5/8"
31.	108492	1	ketting 5/8" x 23 schakels

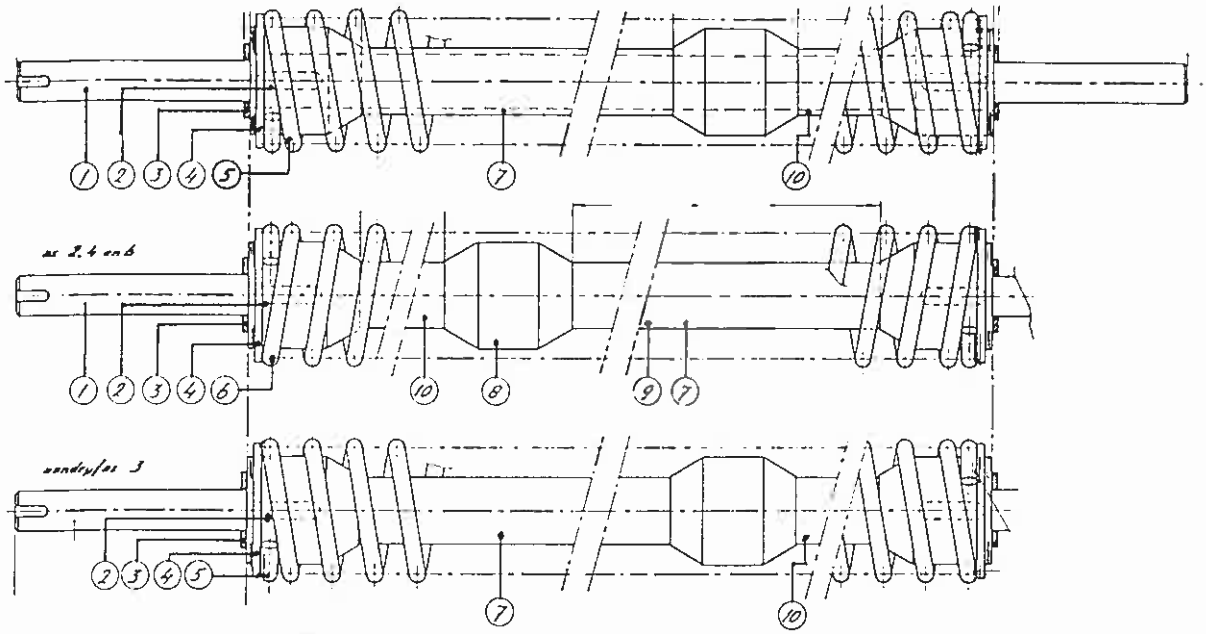

SPIRAALROLLEN

1.	07.13.10.01	5	160: as, Ø40 x 1929
	07.13.11.01	5	200: as, Ø40 x 2319
2.	103275	12	spie, 12 x 8 x 50
3.	102014	12	sluitring, Ø 56/31 x 4
4.	07.05.10.E	12	centreerbus met spiebaan
5.	104271	3	160: drukveer L., L = 1570
	104275	3	200: drukveer L., L = 1960
6.	104272	3	160: drukveer R., L = 1570
	104276	3	200: drukveer R., L = 1960
7.	121095	6	160: afstandbuis, Ø50 x 380
	121095	6	200: ,, Ø50 x 490
8.	07.05.10.07	18	centreerring, Ø 80/40 x 97
9.	121095	12	160: afstandbuis, Ø50 x 280
	121095	12	200: ,, Ø50 x 380
10.	121095	6	160: ,, Ø50 x 188
	121095	6	200: ,, Ø50 x 268
11.	07.13.10.11	1	160: aandrijfas Ø40 x 2117
	07.13.11.11	1	200: aandrijfas Ø40 x 2507
	07.13.10.A	1	160: spiraalrol L., aandrijving
	07.13.10.B	3	160: spiraalrol R. kompl.
	07.13.10.C	2	160: spiraalrol L. kompl.
	07.13.11.A	1	200: spiraalrol L., aandrijving
	07.13.11.B	3	200: spiraalrol R. kompl.
	07.13.11.C	2	200: spiraalrol L. kompl.

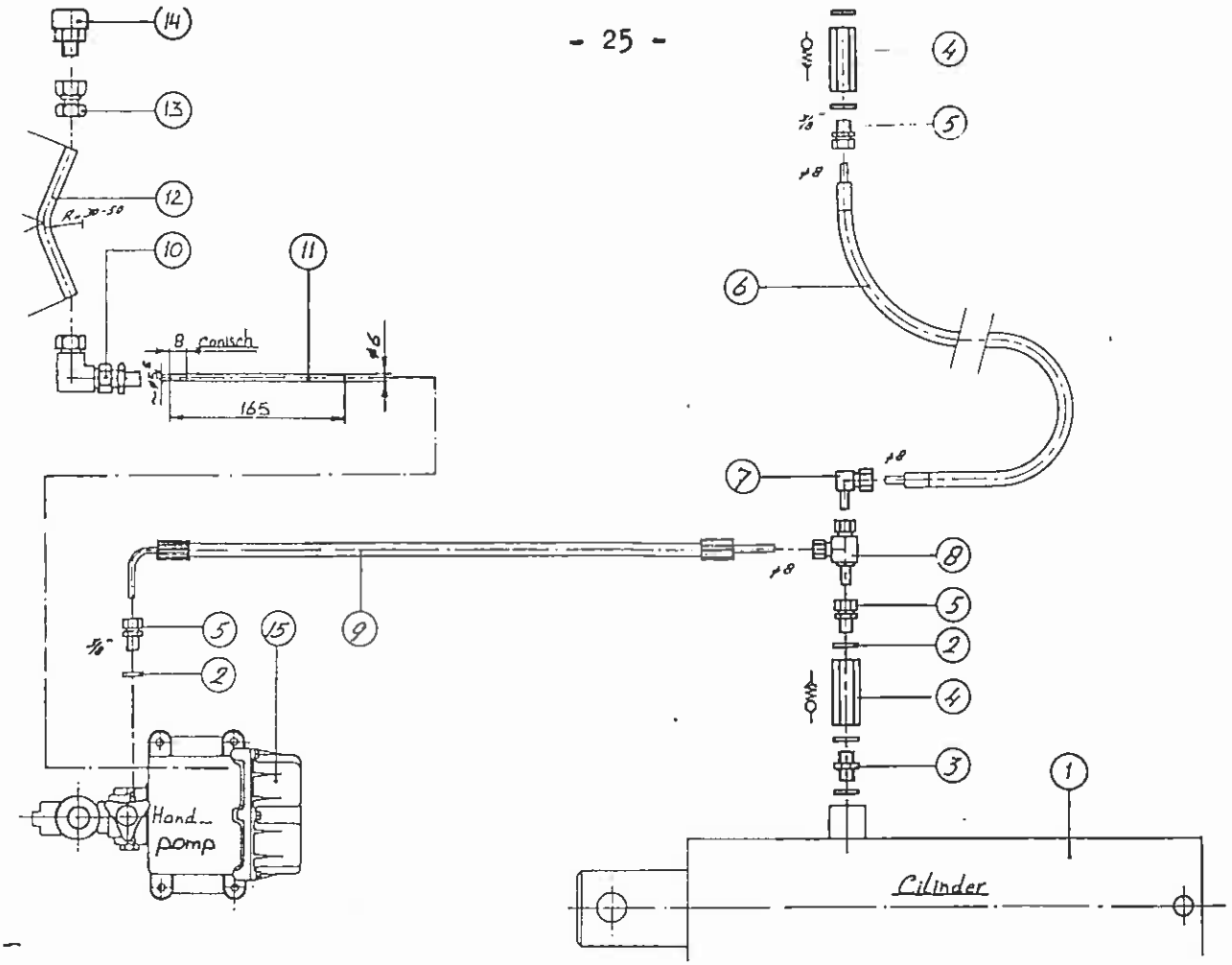

HYDRAULIEK

1.	05.09.17.A	2	hefcilinder, Ø50, S = 180
	113208	2	Simrit groefring VNI 50/58
	113252	2	Eriks afstrijker P 7/50
	113059	2	"O" - ring 65 x 3
2.	111055	7	afdichtring 3/8"
3.	111064	2	nippel 3/8"
4.	113680	2	slangbreukbeveiliger 3/8" - 401.
5.	111166	3	rechte inschroefkoppeling 3/8" x Ø8
6.	110110	1	hydr. slang HD1 $\frac{1}{4}$" L = 1350
7.	111283	1	instelb. haakse koppeling Ø8
8.	111299	1	instelb. L - koppeling Ø8
9.	110086	1	hydr. slang HD1 $\frac{1}{4}$", L = 1800
10.	111305	1	instelb. haakse koppeling 8 x $\frac{1}{4}$"
13.	111351	1	rechte opschroefkoppeling $\frac{1}{4}$" x Ø8
14.	116167	1	ontluchtingsplug (hoort bij handpomp)
15.	116168	1	hydr. handpomp PMS 25/3

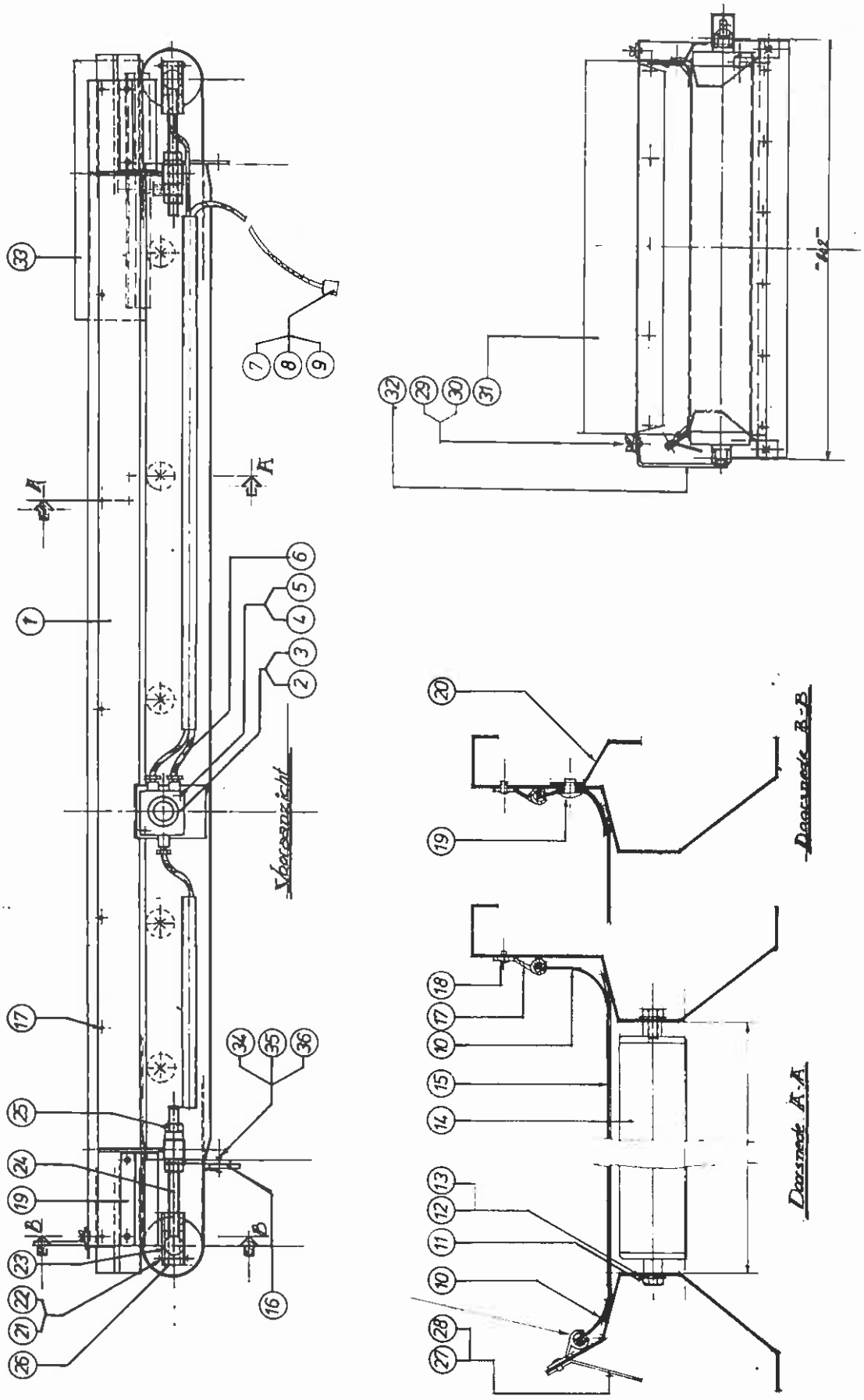
Vooraanzicht
Doorsnede B-B
Doorsnede A-A

AFVOERBANDEN

-	07.06.07.A	-	afvoerband AAB/GAB 24/70 kpl.
-	07.08.08.A	-	afvoerband AAB/GAB 28/70 kpl.
1.	07.06.06.A	2	frame kpl. 24/70
	07.08.07.A	2	frame kpl. 28/70
2.	123570	2	half kroonsteentje
3.	123462	2	kabeldoos
6.	123514	2	kabel NWPK 7 x 1½, L = 5200
7.	123772	2	pakkingbus PG-16
8.	124304	2	binnenwerk 6p. stift
9.	124292	2	huis stekker 6p.
10.	120560	4	afdichtstrook, L = 2500 / 2900
11.	100119	-	tapbout M8 x 16 - 8.8
14.	107012	10/12	draagrol Ø50 x 600, asl. = 620
15.	120120	2	transportband 24/70, 5140 x 700, type 2T60
	120115	2	transportband 28/70, 5940 x 700, type 2T60
16.	07.06.02.B	2	schraper kpl.
	07.06.02.08	-	Akulon schraper, 30 x 5 x 710
17.	892003	4	afdicht profiel, L = 2500 / 2900
18.	103337	38	popnagel Ø 4,8 x 10,2
19.	103362	8	blindklinknagel
20.	07.06.04.04	4	afdichtplaat
23.	07.06.02.K	4	beschermkap kpl.
24.	07.06.02.D	8	spanner, M20 x 245
26.	123214	4	trommelmotor Ø113 x 750, 0,69 m/s, 0,18 KW.
27.	07.08.07.04	2	beschermplaat rechts
28.	07.08.07.05	2	beschermplaat links
31.	07.06.02.C	1	keerschot AAB
32.	07.08.09.A	1	opzetbeugel
33.	07.08.09.B	1	opzetbeugel

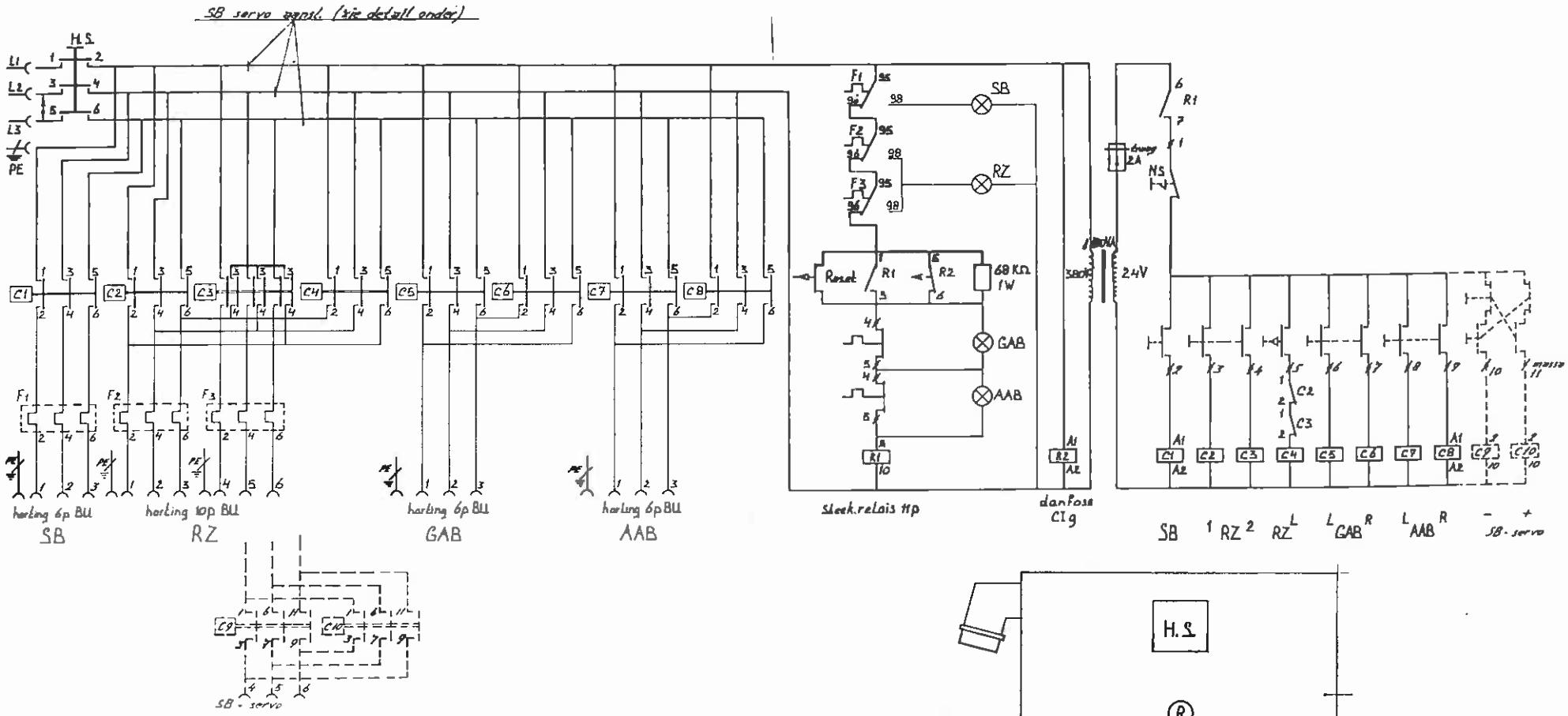

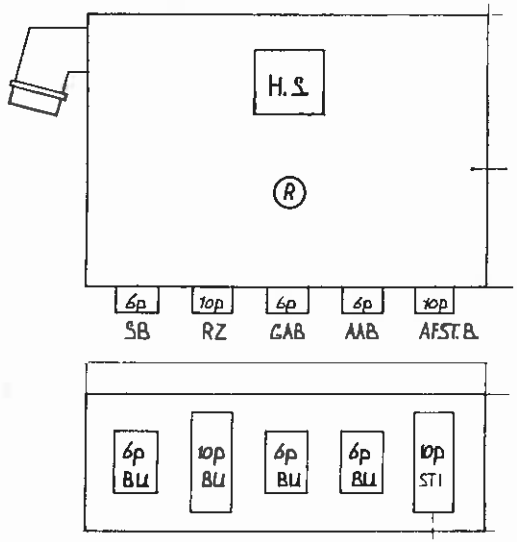

ELEKTRISCH SCHEMA SCHAKELKAST

124128 schakelkast voor afstandbediening

124185 afstandbedieningsknuppel

ONDERDELEN SCHAKELKAST "DISCO" STORTBUNKER

124330	magneetschakelaar CI-9, 24V	C1 t/m C8
124191	hulpkontakt 3-4, groen, NO	
124192	hulpkontakt 1-2, rood , NC	
124442	insteekrelais 380V, te vervangen door 124332	R1
124399	thermische beveiliging 2,7 - 4,2	F1
124401	thermische beveiliging 6,0 - 9,2	F2
123767	indikatie lampje	SB t/m AAB
124332	magneetschakelaar CI-9, 24V	R2
124190	hulpkontakt 5-6, blauw, vertraagd afvallend	
124345	spoel for Danfoss magneetschakelaar, 24V	