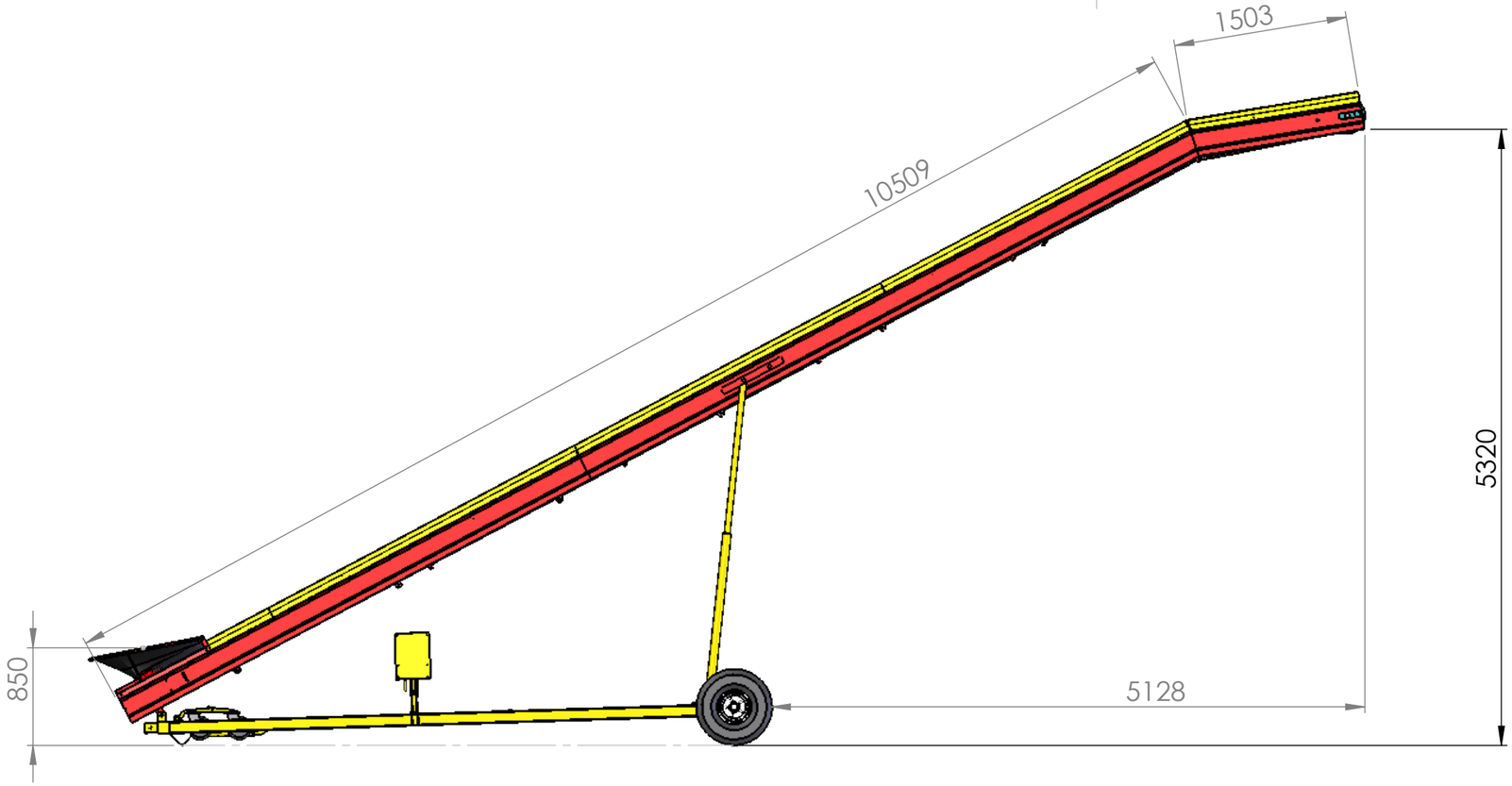

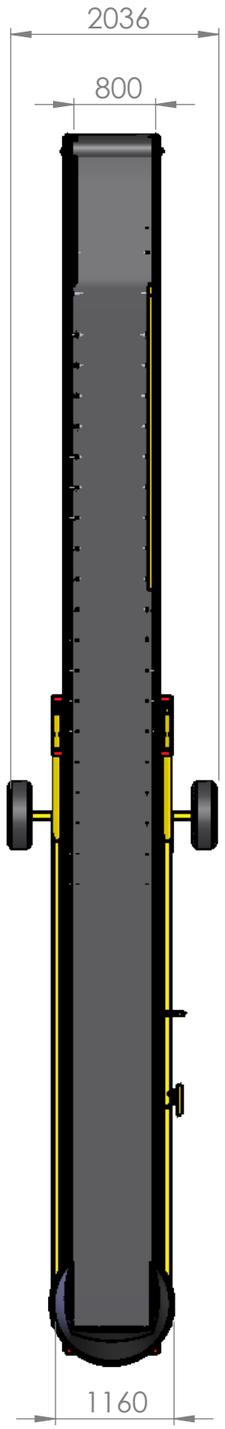

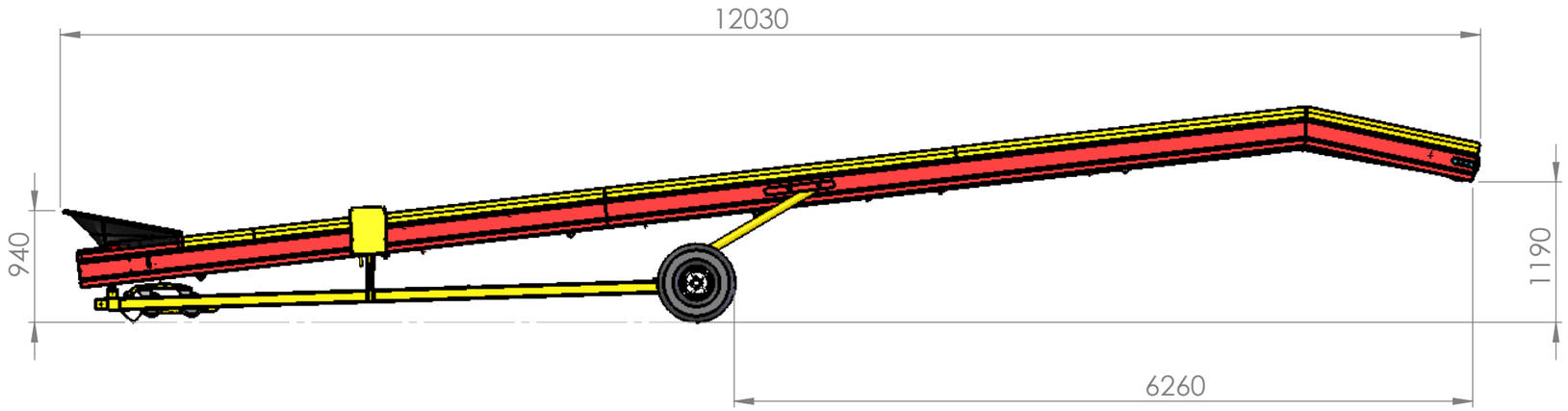

VAN TRIER RENTAL & SALES

Alle rechten voorbehouden
/All rights reserved

TEKENING NR.