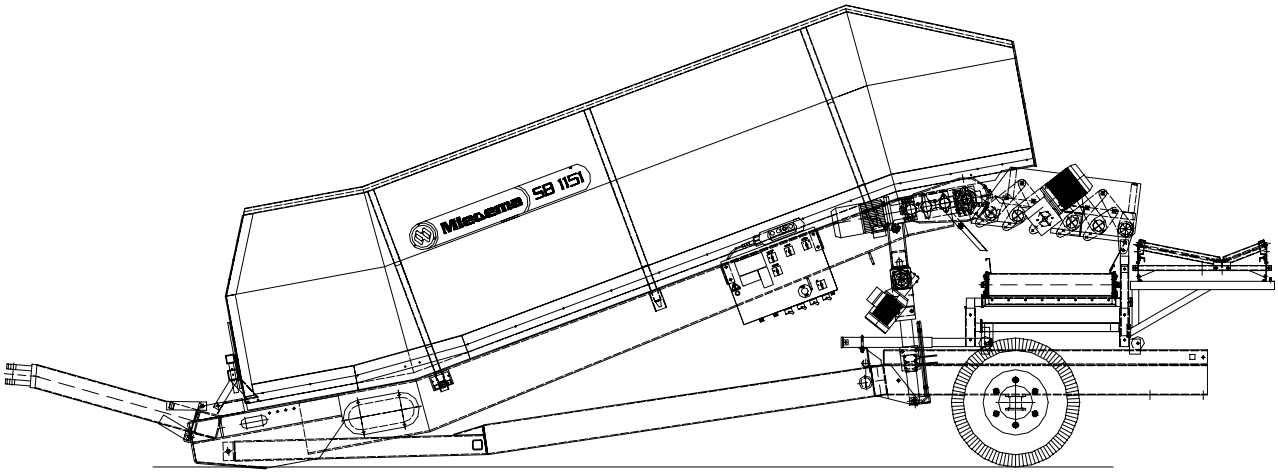

GEBRUIKERSHANDLEIDING * ONDERDELENLIJST

Stortbunker
SB-1151

SERIAL No: 159xxx

2 maart 2010 Ref.no. SB1151 09 NE

MIEDEMA B.V.
Postbus 5
8830 AA Winsum
HOLLAND
Tel. +31-517-239800
Fax. +31-517-239801
E-mail: info@miedema.com
Home-page: www.miedema.com

Onderdelenmagazijn:
Tel. +31-517-239820
Fax. +31-517-238902

INHOUDSOPGAVE

STICKERS 7

I. BESTEMMING VAN DE MIEDEMA STORTBUNKER 8

II. TECHNISCHE GEGEVENS 8

GEGEVENS ELEKTROMOTOREN: 9

III. VEILIGHEIDSVOORSCHRIFTEN 12

IV. AANSPRAKELIJKHEID EN GARANTIE 13

V. BEDRIJFSKLAAR MAKEN 14

VI. AANSLUITEN EN GEBRUIK 17

Buitenkant van de schakelkast 17
Indien de machine niet wil starten 18
Binnenkant van de schakelkast 19
Onderkant van de schakelkast 20
AFSTANDSBEDIENING (E5004801) 21
STORTSCHOTTEN 22
BEDIENING LOSBODEM 22
EXTRA ELEKTRISCHE AANSLUITINGEN IN KAST E5003201 22
GRONDZEEF 23
AFVOERBANDJES 23
TREKBOOM 24
VARIABEL INSTORTSCHOT (indien aanwezig) 24
SU VOORSORTEERDER (indien aanwezig) 24
OLIEDRUPPELAARS 25

VII. TRANSPORT 25

VIII. PERIODIEK ONDERHOUD 26

1. Dagelijks 26
2. Wekelijks 26
3. Spannen losbodemkettingen 27
4. SU voorsorteerder (indien aanwezig) 27
5. Na het seizoen 27
6. Aanhaalmomenten (van bouten kwaliteit 8.8) 28
7. Aandrijfkettingen rollenzeef 28
8. Olievullingen 29

IX. AANWIJZINGEN VOOR HET BESTELLEN VAN ONDERDELEN 29

X. SB-CONTROL (INDIEN AANWEZIG) 30

1. Het monteren van de sensoren 30
2. Handbediening of automatisch regelen 30
3. Programmaverloop en automatisch stoppen 31
4. Door blijven draaien in geval van storing: 32
5. Afkoppelen van de sensoren 32
6. HYCON52 Software LED 32

XI. SZR REINIGER VOOR SPIRAALROLLEN (OPTIE) 33

GEBRUIKSAANWIJZINGEN 33
Schakelkastdeksel E5003201 33
REINIGING VAN UITEINDEN 34
EXTRA REINIGING 34
WERKWIJZE 35
SCHAKELKAST BINNENKANT 35

ONDERHOUD 35
Dagelijks of vaker *35*
Wekelijks *36*
Mogelijke storingen SZR *36*
CONTROLE METHODE: 37
HYCON52 39
In- en uitgangen van de HYCON52 t.b.v. de SZR *39*
In- en uitgangen van de HYCON52 t.b.v. de SB-CONTROL *40*
PPB 40

ONDERDELENLIJSTEN 41

MEENEMERPIJP (051111D/6) *41*
STORTSCHOT GEMONTEERD (05160727/3) *41*
AANDRIJVING SB RECHTS (05164801/2) 41
SPANLAGER GEMONTEERD (05170180/3) *41*
ELEKTRISCHE HOOGTEVERSTELLING SB (05193625/0) 42
AANDRIJVING SB LINKS (05194301/1) 43
AANDRIJFROL 240 BREED, LASGROEP (05201413/3) 43
AANDRIJFROL 240 BREED, MONTAGEGROEP (05201414/4) 44
KEERAS COMPLEET, 240 BREED (05201601/1) 44
OPZET STORTSCHOT KOMPLEET (05202907/2) *45*
SU-SET PENNEN TBV ROLLENREINIGER 'RZR' (07176101/1) *45*
GEMONTEERDE STAAF (07176804/1) *45*
SET 8R SU TBV ROLLENREINIGER (07176901/0) *45*
ROLLENREINIGER 'RZR-240' (07177777/3) 46
SCHARNIERZIJDE 6R RECHTS (07190228/7) 48
SCHARNIERZIJDE 6R LINKS (07190229/5) 49
SPIRAALROL SZ240, RECHTS (07195912/1) 50
SPIRAALROL SZ240, LINKS (07195913/1) 50
SCHRAPER EINDROL RZ/SZ (07197401/1) 51
SCHRAPER 'RZ' (07197507/0) 51
SCHARNIERZIJDE RECHTS 8R (07230531/4) 52
SCHARNIERZIJDE LINKS 8R (07230532/3) 53
SPIRAALROL MET PLASTIC VULBUIS RECHTS (07234312/5) 54
SPIRAALROL MET PLASTIC VULBUIS SZ240, LINKS (07234313/5) 54
PVC-DOEK MET STAALKABEL (10023840/0) *55*
SORTEERROL 240 / 35-55 (10038510/3) 55
SORTEERROL 240 / 40-60 (10046570/3) 55
SZR, EXTRA KAR MET PEN (10860370/0) 56
SCHRAPERS VOOR SPIRAALROL, PER ROL (10860400/0) 56
MEENEMER BODEMMAT (A5003930/1) *56*
SB-CONTROL, MONTAGE (A5005670/12) 57
ZIJSCHOT RECHTS (A5006860/8) 58
ZIJSCHOT LINKS (A5006870/9) *59*
HORIZONTALE VERSTELWAGEN, SAMENSTELLING (A5007310/0) 59
ZIJSCHOTTEN (A5007360/0) *60*

SB-1151, BASISMACHINE (A5007380/4) 60

STORTSCHOT 240 BREED, COMPLEET (A5007410/1) 61
BODEMFRAME SB-1151, VOORMONTAGEGROEP (A5007430/1) 62
BODEMFRAME SB-1151, MONTAGEGROEP (A5007440/13) 63
EINDSCHAKELAARS (A5007480/0) *65*
HOOGTEVERSTELLING, AANDRIJVING (A5007490/0) *65*
ZIJSCHOT LINKS MET RUBBER (A5008230/6) 65
ZIJSCHOT RECHTS MET RUBBER (A5008240/5) *65*
SU-FRAME 240-6 (A5008990/2) 67
SU-FRAME 240-8 (A5009000/2) 69
PLAKSCHEMA (A5015420/3) 71
VARIABEL STORTSCHOT (A5017020/2) 71
ZIJSCHOTTEN SMAL (A5018310/0) *72*

RUBBERS VOOR SMALLE ZIJSCHOTTEN ... *72*
ZWARE TREKBOOM (A5020700/1) ... *72*
KETTINGSMERING BODEMMAT (A5020720/3) ... 73
DOSEERHASPEL (A5023210/2) ... 74
REEK MET SLANG (A5023360/) ... *76*
KEERSCHOT TAB X/75 (A7002930/1) ... *76*
FRAME VAB 31/75 (A7003010/3) ... 76
VAB 31/75 (A7003050/6) ... 77
OMKEERROL (A7003762/2) ... 78
VAB 35/75 (A7004270/6) ... *78*
SCHRAPER VAB/TAB X/75 (A7004380/1) ... *79*
FRAME TAB 31/75 (A7004430/9) ... 79
FRAME TAB 35/75 (A7004440/7) ... 80
TAB 31/75 (A7004560/7) ... 81
TAB 35/75 (A7004570/7) ... *82*
ZIJAFDICHTING TAB (A7004620/2) ... 83
VAB 31/95 (A7004720/7) ... 84
VAB 35/95, MONTAGEGROEP (A7004730/7) ... *85*
SCHRAPER VAB/TAB X/95(A7004830/1) ... *86*
VAB 31/50 (A7005450/6) ... 86
RZ 240-6 (A7005660/0) ... 87
SZ 240-6 (A7005670/1) ... 88
SCHARNIERBUS LINKS (A7005900/0) ... 89
SCHARNIERBUS RECHTS (A7005910/1) ... 89
KETTINGWIEL 16/14 RECHTS, MONTAGEGROEP (A7005920/1) ... 90
KETTINGWIEL 16/16 RECHTS, MONTAGEGROEP (A7005930/1) ... 90
FRAME RECHTS RZ/SZ/SU/VZ, MONTAGEGROEP (A7005970/0) ... 91
FRAME LINKS RZ/SZ/SU/VZ, MONTAGEGROEP (A7005980/0) ... 92
EINDSCHRAPER RZ/SZ (A7006020/0) ... *92*
SCHRAPER RZ 240, MONTAGEGROEP (A7006050/0) ... 93
PLAKSCHEMA RZ/SZ (A7006060/1) ... *93*
MONTAGEGROEP RZ/SB (A7006070/0) ... *93*
ROLLENZEEF RZ240-8R MET 2 MOTOREN (A7006230/0) ... 94
SZ 240-8, MONTAGEGROEP (A7006270/1) ... 95
SU240-6/35-55 (A7006460/2) ... 96
SU240-6/40-60 (A7006470/2) ... 97
SORTEERUNIT SU240 8R 35/55 (A7006490/2) ... *97*
SORTEERUNIT SU240 8R 40/60 (A7006500/2) ... *97*
FRAME LINKS VOOR 8R (A7006540/1) ... 98
FRAME RECHTS VOOR 8R (A7006550/2) ... 99
VINGERZEEF VZ11 240 8R (A7006680/3) ... 100
VARIABELE SNELHEID RZ/SZ/SU, MECHANISCH (A7006700/4) ... 102
VARIABELE SNELHEID RZ/SZ/SU, FREQUENTIEREGELAAR (A7006710/0) ... 102
EINDSCHRAPER SU240 35/55 (A7006750/2) ... *102*
EINDSCHRAPER SU240 40/60 (A7006790/2) ... *103*
MONTAGEGROEP TWEEDE ZEEF/EXACTO (A7006850/0) ... *103*
EERSTE SCHRAPER 240 35/55 (A7006880/1) ... *103*
EERSTE SCHRAPER 240 40/60 (A7006910/1) ... *103*
TUSSENSCHRAPER 240 35/55 (A7006970/1) ... *104*
TUSSENSCHRAPER 240 40/60 (A7007000/1) ... *104*
OVERGANGSSTERROL 240 SZ-SU (A7007430/2) ... 104
PPB 32/65 (A7013540/1) ... 106
PPB 32/85 (A7013680/1) ... 107
AANDRIJVING RZ/SU, MONTAGEGROEP (A7019340/4) ... 107
OVERGANGS-STERROL (A7019560/0) ... *108*
PPB AANDRIJFROL (A7019842/0) ... *108*
FRAME SZR 8R (A7020050/11) ... 108
DWARSGELEIDING SZR 8R (A7020610/5) ... 110
SAMENSTELLING SZR 8R (A7021000/12) ... 111
SZ BESCHERMKAP (A7021030/1) ... *112*

SZ BESCHERMKAP (A7021040/1) ... *112*
PRESENTEERBAND 100/240 (A7022810/3) ... 112
ASBUS OMKEERROL (A7023280/0) ... 113
BANDVERSMALLER (A7023700/1) ... 114
SAMENSTELLING SZR 6R (A7024830/8) ... 115
FRAME SZR 6R (A7024840/6) ... 116
DWARSGELEIDING SZR-6 (A7024910/2) ... 117
SENSOR HOUDER (A7025460/2) ... 118
VERLENGSET 8R T.B.V. RZR (A7025630/1) ... *118*
TAB 35/95 (A7028240/2) ... 119
FRAME TAB 35/95 (A7028250/2) ... 120
AFSCHERMING SZR 8R, MONTAGEGROEP (A7029830/0) ... *121*
AFSCHERMING SZR 6R, MONTAGEGROEP (A7029930/0) ... *121*
LOOPROL (A7030640/0) ... *121*
SCHOONMAAK UNIT SZR (A7030650/1) ... 122
HASPELAANDRIJVING (E5001410/2) ... 123
MOTOR RZ/SZ (E5001810) ... 123
VARIABELE MOTOR RZ/SZ (E5001813) ... 124
OLIEDRUPPELAAR, AANSLUITING (E5001910/1) ... 124
PRESENTEERBAND MOTOR (E5002011/1) ... 125
AANSLUITDOOS SB-CONTROL (E5002502/4) ... 125
CANBUS KABEL (E5002504/0) ... 126
US - SENSOREN (E5002511) ... 126
ELEKTRISCH SCHEMA “SB 951-1251”, HOOFDSTROOM ‘A’ (E5003201) ... 127
ELEKTRISCH SCHEMA “SB 951-1251”, STUURSTROOM ‘D’ (E5003201) ... 130
SCHAKELKAST “SB 951-1251” (E5003201) ... 132
SCHAKELKAST ONDERDELEN (E5003201/6) ... *133*
SCHAKELKAST ONDERDELEN VOOR SZR (E5003202/3) ... *134*
AANSLUITING TWEEDE RZ/SZ MOTOR (E5003210/0) ... *135*
SCHAKELKAST MET SZR ONDERDELEN (E5003301/5) ... *135*
SCHAKELKAST ONDERDELEN VOOR PRESENTEERBAND (E5003410/1) ... *135*
PERMANENTE UITGAANDE VOEDING, MAX 20A (E5003411/0) ... 135
UITGAANDE VOEDING ACHTER MAGNEETSCHAKELAAR, MAX 16A (E5003412/0) ... 135
FOTOCEL (E5003413) ... 136
VOEDINGSKABEL 32A (E5003610/1) ... 136
AFSTANDSBEDIENING SB-CONTROL (E5004801/1) ... 137
EINDSCHAKELAAR (E5940310/3) ... *138*
MOTOR ELEKTRISCHE HOOGTE VERSTELLING (E5940311/1) ... 138
ELEKTRISCH SCHEMA SU ‘A’ (E5944501) ... 139
SCHAKELKAST SU ‘K’ (E5944501) ... 139
SCHAKELKAST SU (E5944501/12) ... *140*
BODEMAANDRIJVING RECHTS SB451..1251 (E5961011) ... 140
BODEMAANDRIJVING LINKS SB451..1251 (E5961012/1) ... *141*
STEKER BANDAANDRIJVING (E7000110/2) ... 141
PPB BANDAANDRIJVING MET SCHAKELAAR (E7000124/3) ... 141
RZR AANDRIJVING MET SCHAKELAAR (E7000126/1) ... 142
AANSLUITING TAB/VAB MET TWEE MOTOREN (E7000127/1) ... 142
SZR MOTOR (E7001610) ... 143
SENSOREN SZR BOVEN/ONDER (E7001612/0) ... 144
SENSOREN SZR LINKS/RECHTS (E7001613/0) ... 144
SENSOR POSITIE SZR (E7001614/0) ... 145
SCHAKELKAST MET VARIATOR (FREQUENTIEREGELAAR) VOOR RZ/SZ/SU (E7003201) ... 145
SZR AANSLUITDOOS (E7004111) ... 146

INDEX ... 147

OVEREENKOMSTIGHEIDSVERKLARING

Wij, MIEDEMA BV,

Kleasterdyk 43, NL-8831 XA WINSUM, Nederland

verklaren geheel onder eigen verantwoordelijkheid dat het product

Stortbunker, type SB1151

SERIAL No: 159xxx

waarop deze verklaring betrekking heeft, in overeenstemming is met de volgende normen:

NEN-EN 292-1, NEN-EN 292-2, NEN-EN 294, EN 50081-1, EN50082-1, EN 55011 en NEN-EN 60204-1

volgens de bepalingen van de Machinerichtlijn 89/392/EEG, de EMC-Richtlijn 89/336/EEG, de Laagspanningsrichtlijn 370/23/EEG en aanpassingen.

Winsum, 2 maart 2010

R. Boeijenga
Algemeen directeur

STICKERS

De volgende waarschuwingsstickers zijn aangebracht op de machine. Indien een sticker onleesbaar of verdwenen is, deze onmiddellijk vervangen. De stickers hebben de volgende betekenis:

Voor ingebruikname de gebruikershandleiding en de veiligheidsvoorschriften lezen en in acht nemen (artikelnummer 124248).

Gevaarlijke elektrische spanning (artikelnummer 200579)

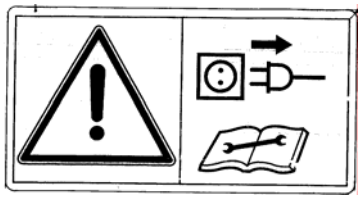

Voordat met reinigings- en onderhoudswerkzaamheden begonnen wordt: machine uitschakelen en de stekker van de voedingskabel losmaken (artikelnummer 122254).

Beschermkap niet openen of verwijderen wanneer de machine draait of ingeschakeld kan worden (artikelnummer 122250).

Spleetwijdte, aanduiding is een indicatie, geen absolute waarde voor de doorval (artikelnummer 07135301).

Geachte gebruiker,

U hebt een goede keuze gedaan met de aanschaf van een MIEDEMA stortbunker. Het is een moderne machine die veilig werkt en zich in de praktijk bewezen heeft.
Bestudeer de gebruikershandleiding grondig, voordat u met de machine gaat werken en volg alle gegeven aanwijzingen stipt op.

MIEDEMA BV houdt zich steeds bezig met het verbeteren van haar producten. Zij behoudt zich dan ook het recht voor, alle veranderingen en verbeteringen aan te brengen, die zij nodig acht. Een verplichting deze op eerder geleverde machine aan te brengen, is daaraan niet verbonden.

Wij zijn er van overtuigd dat Uw stortbunker, mits normaal gebruikt en goed onderhouden, U jaren plezier zal geven en dat ook U een tevreden gebruiker zult worden. Om U te helpen Uw stortbunker in goede conditie te houden en goed te gebruiken hebben wij voor U deze gebruikershandleiding samengesteld. Lees deze aandachtig door en neem de voorschriften goed in acht. U kunt dan moeilijkheden, schade en kosten voorkomen. Mochten, na bestudering van deze handleiding, bepaalde dingen U nog niet duidelijk zijn, neem dan contact op met Uw handelaar deze zal gaarne bereid zijn al Uw vragen te beantwoorden.
MIEDEMA wenst U veel succes toe met Uw nieuwe stortbunker.

I. BESTEMMING VAN DE MIEDEMA STORTBUNKER

De MIEDEMA stortbunker “SB” is uitsluitend bestemd voor het verwerken van plantaardig materiaal zoals aardappelen, bollen, wortels e.d. De stortbunker is beslist niet bestemd voor het verwerken van agressieve en corrosieve stoffen zoals kunstmest, scherpe stenen enz. Deze kunnen de stortbunker beschadigen.

Attentie: **Afwijkend gebruik vereist vooraf de schriftelijke akkoordverklaring van MIEDEMA, anders geldt het gebruik als niet in overeenstemming met het voorbestemde doel.**

II. TECHNISCHE GEGEVENS

Stortbunker	SB-1151
grootste breedte	351 cm
hoogte	270 cm
inrijbreedte	335 cm
losbodemlengte	450 cm
losbodembreedte	240 cm
losbodemsnelheid	0.1-4.3 m/min
bandenmaat	11.5-15
maximale rijsnelheid	6 km/h

Grondzeef	RZ/SZ-240
aantal rollen	6 stuks
werkbreedte	240 cm
doorlaatruimte ca.	3 - 55 mm
hoogte hart laatste rol	1415 / 1565 mm
Afvoerbanden VAB/TAB	31/75
lengte afvoerband totaal	334 cm
breedte incl. spanners	83 cm
breedte van frame	77 cm
breedte transportband	74 cm
hoogte VAB frame	15 cm
hoogte TAB frame	25 cm
afstorthoogte grondband	100/115 cm
afstorthoogte productband	105/120 cm
I.g.v. SU voorsorteerder:	
afstorthoogte ondermaat	85 cm
afstorthoogte overmaat	110 cm
I.g.v. PPB/VAB	110/80 cm
Gewicht, standaard uitvoering ca.	3300 kg

GEGEVENS ELEKTROMOTOREN:

Aandrijving losbodem:	
Artikelnummer	200256
Spanning	230-400 Volt/ 50 Hz
Vermogen	1.5 kW
Stroomsterkte	4.1 Amp
Isolatie	IP54
Motortoerental	1400 rpm
Opmerking	met geforceerde koeling 15W 230V (PN 200926)
Aandrijving rollenzeef:	
Artikelnummer compleet	201848
Artikelnummer motor	200370
Artikelnummer reductor	202726
Spanning	400V / 50 Hz
Vermogen	2.0-2.6 kW
Stroomsterkte	4.2-5.3 Amp
Vertraging	i = 20
Motortoerental	1400/2800 rpm
Uitgaand toerental	70/140 rpm

Variabele snelheid rollenzeef (optie):

Artikelnummer	201913
Spanning	230/400 Volt
Vermogen	2.2 kW
Stroomsterkte	5 Amp
Isolatie	IP54
Vertraging	1 : 10
Motortoerental	2800 rpm
Uitgaand toerental	200-38 rpm

Aandrijving VAB/TAB ‘x/75’:

Artikelnummer	200521
Spanning	400 Volt/ 50 Hz
Vermogen	0.55 kW
Stroomsterkte	1.6 Amp
Isolatie	IP 65
Gewicht (massa)	23.75 kg
Omtreksnelheid	0.63 m/sec
Lengte trommel	0.75 m

Aandrijving VAB ‘x/95’:

Artikelnummer	200362
Spanning	400 Volt/ 50 Hz
Vermogen	0.55 kW
Stroomsterkte	1.6 Amp
Isolatie	IP 65
Gewicht (massa)	27 kg
Omtreksnelheid	0.63 m/sec
Lengte trommel	0.95 m

Hellingshoekverstelling (indien aanwezig):

Artikelnummer	123069
Spanning	230/400 Volt
Vermogen	0.75 kW
Stroomsterkte	2.0 Amp
Isolatie	F
Vertraging	1 : 28
Motortoerental	1390 rpm
Uitgaand toerental	49.6 rpm

Aandrijving RZR (indien aanwezig):

Artikelnummer	201821
Spanning	400 Volt/ 50 Hz
Vermogen	0.25 kW
Stroomsterkte	0.6 Amp
Isolatie	IP 54
Vertraging	i = 50
Motortoerental	960 rpm
Uitgaand toerental	19 rpm

SZR motor:

Artikelnummer, cpl.	201980
Artikelnummer alleen elektromotor	202078
Model	Spaggiari SW040T 63A/4 – B14
Spanning	230/400 Volt
Vermogen	0.18 kW
Stroomsterkte	0.6 Amp
Vertraging	i : 80
Motortoerental	1400 rpm
Uitgaand toerental	17.5 rpm

Presenteerband:

Artikelnummer	201081
Spanning	230/400 Volt
Vermogen	1.8 kW
Stroomsterkte	5.0 Amp
Isolatie	F . IP54
Vertraging	i : 20
Motortoerental	1400 rpm
Uitgaand toerental	70 rpm

N.B.:

1. Alle afbeeldingen, afmetingen, maten, gewichten e.d. zijn vrijblijvend.
2. De in de tekst gebruikte richtingaanduidingen, zoals ‘rechts’, ‘links’, ‘voor’ en ‘achter’, zijn steeds in de transportrichting van het product bedoeld. Dit geldt ook voor het bepalen van draairichting, waarbij:
   - rechts(draaiend) = draaiend met de wijzers van de klok mee;
   - links(draaiend) = draaiend tegen de wijzers van de klok in;
3. In dit boek worden de volgende afkortingen gebruikt:
   cpl. = compleet
   L = lengte
   vkt. = vierkant
   VAB = vlakke afvoerband
   TAB = trogvormige afvoerband
   TB = tussenband (presenteerband)

GEVAAR: Als u dit teken en deze titel tegenkomt bestaat er acuut gevaar voor leven en gezondheid van mens en dier.

Attentie: Deze titel wijst op mogelijk gevaar van schade aan machine(s), gewas, gebouwen, enz., maar óók op mogelijke financiële en/ of juridische problemen (garantie, aansprakelijkheid, e.d.).

N.B.: Dit duidt op een opmerking om het werk gemakkelijker, beter en veiliger te maken.

III. VEILIGHEIDSVOORSCHRIFTEN

Lees de gebruikshandleiding door, voordat de machine in gebruik wordt genomen en volg de aanwijzingen ervan op.

Algemeen

N.B.: Geef alle veiligheidsadviezen, enz. ook door aan andere (mede)gebruikers!

Attentie: **Veilig werken betekent óók dat men zich goed informeert over de verschillende veiligheidsstickers op de machine, waarvoor ze waarschuwen, het betroffen bereik of de specifieke (gevaarlijke) werking in dat bereik èn hoe men daar veilig mee omgaat!**

1. Controleer de machine vóór elk gebruik op veiligheid ten aanzien van werk en verkeer!
2. Neem naast de specifieke aanwijzingen van deze gebruikshandleiding ook de algemeen geldende voorschriften ten aanzien van veiligheid en ongevallenpreventie in acht!
3. De op of aan de machine aangebrachte platen/ stickers geven belangrijke aanwijzingen voor een gevaarloos gebruik, opvolgen van de aanwijzingen dient uw eigen veiligheid!
4. Neem de geldende voorschriften in acht, als gebruik wordt gemaakt van de openbare weg!
5. Zorg ervoor met alle systemen, bedieningselementen en hun functies vertrouwd te zijn alvorens er mee te werken. Gedurende het werk is het daarvoor te laat!
6. Draag als gebruiker nauwsluitende kleding! Vermijd loszittende kleding(stukken)!
7. Kijk rond de machine (en de trekker) alvorens weg te rijden en alvorens de machine in werking te stellen! **Let op kinderen!**
8. Het is verboden zich bij het werk en transport op de machine te bevinden!
9. Koppel machines en accessoires aan volgens voorschrift en bevestig iets uitsluitend aan de daartoe voorbestemde voorzieningen, zorg voor een goede borging.
10. Neem de maximaal toelaatbare transportafmetingen in acht! Transporttoebehoren, waarschuwingsborden e.d. en eventuele beschermingsdelen controleren en monteren!
11. Werk alleen met de machine indien de bescherming compleet en intact is en in de functionele stand staat!
12. Repareer beschadigingen onmiddellijk, voordat er weer met de machine wordt gewerkt!

Banden/wielen

13. Als er aan de wielen wordt gewerkt moet de machine veilig en vast staan en niet kunnen wegrollen (wielkeggen).
14. Gebruik bij de (de)montage van wielen en banden het juiste gereedschap; laat banden uitsluitend door vaklui wisselen/repareren!
15. Zorg steeds voor de voorgeschreven bandenspanning; controleer dit regelmatig.

Attentie!
Veilig werken betekend óók dat men zich goed informeert over de verschillende veiligheidsstickers op de machine, waarvoor ze waarschuwen, het betroffen bereik of de specifieke (gevaarlijke) werking in dat bereik èn hoe men daar veilig mee omgaat!
BLIJF VEILIGHEIDSBEWUST!

IV. AANSPRAKELIJKHEID EN GARANTIE

MIEDEMA garandeert ten volle gedurende 1 jaar na aankoop de goede werking van onze machines mits onderhouden en gebruikt in overeenstemming zijn met onze voorschriften. De garantie omvat alle gebreken welke hun oorzaak vinden in materiaal- en fabricagefouten, één en ander ter beoordeling van **MIEDEMA**.
Deze garantie beperkt zich tot het gratis leveren van nieuwe onderdelen aan Uw handelaar. Bij gebreken dient U zich tot Uw handelaar te wenden.

Aanspraak op garantie vervalt, indien sedert de datum van aanschaf meer dan één jaar verstreken is. Ook onoordeelkundig gebruik, overbelasting, onjuist of onvoldoende onderhoud en foutief uitgevoerde reparaties en veranderingen doen alle aanspraken op garantie vervallen.

Alle personen die deze machine gebruiken en/ of er aan werken (afstellen/ onderhoud) moeten deze gebruiksaanwijzing ter voorkoming van gevaar lezen en de gegeven aanwijzingen opvolgen. De machine mag bovendien uitsluitend voor het voorbestemde/ voorgeschreven werk worden gebruikt, wat ook inhoudt:

1. Er mag uitsluitend volgens de aanwijzingen en binnen de functionele begrenzingen worden gewerkt, zoals die in de montage-, bedienings-, onderhouds- en reparatievoorschriften, inclusief de geldige errata en supplementen, alsmede de geldende Service Bulletins voor deze machine zijn vastgelegd; er moet met deugdelijk en goed gereedschap worden gewerkt.
2. Elektrische/ elektronische apparatuur (b.v. besturingskast) inclusief toebehoren (b.v. kabels, sensoren, enz.) moeten volgens de algemene gebruiksregels voor niet-waterdichte draagbare elektrische en elektronische apparaten (zoals bijv. autoradio's) worden behandeld, dat betekent o.a.:
   - opslaan en bewaren in schone, droge omgeving en buiten bereik van knaagdieren, marters, enz;
   - behoed de apparatuur voor harde, ongedempte schokken en voor vocht (regen).
3. Er mogen uitsluitend originele dan wel daaraan gelijkwaardige onderdelen, extra delen en smeermiddelen worden gebruikt en volgens voorschrift (ook de in de onderdelenlijsten aangegeven aanhaalmomenten) worden gemonteerd. Een deel (of smeermiddel) geldt als gelijkwaardig indien het uitdrukkelijk door **MIEDEMA** is goedgekeurd of indien men kan aantonen dat het de voor de betreffende functie(s) vereiste eigenschappen bezit.
4. De ter plaatse geldende voorschriften t.a.v. ongevallen, preventie, veiligheid, verkeer en transport moeten worden opgevolgd.
5. Er mogen uitsluitend personen met en/ of aan de machine werken die de machine kennen en van mogelijke gevaren op de hoogte zijn.
6. Veranderingen aan de machine die niet uitdrukkelijk door **MIEDEMA** zijn goedgekeurd sluiten elke aansprakelijkheid van **MIEDEMA** t.a.v. mogelijke schade uit.

ATTENTIE!

- **Het niet opvolgen van bovenstaande regels geldt als zware nalatigheid, daardoor vervalt elke aansprakelijkheid van MIEDEMA voor alle daaruit voortvloeiende gevolgen: het risico ligt dan geheel en uitsluitend bij de gebruiker.**
- **Nadat U de machine in ontvangst genomen heeft moet U de meegeleverde garantiekaart naar MIEDEMA terugsturen. Elke aanspraak op garantie vervalt indien U de kaart niet opstuurt!**

V. BEDRIJFSKLAAR MAKEN

Attentie!
Indien de machine door een onbedoelde of ongewenste beweging een gevaarlijke situatie of schade kan veroorzaken, onmiddellijk een NOODSTOP INDRUKKEN of de HOOFDSCHAKELAAR UITSCHAKELEN.

1. Controleer of de machine compleet en zoals besteld geleverd is. Verwijder losse delen die zich op de losbodem en transportbanden bevinden. Monteer indien nodig aandrijvingen, schakelkasten en de dwarsbanden: vlakke band onder de rollenzeef en de trogvormige band ná de rollenzeef. Steek de stekkers van de dwarsbanden in de stopcontacten onder in de schakelkast. Overtuig u ervan dat de banden vrij kunnen draaien, zonder te beschadigen. Zorg ervoor dat de tandwielkasten van de bodemmataandrijvingen zijn voorzien van een ontluchtingsnippel.

2. Controleer de vrije hoogte onder de afvoerbandjes. Het frame (pos. 4) om/onder de grondafvoerband kan op twee verschillende hoogtes gemonteerd worden. De hoge stand moet gebruikt worden bij toepassing van een PPB band of een voorsorteerunit. De twee gekoppelde krikken (pos. 1) onder de bunker moeten bij de hoge stand van het grondafvoerbandframe (pos. 4) in de hoogste gaten (pos. 2) bevestigd worden, en bij de lage stand van het grondafvoerbandframe in de laagste gaten (pos. 3).
   Voor juiste montage van de afvoerbandjes bij verschillende toepassing wordt verwezen naar de betreffende onderdelentekeningen.

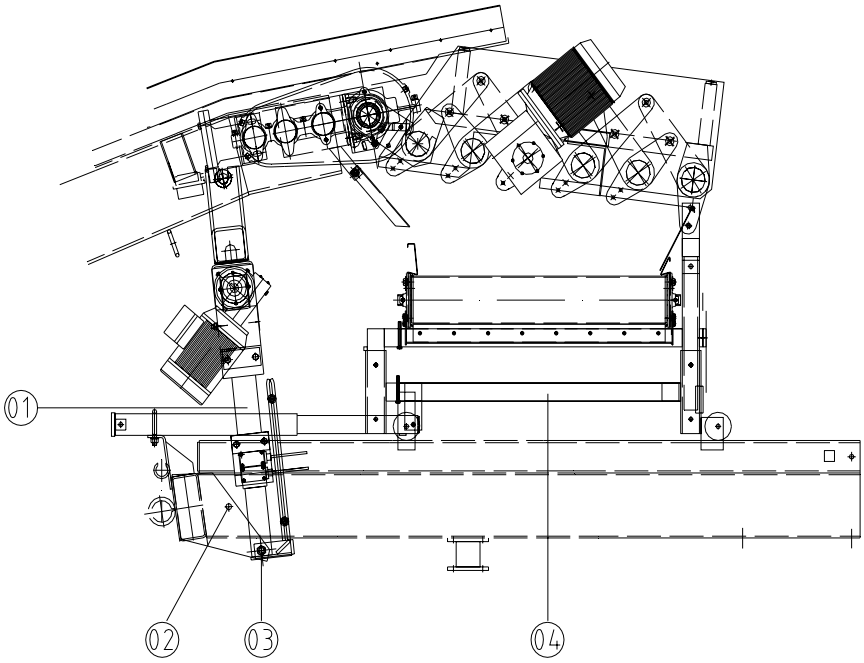

GEVAAR!
Zorg voor veilige ondersteuning tijdens verstelling van de hoogte.

3. Monteer de zijschotten en de instortschotten. In het midden van de bovenrand van de zijschotten bevindt zich een gat, waarin een hijsoogbout bevestigd kan worden. Let hierbij op de afstandsbediening en houder hiervoor. De zijschotten moeten in het midden aan het frame worden vastgeschroefd met een bout M10x90 en een ijzerplaat; deze bevinden zich soms in de schakelkast.

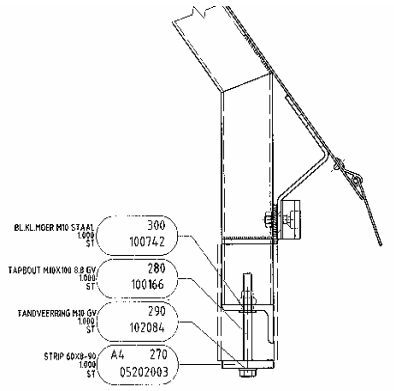

4. Monteer de overspanningspijp tussen de zijschotten, aan deze pijp worden de sensoren voor SB-Control gemonteerd.

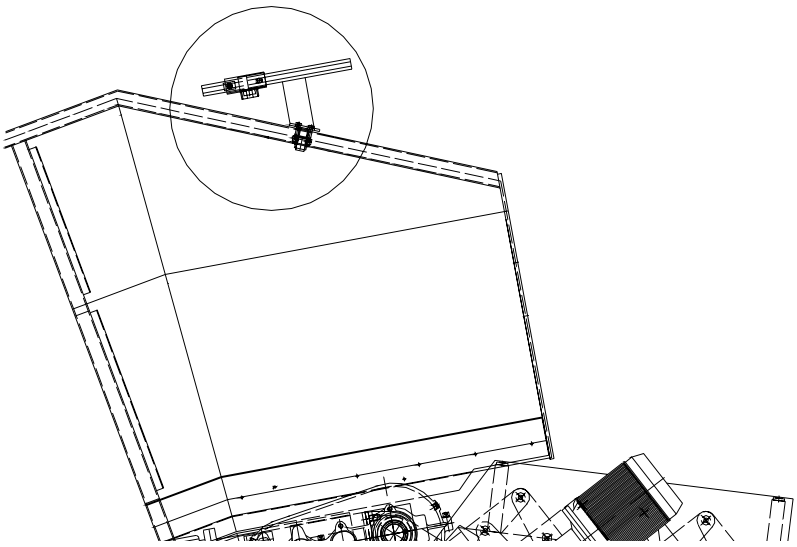

5. Monteer de voor u juiste stekker (niet meegeleverd) aan de voedingskabel en sluit de machine aan op krachtstroom. **Schakel de hoofdschakelaar in en controleer of alle lampjes van de schakelkast gedoofd zijn**; wanneer lampje ‘H1’ naast de hoofdschakelaar brandt moeten twee fasen verwisseld worden. De aansluiting voor de voeding aan de schakelkast is hiervoor voorzien van een fasenwender, te bedienen met een schroevendraaier.
   N.B.: Door toepassing van een frequentieregelaar draait de bodemmat altijd in de goede richting.

6. Controleer of de boutverbindingen vast zitten, de transportbanden recht lopen en de luchtbanden op spanning zijn.

7. Controleer de afstelling van de schrapers van de rollenzeef (indien aanwezig).

8. Monteer de eindschotten op de VAB en de TAB en de los meegeleverde metalen zijplaat met rubber. De afvoerbandjes zijn verschuifbaar.

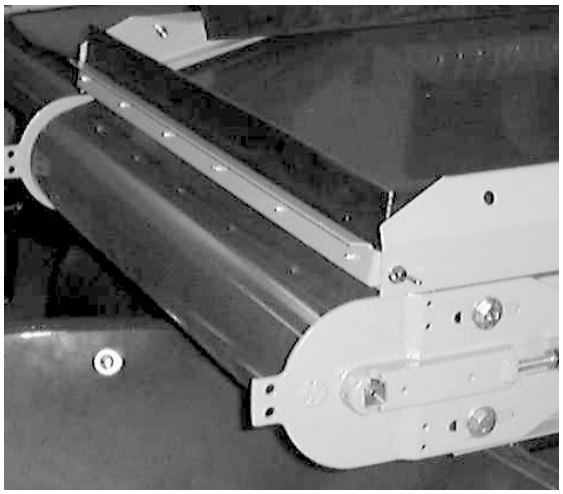

Eindschot TAB, bevestiging met vleugelbout

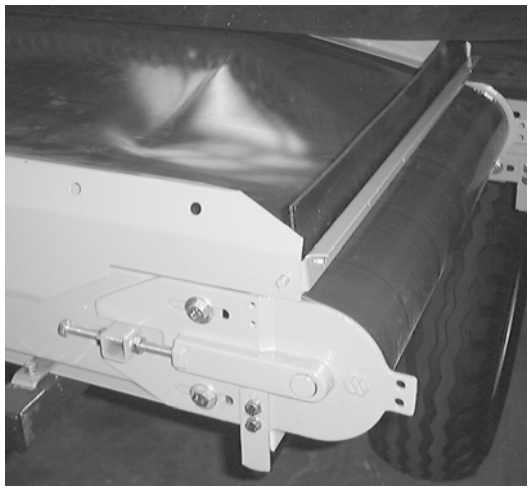

Eindschot TAB, penbevestiging

Keerschot, achteraanzicht

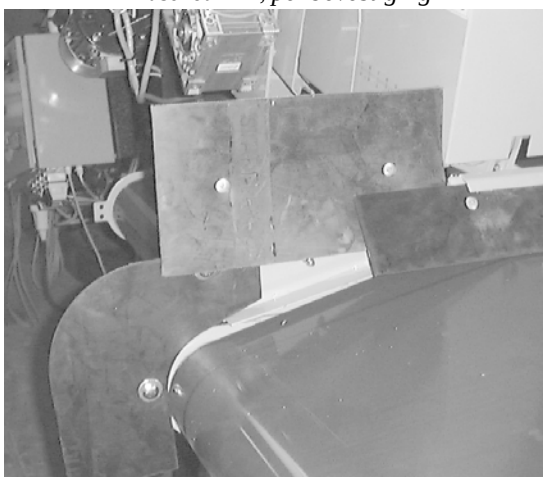

Keerschot, vooraanzicht

9. Monteer evt. los m evt. los meegeleverde accessoires.

Rollenreiniger RZR:

- De RZR Rollenreiniger is meestal reeds gemonteerd: vast aan de kant van de bunker, verschuifbaar aan de kant van de TAB.
- De voedingskabel moet zodanig aangesloten zijn aan de drukknopschakelaar van de RZR motor, dat de RZR tegelijk met de stortbunker wordt in- en uitgeschakeld. Zie „Extra elektrische aansluitingen“.
- Controleer de ketting op juiste draairichting: wanneer de draairichting verkeerd is kan aanzienlijke schade ontstaan!
- De Akulon staven moeten bij gladde rollen tussen de rollen doorsteken. Bij sorteerrollen afstellen volgens de afbeelding rechts.

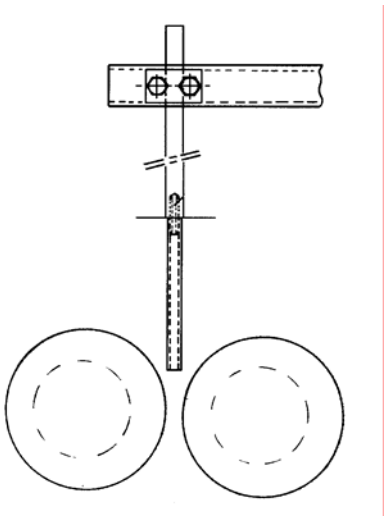

VI. AANSLUITEN EN GEBRUIK

Buitenkant van de schakelkast

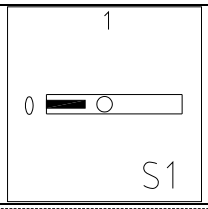	Hoofdschakelaar S1. Heeft de standen ‘0’ (machine uitgeschakeld) en ‘1’ (machine ingeschakeld). **ATTENTIE!** **Controleer bij elke inschakeling of de rollenzeef in de juiste richting draait**.
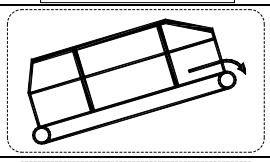	De frequentieregelaar voor de bodemmat wordt in- en uitgeschakeld met schakelaar S2.
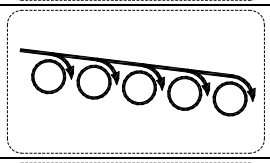	De rollenzeef wordt geschakeld met schakelaar S3 en is voorzien van een tweetoerige motor. Door de knop rechtsom te draaien in stand “1” of stand “2” wordt de lage of hoge snelheid ingeschakeld.
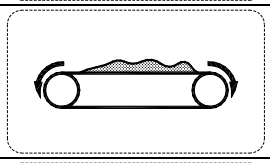	De grondafvoerband wordt geschakeld met driestanden schakelaar S4, posities zijn “1”, “0” en “2”, resp. linksom draaien, uitgeschakeld en rechtsom draaien
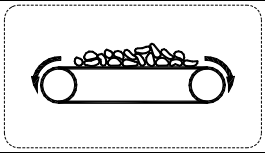	De productafvoerband wordt geschakeld met driestanden schakelaar S5, posities zijn “1”, “0” en “2”, resp. linksom draaien, uitgeschakeld en rechtsom draaien
	Indien achter de eerste rollenzeef geen afvoerband aanwezig is, wordt met deze schakelaar de volgende schakelkast aangestuurd (SU, LT of WSU).
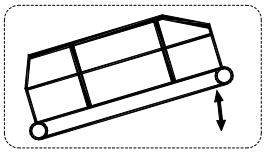	De hellingshoek van de rollenzeef wordt versteld met schakelaar S6, posities zijn “1>”, “0” en “<2”, resp. rollenzeef vlakker (veerretour), uitgeschakeld en rollenzeef steiler (veerretour). De schakelaar bedient elektromotor voor de krikken onder de aandrijfrol van de stortbunker.
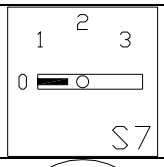	Werkwijze schakelaar voor SB-Control
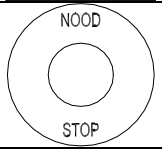	De machine stopt door de noodstopknop in te drukken
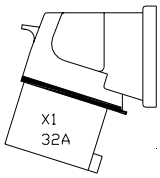	De voedingskabel wordt aangesloten op de rode aanbouw contactstop ‘X1’. De draairichting kan gemakkelijk worden gewisseld door een schroevendraaier in de aanbouw contactstop te steken en de twee pennen van de ‘Phasenwender’ een halve slag te draaien

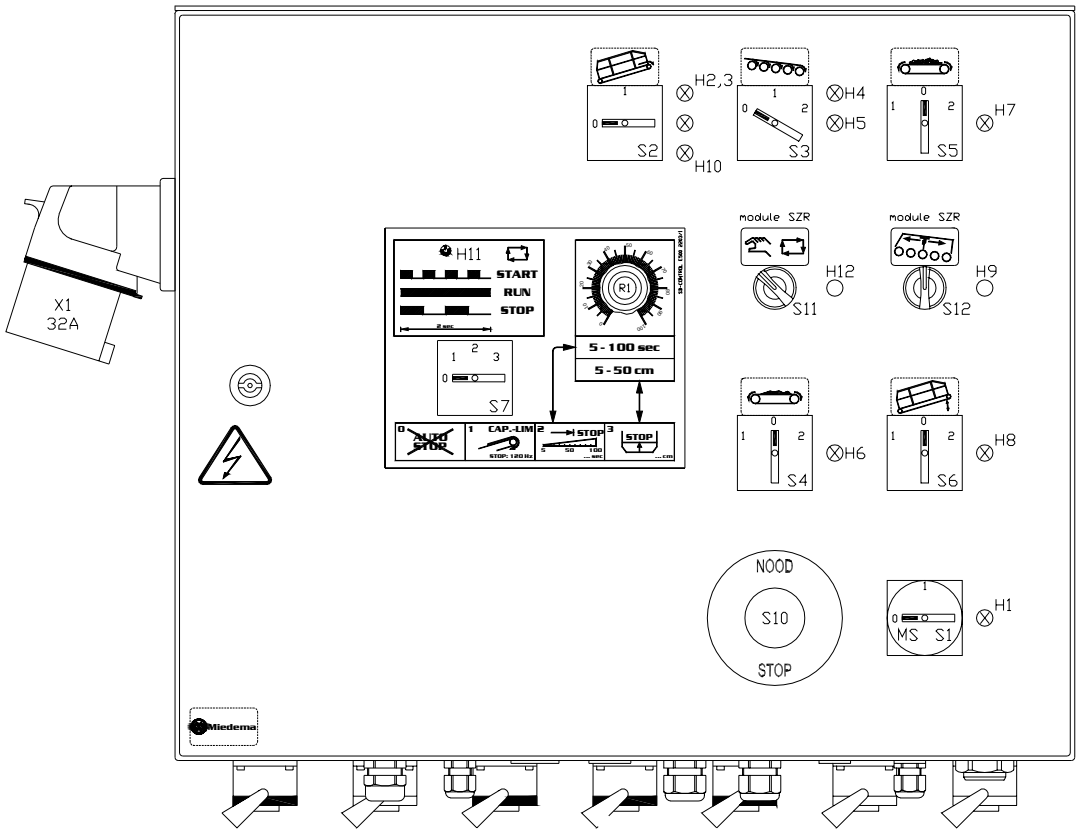

Indien de machine niet wil starten

Geen enkel controlelampje op het kastdeksel mag branden, functie van de LED's:

H1 = fase volgorde relais: een fase mist of twee fasen moeten worden gewisseld
H2 = thermisch contact van 1e bodemmatmotor
H3 = thermisch contact van 2e bodemmatmotor
H4 = thermisch contact van 1e motor van de rollenzeef
H5 = thermisch contact van 2e motor van de rollenzeef (indien aanwezig)
H6 = thermisch contact van de grondafvoerbandmotor (VAB/GAB)
H7 = thermisch contact van de productafvoerbandmotor (TAB/AAB)
H8 = thermisch contact motor voor hellingverstelling (indien aanwezig)
H9 = thermisch contact van de SZR motor (indien aanwezig)
H10 = frequentieregelaar storing: noteer de storingsmelding op het display van de regelaar
H11 = SB-Control indicator
H12 = time-out van de SZR (indien aanwezig)

Let ook op het display van de frequentie regelaar:

- 'noP' = 'no Operation'. Geen spanning op ingang '16' van de klemmenstrook, de regelaar is Stand-by. **Tip:** controleer dit door even een brug te maken tussen de klemmen '20' en '16' van de regelaar: wanneer deze brug gemaakt is moet de regelaar gaan werken.
- Tijdens bedrijf wordt de uitgestuurde frequentie aangegeven, dit is een indicatie voor de snelheid.
- Wanneer er andere informatie op het display wordt getoond, dit s.v.p. noteren voordat u de regelaar uitschakelt.

Open de schakelkast en controleer of de zekeringsautomaat is ingeschakeld en de zekeringen in orde zijn:

F1 = zekeringsautomaat 16A, beschermt uitgaande voeding
F2 = fase volgorde relais, beschermt tegen een missende fase of verkeerde volgorde van fasen
F3 = glaszekering 20x5 mm, 1.25A slow, beschermt het thermische circuit
F4,5 = glaszekering 20x5 mm, 500 mA slow, protects cooling fan motors
F6,7 = glaszekering 20x5 mm, 4A slow, beschermt het 24V stuurstroom circuit

Door de gele hoofdschakelaar op stand “1” te zetten en daarna op de kast de noodstopknop te ontgrendelen en op de groene startknop van de afstandsbediening te drukken, wordt de machine ingeschakeld. De machine start in twee gedeelten: eerst komt magneetschakelaar Q4 in, daarna schakelt een tijdrelais magneetschakelaar Q3 in (zie het elektrisch schema).
Indien de stortbunker door thermische overbelasting uitvalt, stopt de machine volledig en geeft een controlelampje in het schakelkastdeksel aan welke motor de storing veroorzaakt. Maak de gehele machine stroomloos en verhelp de storing.

Binnenkant van de schakelkast

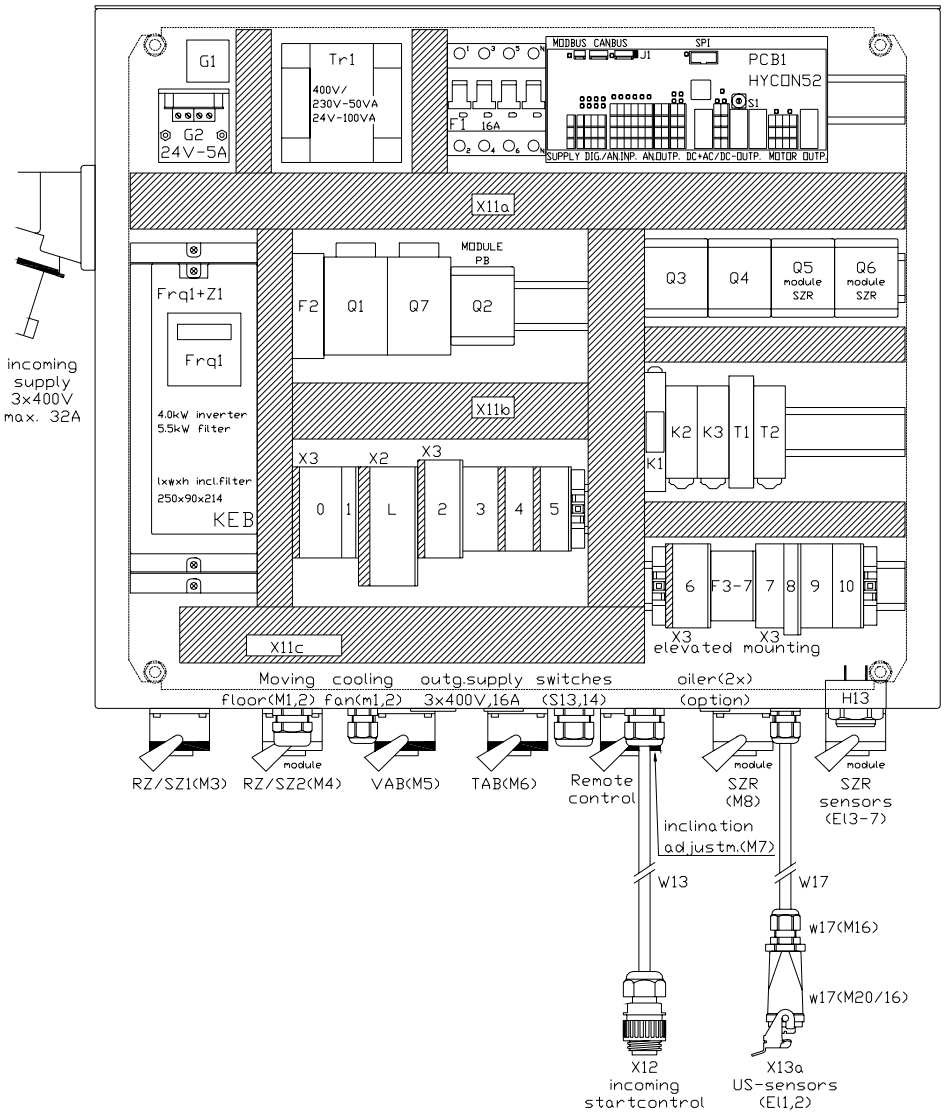

Onderkant van de schakelkast

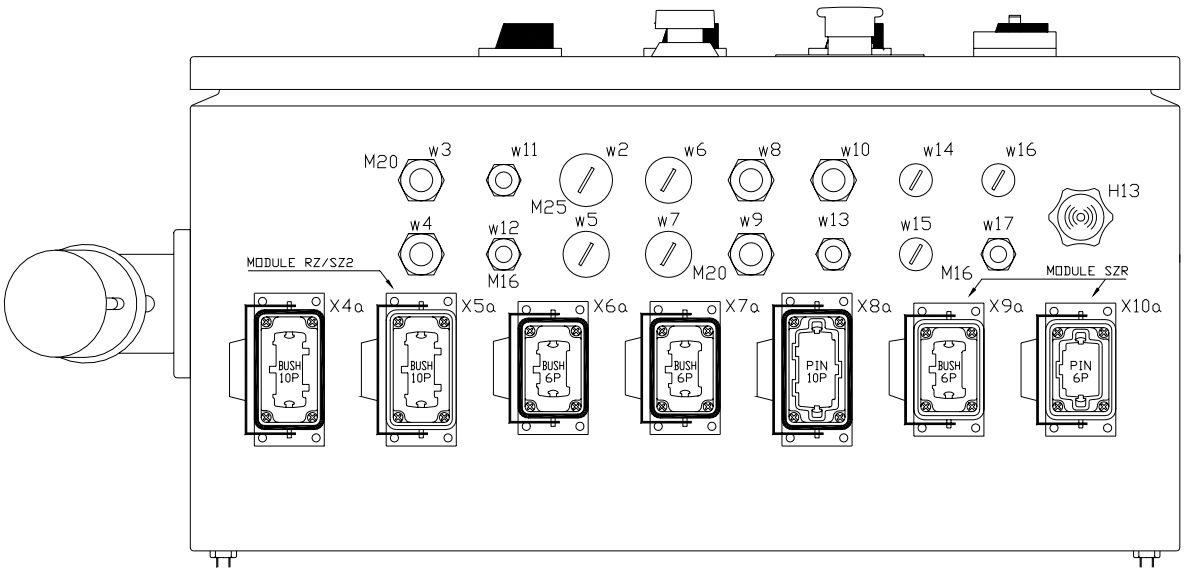

Volgende stopcontacten bevinden zich aan de onderkant van de schakelkast. Van links naar rechts:

X4a = 10p bus, voor de stekker van 1e motor van de rollenzeef
X5a = 10p bus, voor de stekker van 2e motor van de rollenzeef (indien aanwezig)
X6a = 6p bus, voor de stekker van de grondafvoerbandmotor
X7a = 6p bus, voor de stekker van de produktafvoerbandmotor
X8a = 10p pen, voor de afstandsbediening
X9a = 6p bus, voor de stekker van de SZR motor (indien aanwezig)
X10a = 6p pen, voor de stekker van de SZR sensoren (indien aanwezig)

ATTENTIE!
De motoren van MIEDEMA machines worden beveiligd door een contact in de motor zelf. Dit contact verbreekt indien de temperatuur in de motor te hoog oploopt.
Indien een functie niet gebruikt wordt, moet de niet gebruikte aansluiting onder de schakelkast worden voorzien van een los stekerhuis met binnenwerk, waarvan de twee aansluitingen voor het thermische contact doorgelusd zijn (zie het elektrische schema): E700 0130 (6p) of E700 0131 (10p)

ATTENTIE!
Wanneer het totale stroomverbruik meer dan 32A wordt, moet voedingskast E5002305 toegevoegd worden!

AFSTANDSBEDIENING (E5004801)

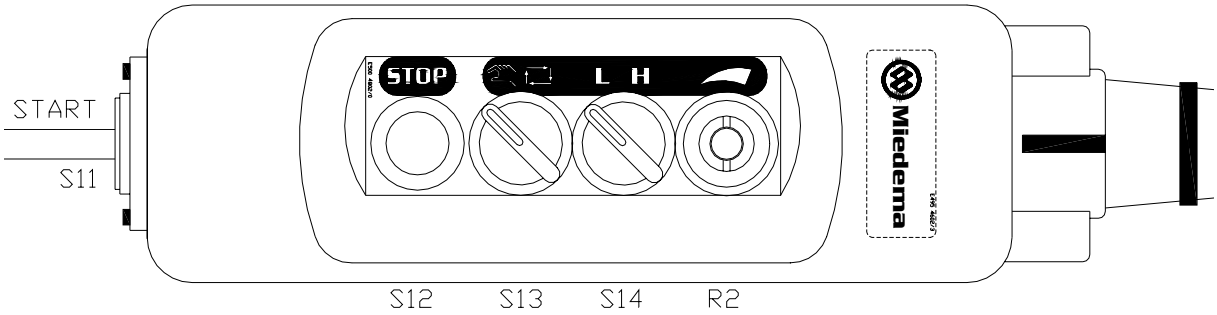

De afstandsbediening is voorzien van:

- Groene startknop S11
- Rode noodstopknop S12
- Werkwijze schakelaar S13, / , om te kiezen tussen handbediening of automatische regeling
- L/H schakelaar S14. Hiermee wordt de instelling gemaakt voor de automatische capaciteitsregeling: L = laag, 0-40% van de maximale capaciteit (bijv. sorteren) en H = hoog, 0-100% van de maximale capaciteit (in- en uitschuren)
- Potmeter R2 regelt in handbediening de bodemmatsnelheid en in automatische werkwijze de capaciteit.

STARTCONTROL

Aan de onderkant rechts van de kast bevindt zich een kort snoer met een ronde stekker. Deze aansluiting maakt centrale in- en uitschakeling van meerdere machines mogelijk ("Startcontrol"). Wanneer de machine met 'Startcontrol' gestart wordt, geeft tijdens het starten de buzzer een geluidssignaal. Voorwaarden voor het centrale in- en uitschakelen van meerdere machines zijn dat:

- alle machines in de lijn voorzien zijn van MIEDEMA 'Startcontrol' of van een voorschakelkast of opstartkast bij machines die met krachtstroom ingeschakeld kunnen worden.
- van alle machines in de lijn moeten de hoofdschakelaars ingeschakeld zijn en de noodstopknoppen ontgrendeld zijn.

STORTSCHOTTEN

Stel de hoogte van het bovenste schot zodanig af, dat het frame van de kipper er net overheen gaat en de achterwielen tot aan het stortschot kunnen komen, dit voorkomt morsen.

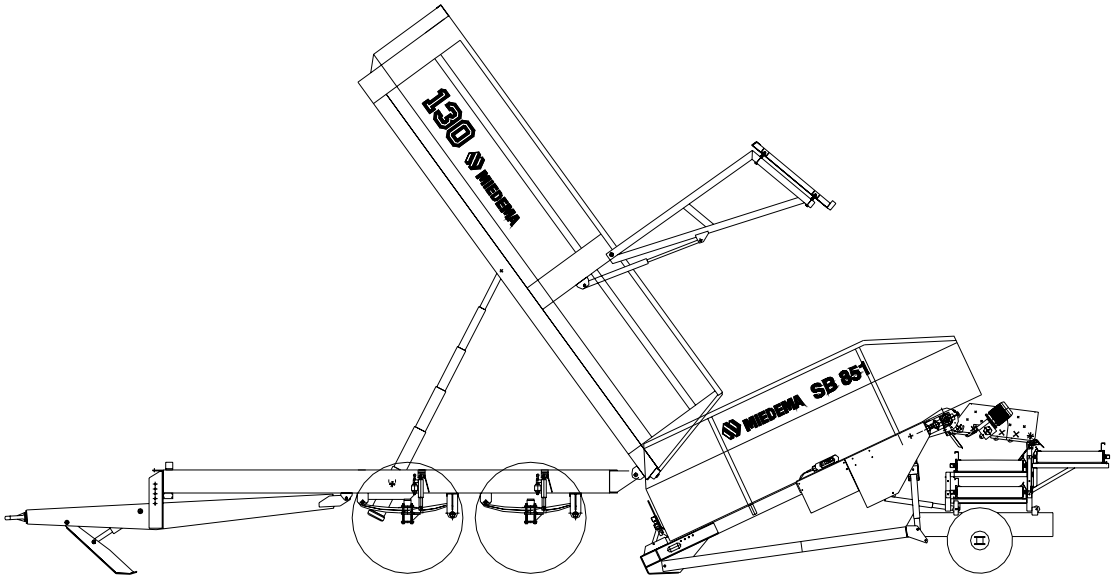

BEDIENING LOSBODEM

De losbodem wordt in- en uitgeschakeld met de knop links boven op de schakelkast. De knop heeft twee standen “0” en “1”, resp. uit en aan. De snelheid van de losbodemmat wordt geregeld door een frequentieregelaar.
Voor het aanpassen van de losbodemsnelheid de draaiknop R1 op de afstandsbediening gebruiken, deze is voorzien van een schaalverdeling om snel opvoeren en het terugvinden van een bepaalde stand mogelijk te maken.

EXTRA ELEKTRISCHE AANSLUITINGEN IN KAST E5003201

Om via de stortbunker een **andere machine constant van krachtstroom te voorzien**, bevindt zich in de schakelkast aansluiting X2 met de klemmen L1, L2, L3, N en een aardeklem waarop een vijfaderige kabel aangesloten kan worden. Voer deze kabel in door een afsluitdop onder in de schakelkast te verwijderen en hiervoor in de plaats een pakkingbus met moer te monteren. Deze uitgang wordt beschermt door een zekeringsautomaat 16A.

Om een externe motor zoals bijv. van een haspel, rollenreiniger of PPB gelijktijdig met de machine te kunnen bedienen en ook op de noodstop te laten functioneren, bevindt zich in de schakelkast aansluiting X3 met de klemmen 21 - 24 (3 fasen en N) en een aardeklem waarop een vijfaderige kabel aangesloten kan worden. Voer deze kabel in door een afsluitdop onder in de schakelkast te verwijderen en hiervoor in de plaats een pakkingbus met moer te monteren. Deze aansluiting is achter magneetschakelaar Q1 aangesloten en wordt ook beschermd door de zekeringsautomaat 16A.

GRONDZEEF

Om een goede uitzeving met minimale beschadiging te bereiken, er naar streven dat het product pas als het de laatste rol heeft bereikt schoon is en niet eerder. Hiervoor zijn er de volgende afstelmogelijkheden:

a) Toevoersnelheid uit de bunker, zorg voor een constante toevoer.
b) Rolsnelheid. De aandrijving van de rollen is zodanig dat de laatste 3 rollen een 15% hogere rolsnelheid hebben dan de eerste 3 rollen. Standaard is de aandrijving voorzien van een tweetoerige motor. Afhankelijk van product en gewenste capaciteit het toerental bepalen.
c) Hellingshoek van de zeef wordt ingesteld m.b.v. de gekoppelde krikken onder de bunker. Hiermee wordt tevens de uitstorthoogte van de bunker veranderd. Voor bediening van de krikken de los meegeleverde slinger gebruiken.
d) Zeefmaat. De afstand tussen de rollen is d.m.v. de gekoppelde krikken tussen bunker en horizontale verstelinrichting verstelbaar. Voor bediening van de krikken de los meegeleverde slinger gebruiken.
e) Ophanging. De positie van de eerste zeefrol is t.o.v. de aandrijfrol van de bunker in hoogte verstelbaar. Normaal is de eerste rol in de hoge positie gemonteerd om de valhoogte tussen bunker en zeef minimaal te houden.

N.B.:
Indien er ongewenst verlies van ondermaat tussen losbodemdoek en eerste zeefrol is, moet de rollenzeef onder de aandrijfrol van de bunker in de onderste stand gezet worden.

BELANGRIJK!
Steentjes e.d. kunnen klem raken tussen bodemmat en eerste rol en hierdoor gaten in het losdoek veroorzaken. Wanneer dit gebeurt moet de rollenzeef in de onderste positie onder de aandrijfrol van de bunker worden gezet, of er moet een spiraalrol i.p.v. een gladde rol gemonteerd worden.

Gebruikelijke positie 1ste rol

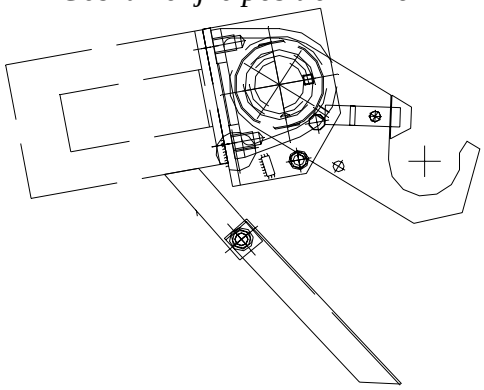

Lage positie 1ste rol

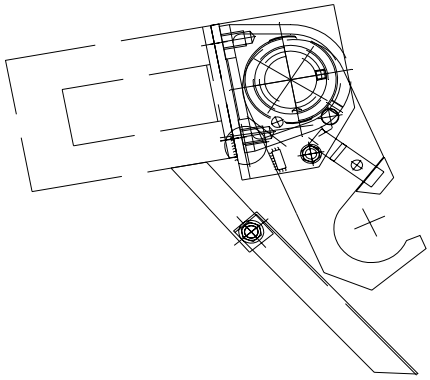

AFVOERBANDJES

De afvoerbandjes zijn met klemplaatjes op het ophangframe vastgezet en kunnen zijdelings verschoven worden nadat de klemplaatjes losgemaakt zijn.
De bandschraper kan aan beide kanten aan de spanners voor de trommelmotor of omkeerrol worden gemonteerd, vaak wordt de schraper aan de afstortkant gemonteerd, om morsen van grond op de vloer te voorkomen.

TREKBOOM

Laat de trekboom op de grond zakken door de bovenste scharnierpen te verwijderen. Verwijder de trekboom door beide scharnierpennen demonteren. Zorg ervoor dat de scharnierpennen tijdens gebruik van de trekboom deugdelijk geborgd zijn.

VARIABEL INSTORTSCHOT (indien aanwezig)

Monteer dit schot volgens tekening A5017020. Zorg ervoor dat het PVC-doek met het ruitjesprofiel naar de buitenkant gemonteerd wordt: het ruitjesprofiel glijdt gemakkelijk over de bodemmat, terwijl de gladde kant veel wrijving heeft met de bodemmat!

SU VOORSORTEERDER (indien aanwezig)

Afhankelijk van knolvorm, vereiste capaciteit en uitvoering van de SU zijn er de volgende afstelmogelijkheden:

1. Sorteermaat. De SU is traploos verstelbaar. De stickers geven slechts een indicatie van de sorteermaat.
2. Hellingshoek. De SU mag vrij steil staan, aardappelen mogen echter niet in één keer doorschieten.
3. Rolsnelheid (variabele rolsnelheid is meerprijs). Naarmate de rolsnelheid lager is wordt de kans op vollopen groter, met name wanneer er weinig toevoer is. Zorg daarom voor een voldoende en constante toevoer. Naarmate er minder toevoer is wordt de kans op vollopen groter.
4. Afschrapers (meerprijs) zijn nodig wanneer de rollen gaan aankoeken. Zorg ervoor dat de schrapers net vrij van de rollen blijven en de schraperhouders de doorval van aardappelen niet belemmeren.
5. Met een rollenreiniger (meerprijs) kunnen de aardappelen tussen de rollen constant verwijderd worden. Stel eerst de juiste zeefmaat in, laat de onderkant van de strijkers iets boven het hart van de rollen de voorkant van de rol gaan.

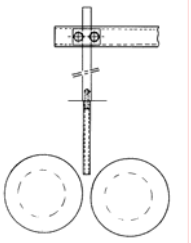

ATTENTIE!

Het is belangrijk er voor te zorgen dat het product niet te lang tussen de rollen blijft hangen en vlot over de SU loopt. Zorg constant voor voldoende toevoer, let op productbeschadiging en sorteernauwkeurigheid.

OLIEDRUPPELAARS

De oliedruppelaars worden bediend door een magneetspoel en werken alleen wanneer de bodemmat draait.

- Vul de druppelaars met BEVEROL ‘Foresta’ chain saw oil of gelijkwaardige olie.
- Stel met de schroef boven op de druppelaars de smering af op10 druppen per minuut. Controleer dit door tijdens bedrijf de druppen te tellen die zichtbaar zijn in het kijkglaasje aan de onderkant.
- De gele ‘hoed’ voorkomt dat regenwater in het reservoir komt.

VII. TRANSPORT

De stortbunker is voorzien van grote luchtbanden en een afneembare trekboom, waardoor vervoer achter een trekker mogelijk is. Bij het vervoer er op letten dat de machine breder is dan 250 cm, en dat de dwarsbandjes deugdelijk op hun draagframes bevestigd zijn.

ATTENTIE!

- **Zorg ervoor dat de bevestiging aan de trekker goed beveiligd is zodat de stortbunker tijdens transport niet los kan raken. Zorg altijd voor een goede borging.**
- **De maximaal toegestane rijsnelheid is 6 km/ uur!**
- **Als de stortbunker nieuw is moeten de wielmoeren worden nagetrokken, totdat het aanhaalmoment gelijk blijft.**

VIII. PERIODIEK ONDERHOUD

1. Dagelijks

- Controleer de transportbanden op rechtlopen. Zorg ervoor dat de draagrollen, aandrijfrol en omkeerrol schoon zijn. Dit om onnodige slijtage en scheeflopen te voorkomen. De afvoerbanden worden gestuurd door de M10 bouten 'B' van de spanners los te draaien en de spanner te verschuiven door tapbout 'A' te verdraaien. Draai de bouten 'B' na het afstellen weer vast.

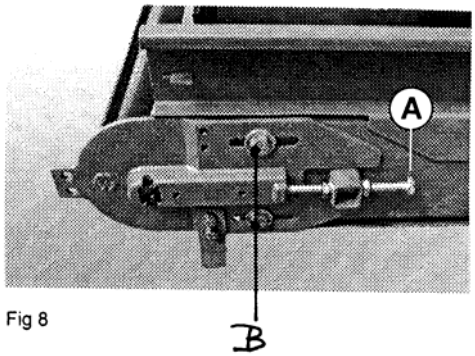

Fig 8

  Ook de bandschraper beïnvloedt de bandsturing, laat de schraper niet onnodig strak aanlopen
- Controleer of de koelventilator van de bodemmat aandrijfmotor werkt. Wanneer alleen de hoofdschakelaar ingeschakeld is, kunt u de ventilator horen draaien nadat de startknop op de afstandsbediening ingedrukt is.
- Controleer of de motoren schoon zijn zodat een goede koeling gewaarborgd is
- De bodemmat moet aan beide zijkanten goed worden afgedicht tussen het losdoek en de zijschotten.
- Zorg ervoor dat de rollen van de zeef schoon blijven door juiste afstelling van de schrapers. Deze moeten over de volledige breedte van de rol licht tegen de rol aandrukken of er net vrij van zijn.
- Verwijder stenen die tussen de gladde rollen van de rollenzeef komen. Monteer evt. een rollenreiniger (meerprijs).

2. Wekelijks

a) Smeer de vetnippels licht door:
   - spanlagers aandrijfrol 2 nippels
   - spanlagers omkeerrollen 2 nippels
   - tandwiel omkeeras bodemketting 1 nippel
   - horizontale en verticale krikken 2 nippels per krik

b) Controleer de trommelmotoren, draagrollen en omkeerrollen in de afvoerbandjes op aangroeien van grond, zonodig de rollen schoonmaken en de bandschrapers op goede werking controleren

c) Zorg ervoor dat de aandrijfkettingen van de rollenzeef en van de bodemmatkettingen vet blijven. Voorkom dat olie of vet op het doek van de bodemmat komt!

d) controleer de boutverbindingen op vastzitten, assen en klemringen van lagers op goede borging, enz.

e) Controleer de spanning in de luchtbanden: max. 4,5 bar

3. Spannen losbodemkettingen

Het losdoek van de bodemmat moet vrij van de grond blijven, strak spannen is niet nodig.

Attentie: Zorg ervoor dat de afstand tussen de omkeertandwielen van de losbodemkettingen en de verstelbare hoekijzers waar de ketting over loopt minimaal blijft.

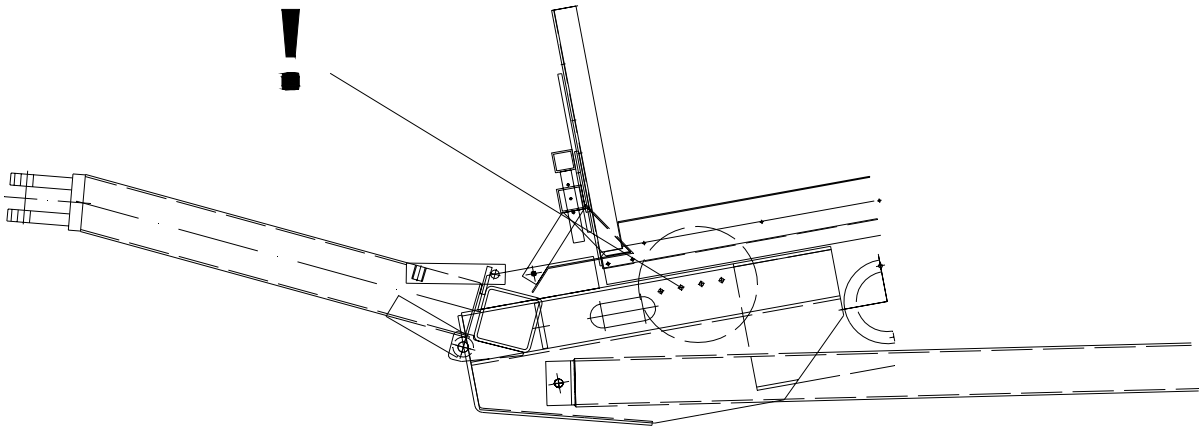

4. SU voorsorteerder (indien aanwezig)

a) De conussen van de sorteerrollen zijn slijtagedelen, voorkom beschadiging door ervoor te zorgen dat tussen de rollen geen stenen blijven steken. Voorkom slijtage door regelmatig loof e.d. dat zich opbouwt onder de SU en dan tegen de conussen gaat wrijven te verwijderen.

b) De conussen moeten in goede staat zijn. Versleten conussen tijdig vervangen. Om een conus te vervangen de rolas demonteren. De rollen zijn met een snelwisselsysteem gemonteerd: schroef de bouten in de aseinden los en verwijder de rol.

5. Na het seizoen

a) Reinig de stortbunker grondig, spuit **NIET** met hogedrukspuit water in lageringen of op het elektrisch systeem.

b) Smeer de stortbunker geheel door.

c) Bescherm alle draadeinden, cilinderpunten en blanke metalen delen tegen roest, evenals de binnenkant van de stortbunker.

d) Controleer de machine op slijtage, vervang versleten onderdelen, let met name op de kettingen en de tandwielen van de rollenzeef.

e) Ontspan de transportbanden van VAB en TAB.

f) Draai in de schakelkast de schroeven na waarmee de draden zijn vastgezet.

g) Bescherm de schakelkast, afstandsbedieing en de overige elektrische componenten tegen regen en condensvocht.

ATTENTIE!

Deze algemene controles zijn gebaseerd op normaal gebruik. Bij intensief gebruik dient U de controles vaker uit te voeren.

6. Aanhaalmomenten (van bouten kwaliteit 8.8)

Nominale afmeting	Sleutelwijdte	Aandraaimoment (Nm)
M5	8	5,7
M6	10	9,9
M8	13	24
M10	17	48
M12	19	85
M16	24	210
M20	30	400
M24	36	700

7. Aandrijfkettingen rollenzeef

De korte kettingen tussen de tandwielen van de rollenzeef worden in de fabriek gemonteerd als eindloze kettingen, dus zonder sluitschakel. Om een eindloze ketting te demonteren en te monteren is het nodig het gelagerde tandwiel met bus (pos. 14) te verschuiven, hetgeen alleen mogelijk is indien de bevestigingsbout (pos. 11) uit de bus (pos. 14) teruggetrokken wordt. Zorg ervoor dat het scharnierpunt van de scharnierdelen intact blijft.
Eventueel kan een eindloze ketting ook gebroken worden en kan een ketting met kettingverbinder toegepast worden.

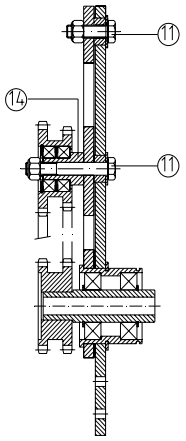

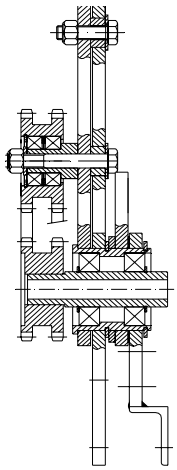

8. Olievullingen

- Tandwielkasten van bodemmataandrijving: per kast 2.8 liter tandwielolie BP GR-XP 320 of Mobilgear 632.
- Wormwielkast van de rollenzeefmotor: 0.52 kg / 0.58 liter synthetische olie ISO VG 320
- Rollenzeefmotor met variator: 1.07 kg ATF Dexron (bijv. Mobil ATF Dexron 220) in de variator en 0.55 l AGIP Telium VSF in de wormwielkast
- Trommelmotor in afvoerband ø127 x 750 mm: 1,55 dm³ olie SUNECO Sunep 1055 of Texaco Meropa 100.
- Trommelmotor in afvoerband ø127 x 950 mm: 2,05 dm³ olie SUNECO Sunep 1055 of Texaco Meropa 100.
- Elektrisch oliedruppelaars: BEVEROL 'Foresta' chain saw oil of gelijkwaardige olie, 10 druppen per minuut

IX. AANWIJZINGEN VOOR HET BESTELLEN VAN ONDERDELEN

Onderdelen kunt u bestellen bij uw MIEDEMA dealer of importeur. Bij bestelling van onderdelen steeds vermelden:

1. Type en bouwjaar van uw machine.
2. Uw naam en adres en eventueel het afleveradres.
3. Onderdeelnummer, benaming van het onderdeel en het gewenste aantal.
4. Verzendwijze. De verzendkosten zijn altijd voor de ontvanger.

Onderdelen t.b.v. garantiewerkzaamheden

1. Deze onderdelen worden uitsluitend via de chefwerkplaats van de MIEDEMA dealer geleverd. Op de onderdelenorder wordt door MIEDEMA een aantekening gemaakt dat de onderdelen na retournering van de defecte delen in geval van garantie gecrediteerd zullen worden.
2. Onderdelen worden alleen gecrediteerd als bij retournering ook aangegeven wordt op welke pakbon of factuur van MIEDEMA de vervangende onderdelen geleverd zijn.

X. SB-CONTROL (indien aanwezig)

1. Het monteren van de sensoren

Voor een juiste capaciteitsregeling is het zeer belangrijk om de sensoren op de juiste plaats te monteren en op de goede hoogte af te stellen. De plaats is afhankelijk van het talud van het product. De sensoren moeten signaleren net voor het punt waar het product naar beneden rolt of valt, en zijn daarom verschuifbaar gemonteerd in U-profielen. Beide sensoren moeten op ±106 cm van de bodemmat verwijderd en zo mogelijk haaks op de band gericht zijn. Wanneer de laagdikte minder dan 9 cm is, draait de bodemmat op maximale snelheid.

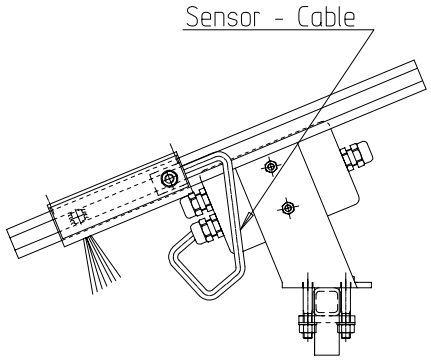

Verklaring van de twee lampjes op de sensor:

LED 1	LED 2	Verklaring en signaaluitgang
ROOD	ORANJE	afstand < 20 cm, signaalspanning 2 Vdc
GROEN	ORANJE	afstand 20 - 110 cm, signaalspanning 2-11 Vdc
ROOD	ORANJE	afstand 110 – 150 cm, signaalspanning 11 Vdc
ROOD	GROEN	afstand > 150 cm, signaalspanning 0 Vdc

2. Handbediening of automatisch regelen

De afstandsbediening is voorzien van schakelaar / (hand/auto), waarmee gekozen wordt voor handbediening of SB-Control.

In handbediening wordt de bodemmatsnelheid traploos geregeld met uitsluitend de meest rechtse draaiknop op de knuppel.

In de automatische SB-Control stand wordt de bodemmatsnelheid door een microprocessor geregeld. De capaciteit wordt op de afstandsbediening als volgt ingesteld:

- Met de L/H schakelaar wordt de instelling gemaakt voor de automatische capaciteitsregeling: L = laag, 0-40% van de maximale capaciteit (bijv. sorteren) en H = hoog, 0-100% van de maximale capaciteit (in- en uitschuren)
- Met de potmeter wordt de capaciteit traploos ingesteld.

3. Programmaverloop en automatisch stoppen

Met SB-Control is het mogelijk om in automatisch bedrijf op vier verschillende manieren te STOPPEN, zonder de ingestelde capaciteit te beïnvloeden:

	Werkwijze 0: **Geen AUTO STOP;** Geen automatische stop wanneer met SB-Control gewerkt wordt. Lampje 'H11' brandt constant
	Werkwijze 1: **Stoppen bij het bereiken van de capaciteitslimiet** • In de STARTFASE knippert het groene lampje 'H11' in het schakelkastdeksel snel en draait de bodemmat met een snelheid van maximaal 90 Hz. • Vanuit de startfase komt de regeling in NORMAAL AUTOMATISCH BEDRIJF wanneer het product hoger komt en de regelaar beneden een gewenste snelheid van 113 Hz komt: het groene lampje 'H11' in het schakelkastdeksel brandt dan constant • STOPFASE: de machine stopt 8 seconden nadat de ingestelde capaciteit niet meer gehaald kan worden (regelaar op 120 Hz)
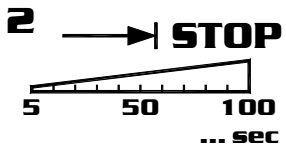	**Werkwijze 2**: **Stoppen op tijd, bij leegdraaien** • In de STARTFASE knippert het groene lampje 'H11' in het schakelkastdeksel snel en draait de bodemmat met een snelheid van maximaal 90 Hz. • Vanuit de startfase komt de regeling in NORMAAL AUTOMATISCH BEDRIJF wanneer het product hoger komt dan 25 cm: het groene lampje 'H11' in het schakelkastdeksel brandt dan constant • STOPFASE: de machine stopt na de ingestelde tijd (5...100 sec.) wanneer er minder dan ± 9 cm product in ligt. In de stopfase zal de bodemmat op volle snelheid (120 Hz) draaien
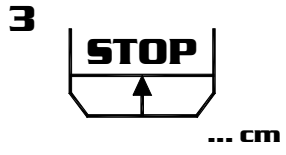	**Werkwijze 3**: **Stoppen bij minimale laagdikte** • In de STARTFASE knippert het groene lampje 'H11' in het schakelkastdeksel snel en draait de bodemmat met een snelheid van maximaal 90 Hz. • Vanuit de startfase komt de regeling in NORMAAL AUTOMATISCH BEDRIJF wanneer het product hoger komt dan 8 cm boven de ingestelde waarde: het groene lampje 'H11' in het schakelkastdeksel brandt dan constant • STOPFASE: de machine stopt 8 seconden nadat het product beneden de minimaal ingestelde laagdikte (9...49 cm) komt. Wanneer tijdens de stopfase het product nog verder zakt, zal de bodemmat niet sneller gaan draaien. **N.B.:** De stortbak kan onbedoeld afslaan in deze werkwijze wanneer de kipper niet tijdig hoger gezet wordt tijdens het lossen

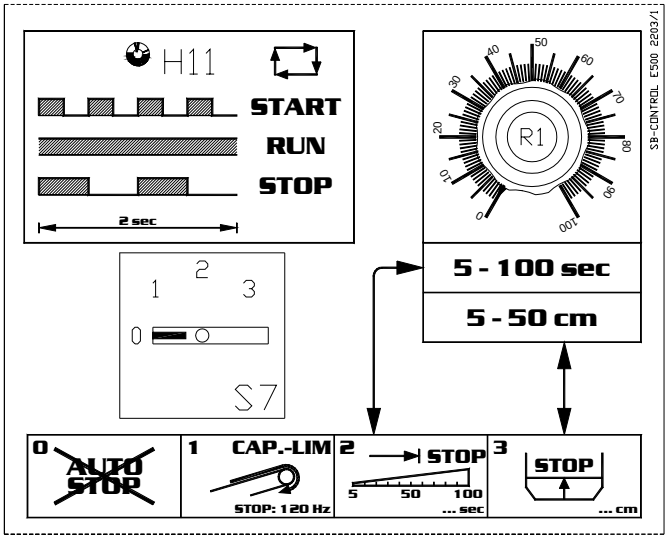

De werkwijzen worden gekozen met vierstanden schakelaar ‘S7’ op het schakelkastdeksel. Met lampje H11 wordt het volgende aangegeven:

- **Snel knipperen** geeft aan dat de SB-Control in de startfase is: er wordt met maximaal 90 Hz bodemmatsnelheid opgevoerd
- **Continu branden** geeft normaal automatisch bedrijf aan, of als de besturing uit bedrijf is (machine gestopt)
- **Langzaam knipperen** geeft aan dat de SB-Control in de stopfase is.
- **Uit** is handbediening

De leeglooptijd (in stand 2) of de laagdikte (in stand 3) wordt ingesteld met potentiometer R1 op de kast.

4. Door blijven draaien in geval van storing:

Wanneer de SB-Control niet meer werkt, moet op handbediening verder worden gewerkt: kies op de afstandsbediening stand en regel de bodemmatsnelheid met potentiometer

5. Afkoppelen van de sensoren

Onder de schakelkast bevindt zich een kort snoer ‘W17’ met een vierkante stekker ‘X13a’. Koppel stekker ‘X13a’ los wanneer de overspanningpijp met de sensoren gedemonteerd moet worden.

6. HYCON52 Software LED

In de schakelkast is een groene microprocessor kaart ‘HYCON 52’ gemonteerd. Op deze kaart is een software LED gemonteerd:

- Tijdens het inschakelen wordt door knipperen de versie getoond, waarna de LED 5 seconden dooft
- Wanneer de LED constant brandt, wordt er een verschil van meer dan 50 cm tussen de US sensoren gemeten
- Wanneer de LED knippert is de interval regeling actief: bodemmat schakelt wisselend in en uit.

XI. SZR REINIGER VOOR SPIRAALROLLEN (OPTIE)

GEBRUIKSAANWIJZINGEN

Schakelkastdeksel E5003201

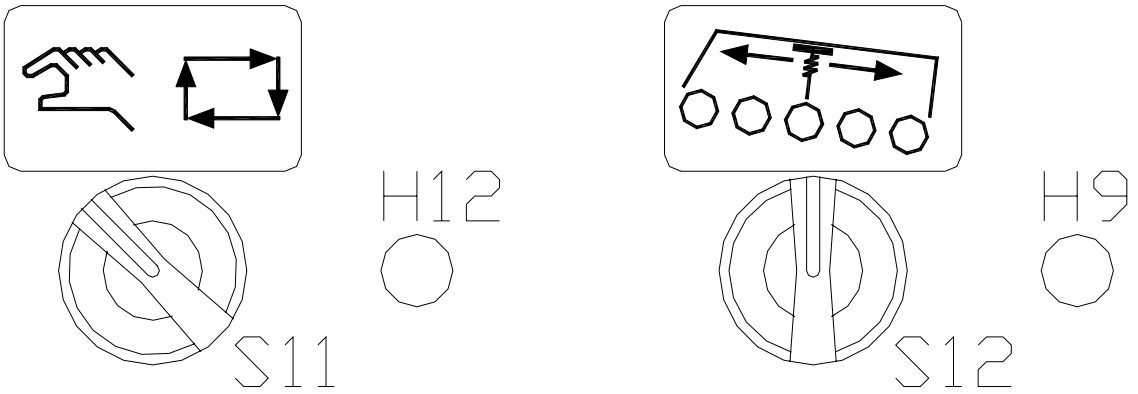

De symbolen op het schakelkastdeksel betekenen:

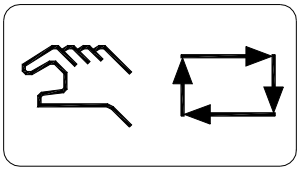	De keuzeschakelaar S11 heeft 2 posities: • : in 'Stand-by' mode blijft de reinigingsveer automatisch tussen 2 rollen staan. : in 'Auto' mode gaat de reinigingsveer automatisch boven een spiraalrol staan en wordt dan steeds heen en weer verplaatst.
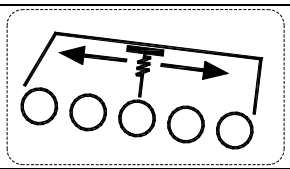	Schakelaar S12 verplaatst de reiniger.
LED H9	Thermisch contact van de SZR motor is onderbroken
LED H12	MOTOR TIME OUT: nadat de motor 5 seconden aangestuurd is, wordt deze door het systeem uitgeschakeld en gaat deze LED 2x per seconde knipperen. RESET van H12: verplaats met S12 de reiniger handbediend, of kies handbediening met schakelaar S11.

REINIGING VAN UITEINDEN

De reinigingsvinger gaat naar de volgende rol zodra de benaderingssensor wordt bediend door de wagen. De positie van de sensor is instelbaar doordat beugel van sleufgaten is voorzien.

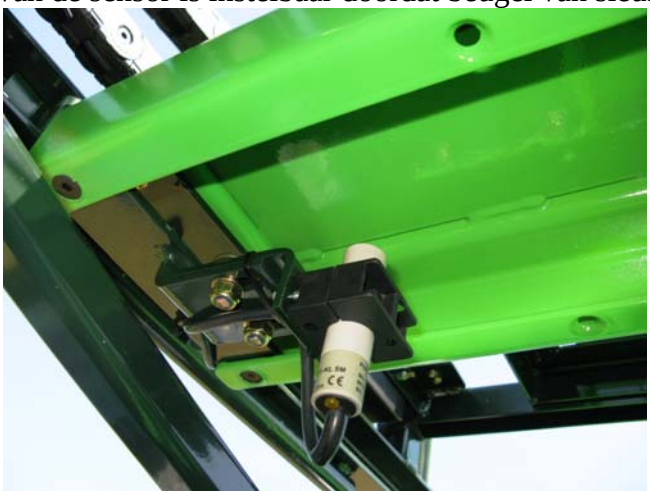

Om te voorkomen dat de uiteinden van de spiraalrollen teveel ‘aangroeien’, kunnen deze worden voorzien van korte schrapers (PN 10860400):

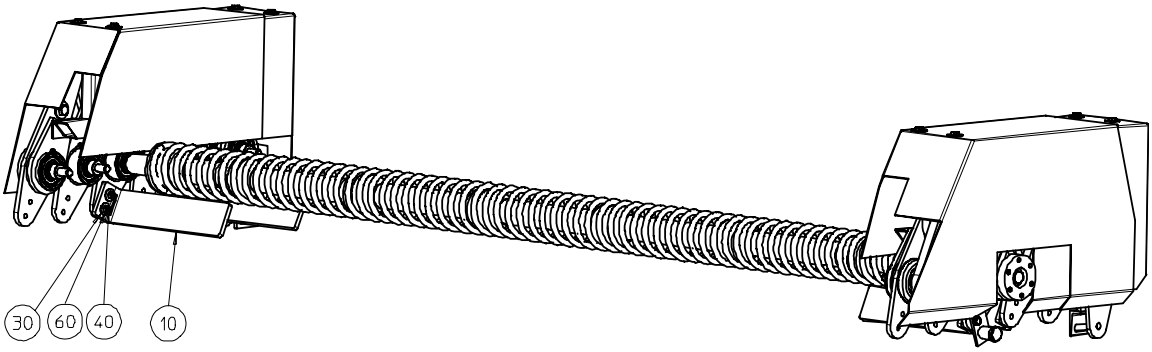

EXTRA REINIGING

Om de rollen vaker te reinigen kan een tweede tweede kar met pen in de rail gemonteerd worden (PN 10860370/0).

WERKWIJZE

Om voldoende reinigingscapaciteit te behouden, moet worden voorkomen dat de spiraalrollen vol raken met loof en grond. Denk om het volgende:

- Op de hoge snelheid worden de spiralen twee maal vaker gereinigd.
- Overtuig u ervan dat de reinigingsveer juist is afgesteld. De tip van de veer moet altijd tussen de windingen blijven en moet net vrij blijven van de centreerbussen in de spiralen. Tijdens het teruggaan naar de bodemmat, moet de tip net naast het midden aan de kant van de bodemmat staan, om de motor minder zwaar te belasten.
- Indien de eerste rollen sneller vervuild raken dan de volgende rollen, kan de volgorde van reiniging worden veranderd.
- Er zijn ook spiraalrollen met vulbuizen beschikbaar tegen meerprijs (artikelnummers 07234312 en 07234313 voor SZ-240).

SCHAKELKAST BINNENKANT

In de schakelkast is een groene microprocessor kaart ‘HYCON 52’ gemonteerd. Op deze kaart is een keuzeschakelaar ‘S1’ gemonteerd. Deze schakelaar wordt gebruikt om de volgorde van reiniging van de rollen aan te passen:

- S1 = 0. Off mode: alle SZR uitgangen zijn uitgeschakeld.
- S1 = 1. Normale volgorde, de reinigingsveer gaat continu heen en weer langs alle rollen.
- S1 = 2. Afwisselend worden alle rollen en alleen rollen 1 en 2 gereinigd. Dit kan nodig zijn indien de eerste twee rollen vaker moeten worden gereinigd dan de volgende rollen.
- S1 = 3. Afwisselend worden alle rollen en alleen rollen 1 – 3 gereinigd. Dit kan nodig zijn indien de eerste drie rollen vaker moeten worden gereinigd dan de volgende rollen.

Enz.!!!

Wees voorzichtig wanneer de positie van ‘s1’ wordt veranderd, omdat deze schakelaar erg kwetsbaar is!

ONDERHOUD

GA NOOIT OP DE REINIGER STAAN!

Dagelijks of vaker

- Overtuig u ervan dat de reinigingsveer juist is afgesteld.
- Maak de reinigingsveer schoon, verwijder loof e.d.
- Controleer de afstelling van de benaderingssensoren. De speling tussen sensor en het metaal moet ongeveer 5 mm zijn.

Wekelijks

- Controleer de boutverbindingen op vastzitten, assen en klemringen van lagers op goede borging, enz.
- Controleer of de reinigingsveer in dezelfde positie ten opzichte van de spiraalrol blijft, tijdens het verplaatsen van de ene naar de andere kant van een rol. Controleer de spanning van de aandrijfkettingen, de kettingen mogen geen speling hebben. Smeer indien nodig de kettingen.
- Zorg ervoor dat de dwarsgeleider zonder speling in het frame is gemonteerd.

Mogelijke storingen SZR

Probleem:	**Mogelijke oorzaak:**	**Oplossing:**
De SZR reiniger start niet.	Keuzeschakelaar in Stand-by positie.	Zet de schakelaar in 'Auto' positie.
Reinigingsveer loopt vast.	a. Een sensor werkt niet of het signaal komt niet goed binnen op de microprocessor b. Motor werkt niet	a. Controleer de sensoren: zowel de LED op de sensor en de overeenkomende ingangs-LED op de microprocessor b. Controleer overeenkomende uitgang LED op de microprocessor, de magneetschakelaars en meet de motor door.
De reinigingsvinger blijft stilstaan.	a) De tip is te hoog afgesteld. b) De tip is niet in het midden boven de rollen afgesteld c) De afstand tussen de rollen links en rechts is ongelijk.	a) Stel de tip van de reinigingsvinger af, verander eventueel de hoogte van het SZR frame aan beide kanten bij de instort. b) Plaats in handbediening de tip recht boven een rol en stel de sensorhouder aan de zijkant af c) Stel de horizontale krikken links en rechts opnieuw af.
De reinigingsvinger slaat een rol over	Benaderingssensor rolpositie niet goed afgesteld	Sensor afstellen
De schuifwagen en/of de reinigingsvinger schokt en eventueel gaat de vinger halverwege naar een volgende rol.	• De rollen van de dwarsgeleiding draaien niet. • De tip is te laag afgesteld en loopt vast op een centreerbus in een spiraalveer.	• Zorg ervoor dat de rollen draaien tijdens het verschuiven. • Stel de tip van de reinigingsvinger af, verander eventueel de hoogte van het SZR frame aan beide kanten bij de instort. • Smeer de kettingen en controleer de spanning van de kettingen.
Lampje H12 gaat knipperen	Motor is vastgelopen	Programma starten met de omhoog/omlaag knop

CONTROLE METHODE:

TIP!
Om te controleren of de motor van de SZR goed werkt, kan de stekker van de SZR motor worden verwisseld met een stekker van een afvoerbandmotor. Hierna kan de werking van de SZR motor worden getest met de schakelaar van de afvoerband.

1. Plaats de werkwijze schakelaar S11 op Automatisch.
2. Start de machine, de reinigingsvinger moet naar een spiraalrol toegaan: LED's H3 + H8 moeten branden (zie de tekening op bladzijde 39)
3. Op het moment dat de reinigingsvinger bij een zijkant komt, moet H7 gaan branden en de reinigingsvinger moet naar de volgende spiraalrol gaan: H8 dooft en moet weer gaan branden wanneer de reinigingsvinger bij de nieuwe spiraalrol arriveert.
4. Op het moment dat de reinigingsvinger naar de laatste spiraalrol toegaat, moet ook H6 gaan branden. H6 moet constant blijven branden zolang de reinigingsvinger de laatste spiraalrol reinigt: lampjes H3 + H6 + H8 moeten blijven branden.
5. De reinigingsvinger gaat op dezelfde wijze terug naar de bodemmat.
6. Op het moment dat de reinigingsvinger naar de eerste spiraalrol toegaat, moet ook H5 gaan branden. H5 moet constant blijven branden zolang de reinigingsvinger de eerste spiraalrol reinigt: lampjes H3 + H5 + H8 moeten blijven branden.

Sensor El3: detectie voor de eerste rol (komt overeen met H5)	Sensor El4: detectie voor de laatste rol (komt overeen met H6)

Sensor rechts El5: rechterkant bereikt (komt overeen met H7)

Sensor rechts El6: linkerkant bereikt (komt overeen met H7)

Sensor El7: detectie van de rolpositie (komt overeen met H8)

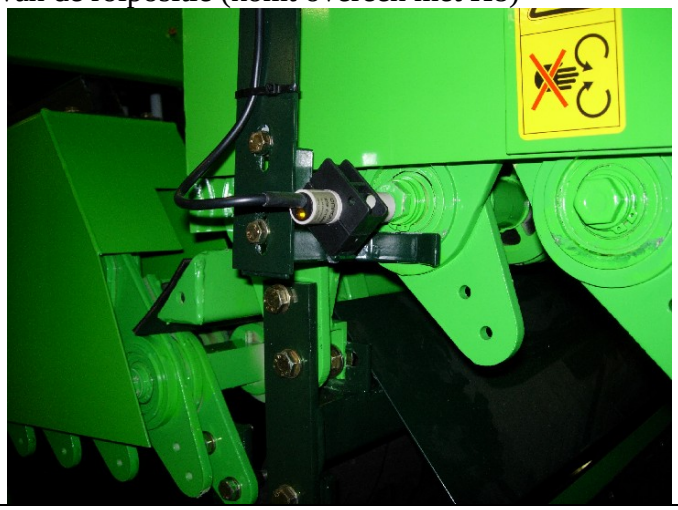

Wanneer een LED niet correct brandt, moet de betreffende sensor worden gecontroleerd:

- De afstand van signalering moet correct zijn (5 mm)
- De signalering moet betrouwbaar zijn: op het midden van het metaal, niet op een zijkant
- De LED op de sensor moet branden wanneer gesignaleerd wordt

Wanneer een sensor juist signaleert, maar de ingang van de HYCON foutief is, of wanneer de sensor helemaal niet werkt, moeten ook de aansluitingen in de kabeldoos worden gecontroleerd! Zie hiervoor ook tekening E7004111.

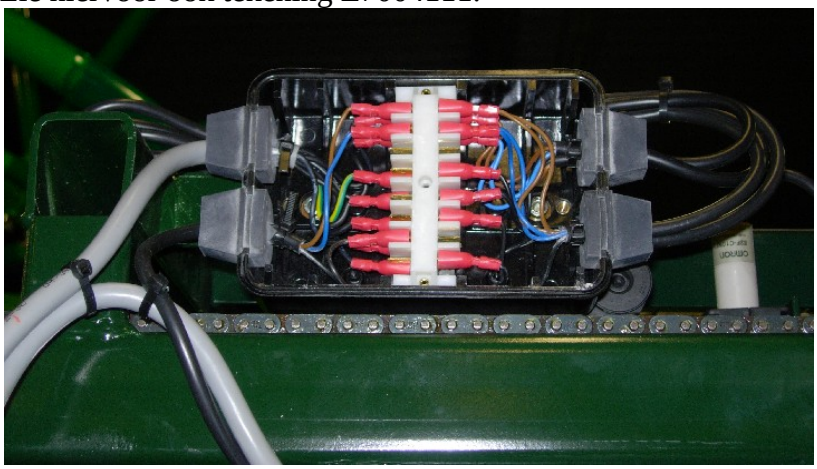

HYCON52

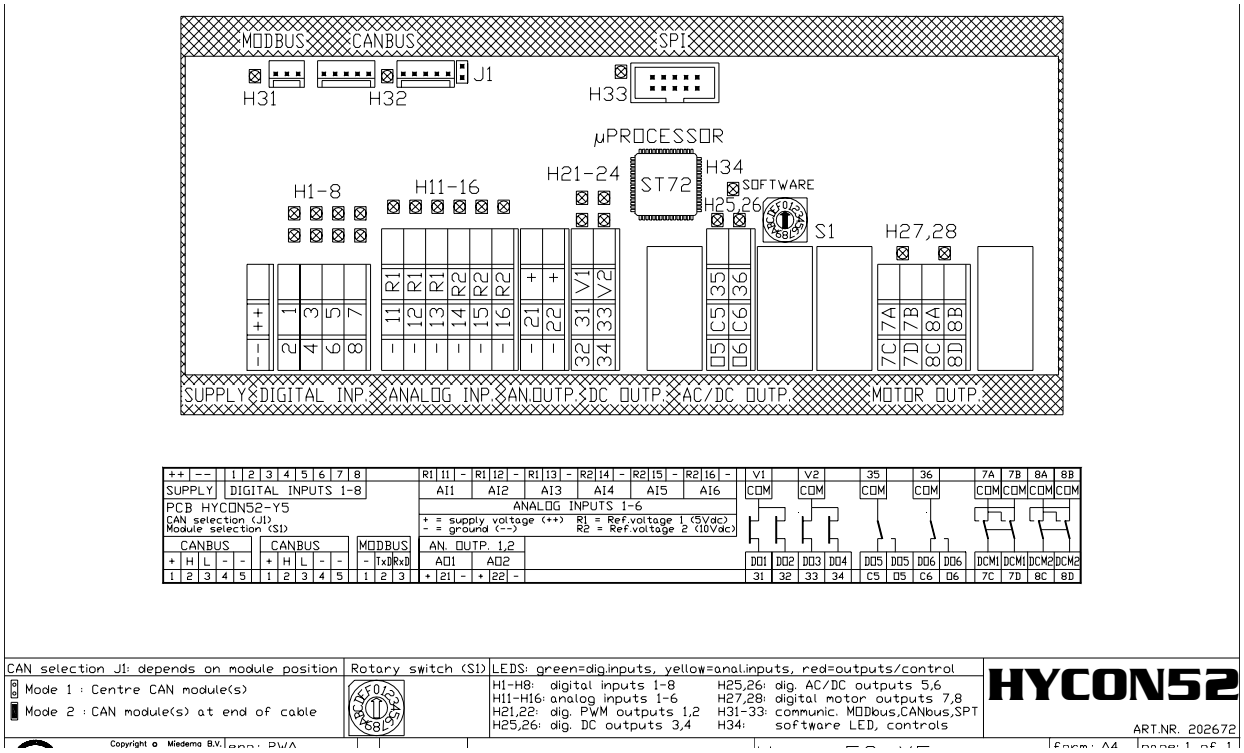

In- en uitgangen van de HYCON52 t.b.v. de SZR

Op de print in de schakelkast is elke digitale ingang voorzien van een LED. Indien een LED brandt, geeft dit aan dat de ingang een signaal ontvangt. Controleer de verschillende ingangen door de sensor of schakelaar te bedienen:

LED ‘H3’, DI3: klem 3, schakelaar S11 (STAND-BY / AUTO)
LED ,H5’, DI5: klem 5, eindpositie unit boven sensor El3
LED ,H6’, DI6: klem 6, eindpositie unit onder sensor El4
LED ,H7’, DI7: klem 7, eindpositie unit rechts sensor El5
LED ,H7’, DI7: klem 7, eindpositie unit links sensor El6
LED ,H8’, DI8: klem 8, positie detectie sensor El7
LED ,H16’, AI6, klem 16: schakelaar S12 (omhoog): 10Vdc, (omlaag) 24 Vdc)

Op de print in de schakelkast is elke digitale uitgang voorzien van een LED. Wanneer een uitgang geactiveerd is, brandt de betreffende LED:

LED ‘H22’, DO2: klem 32: rode SZR motor time-out LED H12 in kastdeksel
LED ‘H23’, DO3: status omhoog (reiniger gaat bij eerstvolgende rol omhoog)
LED ‘H24’, DO4: status omlaag (reiniger gaat bij eerstvolgende rol omlaag)
LED ‘H27’, DCM1: klem 7D: reiniger omhoog (magneetschakelaar Q6)
LED ‘H28’, DCM2: klem 8D: reiniger omlaag (magneetschakelaar Q7)

Op deze HYCON is een keuzeschakelaar ‘S1’ gemonteerd. Deze schakelaar wordt gebruikt om de volgorde van reiniging van de rollen aan te passen:

- S1 = 0. Off mode: alle SZR uitgangen zijn uitgeschakeld.
- S1 = 1. Normale volgorde, de reinigingsveer gaat continu heen en weer langs alle rollen.
- S1 = 2. Afwisselend worden alle rollen en alleen rollen 1 en 2 gereinigd. Dit kan nodig zijn indien de eerste twee rollen vaker moeten worden gereinigd dan de volgende rollen.

Enz.!!!

In- en uitgangen van de HYCON52 t.b.v. de SB-CONTROL

Op de print in de schakelkast is elke digitale ingang voorzien van een LED. Indien een LED brandt, geeft dit aan dat de ingang een signaal ontvangt. Controleer de verschillende ingangen door de sensor of schakelaar te bedienen:

DI1: klem 1: magneetschakelaar Q5 is bediend. LED 'H1' brandt wanneer in bedrijf is.
DI2: klem 2: Hand / AUTO schakelaar. LED 'H2' brandt wanneer handbediening is gekozen
AI1, klem 11: signaal vanaf de 10-standenschakelaar en potmeter van de afstandsbediening: moet varieren van 0-5 Vdc
AI2, klem 12: signaal vanaf de potmeter in het schakelkastdeksel: moet varieren van 0-5 Vdc
AI3, klem 13: signaal vanaf de eerste US sensor boven de bodemmat: moet varieren van 11 - 2 Vdc (11 V bij lege bodemmat)
AI4, klem 14: signaal vanaf de tweede US sensor boven de bodemmat: moet varieren van 11 - 2 Vdc (11 V bij lege bodemmat)
AI5, klem 15: schakelaar S7 (manier van stoppen): stand '0'= 0 Vdc, stand '1'= 5 Vdc, stand '2'= 10 Vdc, stand '3'= 24 Vdc

Op de print in de schakelkast is elke digitale uitgang voorzien van een LED. Wanneer een uitgang geactiveerd is, brandt de betreffende LED:

AO1: klem 21, geen LED: digitale uitgang voor de frequentieregelaar, moet 0-10V kunnen geven
LED 'H21', DO1: klem 31: groene SB-Control LED H11 in kastdeksel
LED 'H25', DO5: klem 35/C5: stopcommando (1 seconde), overnamecircuit wordt verbroken
LED 'H26', DO6: klem 36/C6: intervalregeling om een lagere bodemmatsnelheid te bereiken dan 2 Hz. De frequentie wordt afwisselend in- en uitgeschakeld over een periode van 13 seconden.

PPB

WANNEER DE SB IS UITGEVOERD MET EEN KETTINGZEEF VAN HET TYPE PPB, MOET GEHOORBESCHERMING WORDEN GEBRUIKT!

De PPB is voorzien van een thermische beveiligingde drukknopschakelaar en heeft slechts één draairichting: de aandrijfrol moet trekken.

ONDERDELENLIJSTEN

MEENEMERPIJP (051111D/6)

Pos.	PN	Qty.	Omschrijving	Description
0010	114518	2	ovale afdichtstop	oval bung
0020	121108	1	grijs pvc buis 50 x 2,4 l=2270	grey pvc tube 50 x 2,4 l=2270

STORTSCHOT GEMONTEERD (05160727/3)

Pos.	PN	Qty.	Omschrijving	Description
0010	103338	9	popnagel 4.8x12.5 pl. al	blind rivet 4.8x12.5 pl. al
0030	05202501	1	stortschot gelast	input board frame
0040	05160718	1	aluminium profiel	alu profile, L = 2380
0045	200795	2,38	afd.strook 70x2,9-snaar rnd.5mm	HD sealing belt
0050	114524	2	afsluitdop 60x60x4	cap 60x60x4

AANDRIJVING SB RECHTS (05164801/2)

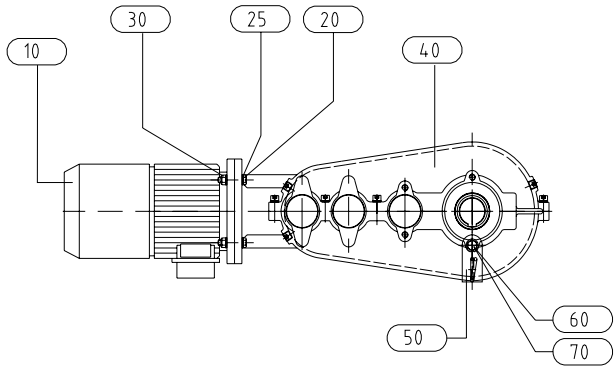

Pos.	PN	Qty.	Omschrijving	Description
10	E5961011	1	bodemaandr. rechts sb451..1251	RH SB electric motor + cable
0020	100157	4	tapbout m10x 45 8.8 gv	threaded bolt M10 x 45 - 8.8
0025	102005	8	sluitring m10 gv	flat washer m10 gv
0030	100653	4	nylocmoer m10 geelp	nyloc nut M10 galv.
0040	200314	1	tandwielkast i=468,4	gearbox i=468,4
0050	05174201	1	kabelgeleider gelast	cable guide
0060	100176	1	tapbout m12x 20 8.8 geelp	threaded bolt m12x 20 8.8
0070	102085	1	tandveerring m12 geelp.	spring washer m12

SPANLAGER GEMONTEERD (05170180/3)

Pos.	PN	Qty.	Omschrijving	Description
0010	100631	2	moer m24 8.8 gv	nut m24 galv.
0020	111141	1	vetnippel 1/8-180 gr	grease nipple 1/8-180 gr
0030	105453	1	lagerblok phe 50	bearing block phe 50
0040	05170245	1	stalen draadeinden 8.8 m24x245mm	steel thread end 8.8 m24x245mm

ELEKTRISCHE HOOGTEVERSTELLING SB (05193625/0)

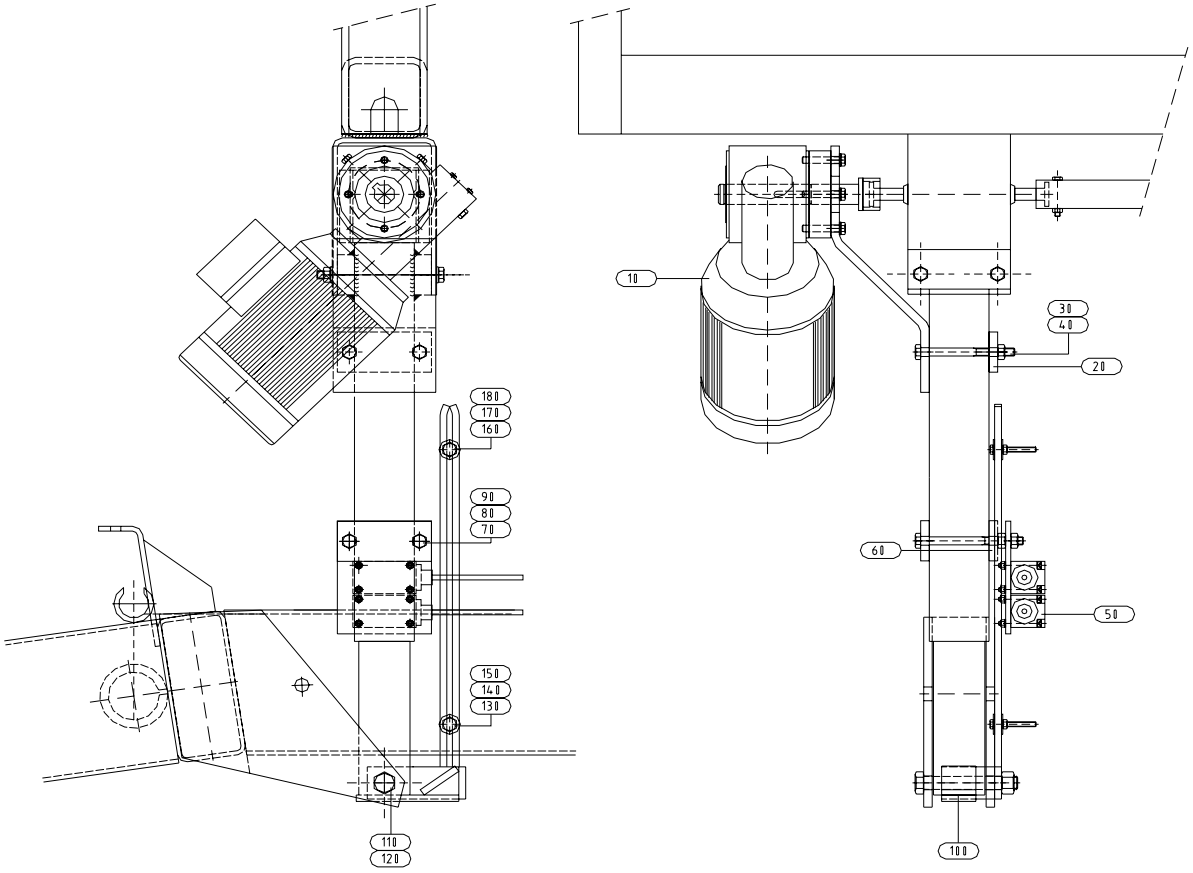

Pos.	PN	Qty.	Omschrijving	Description
0010	A5007490	1	aandrijving el.hoogte verst.	drive ass'y
0020	05155902	1	bevestigingsstrip	strip 50 x 10 - 110
0030	100391	2	bout m10x110 8.8 gv	bolt M10 x 110 - 8.8
0040	100624	2	moer m10 8.8 gv	nut m10 8.8 gv
0050	A5007480	1	eindschakelaars gemonteerd	limit switches, ass'y
0060	05155902	2	bevestigingsstrip	strip 50 x 10 - 110
0070	100624	2	moer m10 8.8 gv	nut m10 8.8 gv
0080	100653	2	nylocmoer m10 kl8 gv	nyloc nut M10 galv.
0090	100392	2	bout m10x120 8.8 gv	bolt m10x120 8.8
0100	05193701	1	begrenzer gelast	limiter mounting
0110	100458	1	bout m16x110 8.8 gv	bolt m16x110 8.8
0120	100656	1	nylocmoer m16 kl8 gv	nylocnut m16 kl8 gv
0130	100651	1	nylocmoer m 6 8.8 gv	nylocnut m 6 8.8 gv
0140	102035	2	carr.ring m6 6,5x25x1,5 gv	carr.ring m6 6,5x25x1,5 galv.
0150	100112	1	tapbout m 6x 50 8.8 gv	threaded bolt M6 x 50 - 8.8
0160	102035	2	carr.ring m6 6,5x25x1,5 gv	carr.ring m6 6,5x25x1,5 galv.
0170	100651	1	nylocmoer m 6 8.8 gv	nylocnut m 6 8.8 gv
0180	100112	1	tapbout m 6x 50 8.8 gv	threaded bolt M6 x 50 - 8.8

AANDRIJVING SB LINKS (05194301/1)

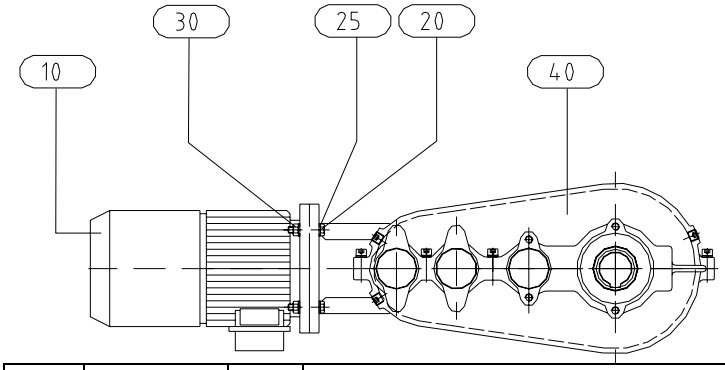

Pos.	PN	Qty.	Omschrijving	Description
10	E5961012	1	bodemaandr. links sb951..1251	cable ass'y sb motor left
20	100157	4	tapbout m10x 45 8.8 geelp.	threaded bolt M10 x 45 - 8.8
25	102005	8	sluitring m10 geelp.	flat washer m10 gv
30	100653	4	nylocmoer m10 geelp	nyloc nut M10 galv.
40	200314	1	tandwielkast i=468,4	gearbox i=468,4

AANDRIJFROL 240 BREED, LASGROEP (05201413/3)

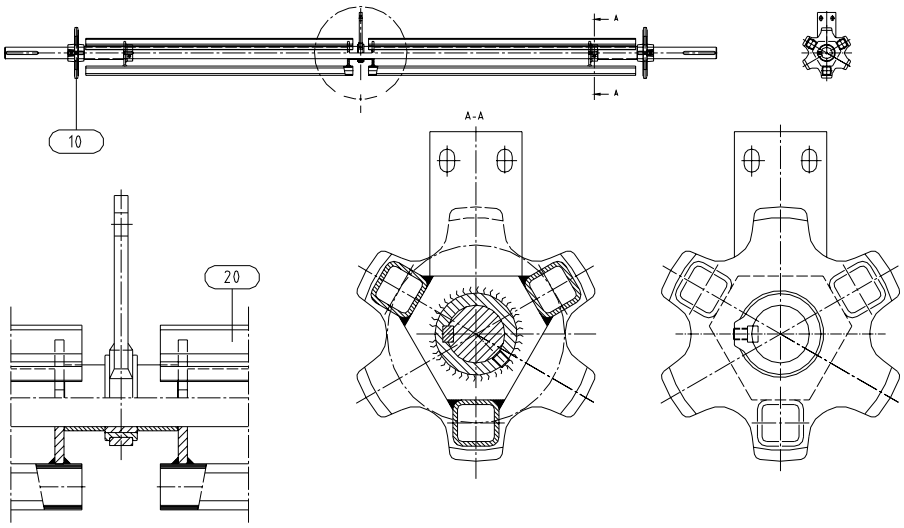

Pos.	PN	Qty.	Omschrijving	Description
0010	05201414	1	aandrijfrol gemonteerd	drive roller pre-ass'y
0020	05201405	6	spijl	sq. pipe, 40/40/4 - 1158

AANDRIJFROL 240 BREED, MONTAGEGROEP (05201414/4)

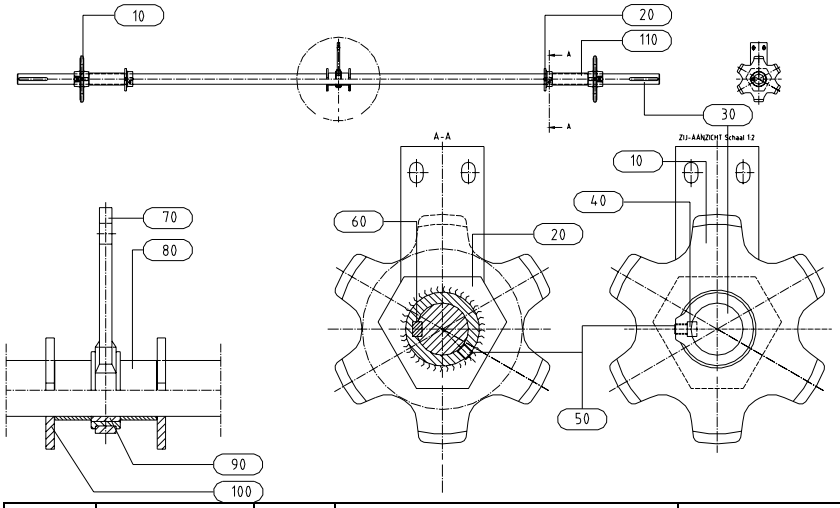

Pos.	PN	Qty.	Omschrijving	Description
0010	050921B	2	kooinaaf kpl.	cage hub
0020	05092104	2	kooi-naafplaat	cage hub plate
0030	05201301	1	aandrijfas	drive shaft
0040	05113601	2	aandrijf kett. wiel	drive sprocket SB 6T
0050	103310	2	vl.inlegspie 14x 9- 70 a	flat key 14x 9- 70 a
0060	103312	2	vl.inlegspie 14x 9- 40 a	flat key 14 x 9 - 40
0070	101032	4	stelschr. m10x12 bzk 12.9	setscrew m10x12 bzk 12.9
0080	05192205	1	ondersteuning kompleet	support complete
0090	105642	1	binnenring ir 50x60x28	innerring ir 50x60x28
0100	05192312	2	buis	pipe rnd 57 x 2.9 - 35
110	AFZ01919	2	opvul bus	pipe rnd 57 x 2.9 - 170

KEERAS COMPLEET, 240 BREED (05201601/1)

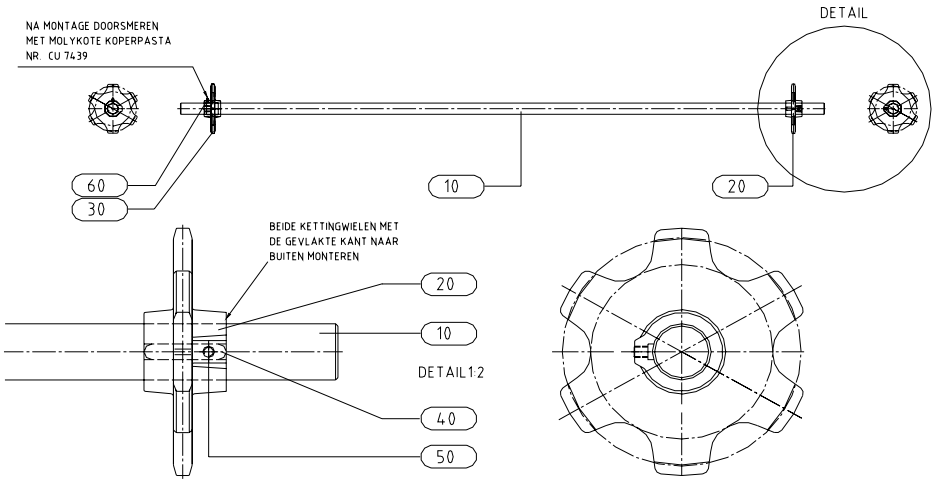

Pos.	PN	Qty.	Omschrijving	Description
0010	05111809	1	keeras	shaft, rnd 50 x 2740
0020	05113601	1	aandrijf kett. wiel	drive sprocket SB 6T
0030	05113701	1	vrijloop kett. wiel	idling sprocket SB 6T
0040	103310	1	vl.inlegspie 14x 9- 70 a	flat key 14x 9- 70 a
0050	101032	1	stelschr. m10x12 bzk 12.9	setscrew m10x12 bzk 12.9
0060	111141	1	vetnippel 1/8-180 gr	grease nipple 1/8-180 gr

OPZET STORTSCHOT KOMPLEET (05202907/2)

Pos.	PN	Qty.	Omschrijving	Description
0005	114522	2	afsluitdop 50x50x3-5	pipe cap 50 x 50 x 3-5
0010	05202908	1	opzet stortschot gelast	add. input board frame
0020	121219	11	kleurkap sw8 ral7035	plastic cap
0030	101342	11	pl.schr. 5.5x38	screw 5.5x38 sd-t-15
0040	05203001	1	rubberplaat	rubberplate
0050	05070603	1	klemstrip	grip strip 40 x 5 - 2320

SU-SET PENNEN TBV ROLLENREINIGER 'RZR' (07176101/1)

Pos.	PN	Qty.	Omschrijving	Description
0010	100380	10	bout m10x 45 8.8 gv	bolt m10x 45 8.8 galv.
0020	100640	10	railmoer gmv 10 geelp.	rail nut M10
0030	113632	5	beugelblok 18 - 3018pp	bracket 18 - 3018pp
0040	113668	5	dekplaat dpal 3s zwaar	cover plate
0050	200071	1	polycoat zak 400x600	polycoat packing bag
0060	07176804	10	gemonteerde staaf	cleaning finger with soft end

GEMONTEERDE STAAF (07176804/1)

Pos.	PN	Qty.	Omschrijving	Description
0010	AFZ01248	1	afz slang synflex 3000-04 l=150	hose synflex 3000-04 l=150
0020	201601	1	stelschr. m 8x35 bzk 12,9	adjuster screw M8 x 35 - 12.9
0030	A7014600	1	stijkvinger rzr su akulon rnd18	Akulon bar, ø18 x 250

SET 8R SU TBV ROLLENREINIGER (07176901/0)

Pos.	PN	Qty.	Omschrijving	Description
0020	100380	4	bout m10x 45 8.8 gv	bolt m10x 45 8.8 galv.
0030	100640	4	railmoer gmv 10 geelp.	rail nut M10
0040	113632	2	beugelblok 18 - 3018pp	bracket 18 - 3018pp
0050	113668	2	dekplaat dpal 3s zwaar	cover plate
0070	07176804	4	gemonteerde staaf	cleaning finger with soft end

ROLLENREINIGER ‘RZR-240’ (07177777/3)

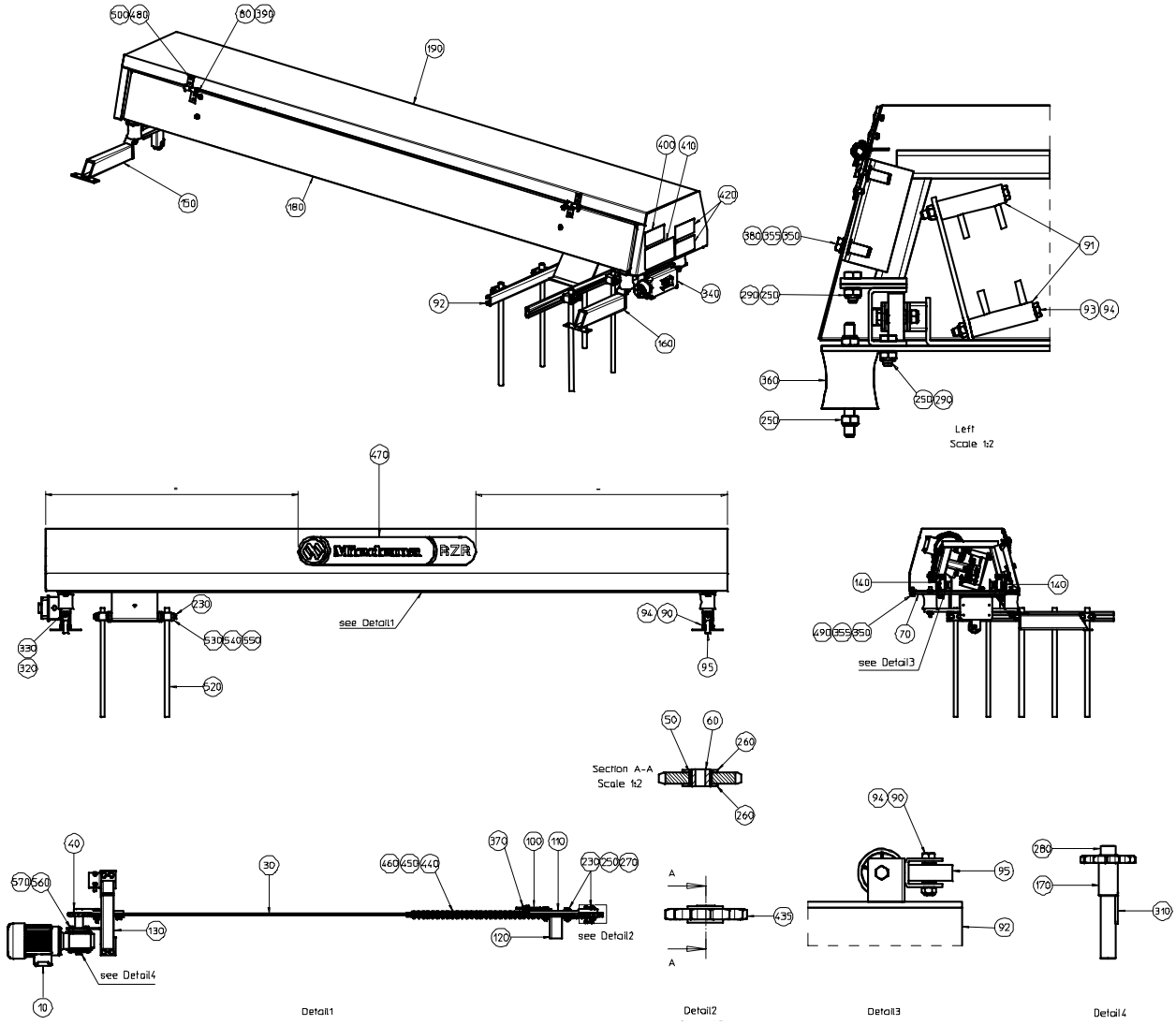

Pos.	PN	Qty.	Omschrijving	Description
0010	201821	1	motor wormw.025kw 19rpm asg24 rzr	motor wormw.025kw 19rpm rzr
0030	07172904	1	geleideplaat rzr240	guide plate, 65 x 6 - 1906
0040	07173201	1	linker ktw-houder	LH sprocket retainer
0050	07173601	1	lagerbus l=11,1 mm	bearing bush, L = 11.1 mm
0060	07171006	1	vulbusje	bush, ø20 - 18
0070	07173801	2	bev. plaat	mounting plate, 40 x 6 - 430
0080	07175201	2	scharnierpen	hinge pin, ø12 x 70
0090	07170909	10	ingekorte bout	shortened bolt from M8 x 50
0091	07175101	2	lasgr. gaffel	yoke
0092	A7025521	1	lasgr.slede rzr	carriage frame
0093	100369	4	bout m 8x 90 8.8 gv	bolt M8 x 90 - 8.8
0094	100652	12	nylocmoer m 8 8.8 gv	nyloc nut M8
0095	121199	8	nylonrol rnd. 50 zwart	nylon roller
0100	07173001	1	lasgr. kettingspanner	chain tensioner
0110	07173103	1	lasgr. rechter w.houder	RH wheel retainer
0120	07172102	1	rechter gaffel	RH yoke
0130	07172101	1	linker gaffel	LH yoke
0140	07172804	2	lasgr. geleidebaan rzr240	U-channel, 40x60x40x4 - 2610
0150	A7023001	1	lasgr steun rzr bij szr li	LH mounting frame
0160	A7023011	1	lasgr.steun rzr bij szr re	RH mounting frame
0170	07173501	1	lasgr. aandrijfas	drive shaft ass'y, 3/4" x 13 t.

0180	07175404	1	achterscherm rzr240	rear guard RZR240
0190	07174010	1	beschermkast rzr240	guard RZR240
0200	100652	4	nylocmoer m 8 8.8 gv	nyloc nut M8
0210	121199	2	nylonrol rnd. 50 zwart	nylon roller
0220	07170909	2	ingekorte bout	shortened bolt from M8 x 50
0230	100380	3	bout m10x 45 8.8 gv	bolt m10x 45 8.8 galv.
0240	100155	2	tapbout m10x 35 8.8 gv	thr. bolt m10x 35 8.8 galv.
0250	100653	25	nylocmoer m10 kl8 gv	nyloc nut M10 galv.
0260	121224	2	nylonring skiffy 03-20	nylonring skiffy 03-20
0270	200369	2	sluitring m10 3xd gv	washer m10 3xd galvanised
0280	121223	1	lagerbus 20x24x15 nylon	bearingbush 20x24x15 nylon
0290	100153	12	tapbout m10x 25 8.8 gv	threaded bolt m10x 25 8.8
0300	100119	4	tapbout m 8x 16 8.8 gv	threaded bolt M8 x 16 - 8.8
0305	102083	4	tandveerring m 8 gv	spring washer m 8
0310	103251	1	vl.inlegspie 8x 7- 50 a	key 8x 7- 50 a
0320	100105	2	tapbout m 6x 16 8.8 gv	threaded bolt m 6x 16 8.8
0330	100651	2	nylocmoer m 6 8.8 gv	nyloc nut M6
0340	E7000126	1	RZR.aandr+schakelaar	RZR connection + overload switch
0350	100120	6	tapbout m 8x 20 8.8 gv	threaded bolt m 8x 20 8.8
0355	102004	6	sluitring m 8 gv.	flat washer M8
0360	120519	4	taillebuffer uitv. a-d rnd.60-h60	mounting rubber
0370	100623	2	moer m 8 8.8 gv	nut M8
0380	100741	4	bl.kl.moer m 8 staal klemb. 5,5-8mm	rivet nut M8, steel 5.5-8 mm
0390	103006	4	splitpen 3.2x20 gv	splitpin 3.2x20
0400	122254	1	veiligheidssticker elektrisch	safety sticker electric
0410	122248	1	veiligheidssticker algemeen	safety sticker general
0420	122250	2	veiligheidssticker beschermkap	safety sticker guard
0435	108084	1	plaatwiel 3/4x7/16 z=13 gat 24H7	platewheel 3/4x7/16 z=13 24h7
0440	108486	1	triplex verbindingsschakel kpl.	triplex connecting link 3/4"
0450	108450	2	binnenschakel 3/4x7/16	inner link 3/4"
0460	200058	1	rol.ketting 3/4x7/16 223 sch	roller chain, 3/4" x 223 links
0470	A0010861	1	sticker miedema rzr	sticker Miedema RZR
0480	103337	10	popnagel 4.8x10.2 pl. al	rivet 4.8 x 10 alu
0490	100740	2	bl.kl.moer m 8 staal klemb. 0,5-3mm	rivet nut M8, for steel 0.5 - 3 mm
0500	07175301	4	lasgr. scharnierbus	hinge bush welded
0520	07171514	5	strijkvinger	cleaning rod, ø18 x 430
530	100640	10	railmoer gmv 10 geelp.	rail nut M10
540	113668	5	dekplaat dpal 3s zwaar	cover plate
550	113632	5	beugelblok 18 - 3018pp	bracket 18 - 3018pp
	100380	10	bout m10x 45 8.8 geelp	bolt m10x 45 8.8 galv.

SCHARNIERZIJDE 6R RECHTS (07190228/7)

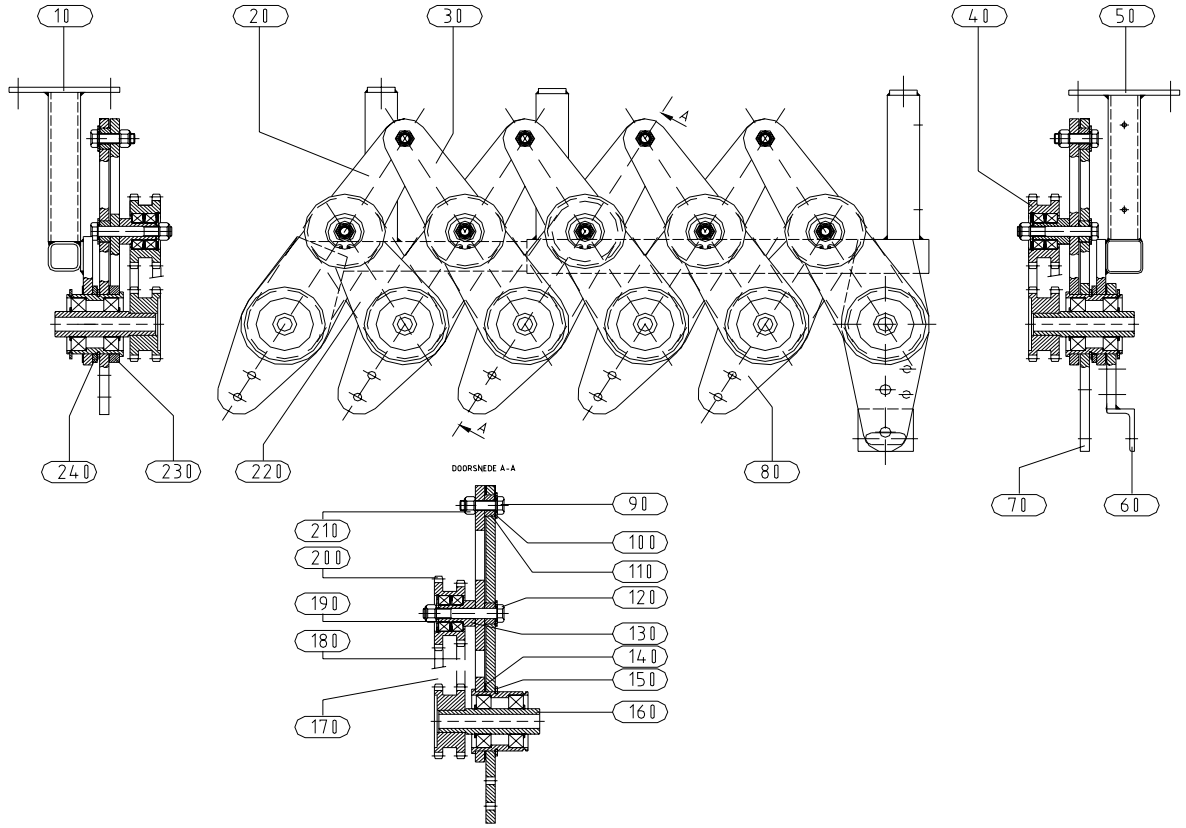

Pos.	PN	Qty.	Omschrijving	Description
0010	07192001	1	kapsteun rechts voor	capsupport right front
0020	07190501	4	scharn.deel lang binnen	hinge part long inside
0030	07190502	4	scharn.deel lang buiten	hinge part long outside
0040	A7005930	4	mont.gr. kettingwiel rechts	ass'y sprocket right
0050	07192002	1	kapsteun rechts achter	capsupport right rear
0060	07196802	1	schrapersteun r.gelast	scraper support r.welded
0070	07192111	1	steun rollenzeef	support roller cleaner
0080	07190504	1	scharn.deel kort binnen	hinge part short inside
0090	100180	4	tapbout m12x 40 8.8 gv	threaded bolt m12x 40 8.8
0100	102038	9	carr.ring m12 gv	washer m12
0110	07131815	9	vulring	spacer
0120	100409	5	bout m12x 80 8.8 gv	bolt m12x 80 8.8
0130	07191107	5	bus	bush
0140	113546	6	passchijf 70x90x1	spacer washer 70x90x1
0150	102153	8	seegerring a 70x2.5	circlip diam 70x2.5
0160	A7005910	6	mont.gr. scharnierbus rechts	ass'y hinge bush right
0170	200032	9	rol.ketting 5/8 32 sch. eindl.	rol.chain 5/8 32 left endl.
0180	200031	1	rol.ketting 5/8 31 sch. eindl.	rol.chain 5/8 31 left endl.
0190	102006	5	sluitring m12 gv	washer m12
0200	A7005920	1	mont.gr.kettingwiel rechts	ass'ysprocket right
0210	100654	9	nylocmoer m12 kl8 gv	nylocnut m12
0220	07190503	1	scharnierdeel kort buiten	hinge part short outside
0230	07191105	1	vulring	ring
0240	07191106	2	vulring	ring

SCHARNIERZIJDE 6R LINKS (07190229/5)

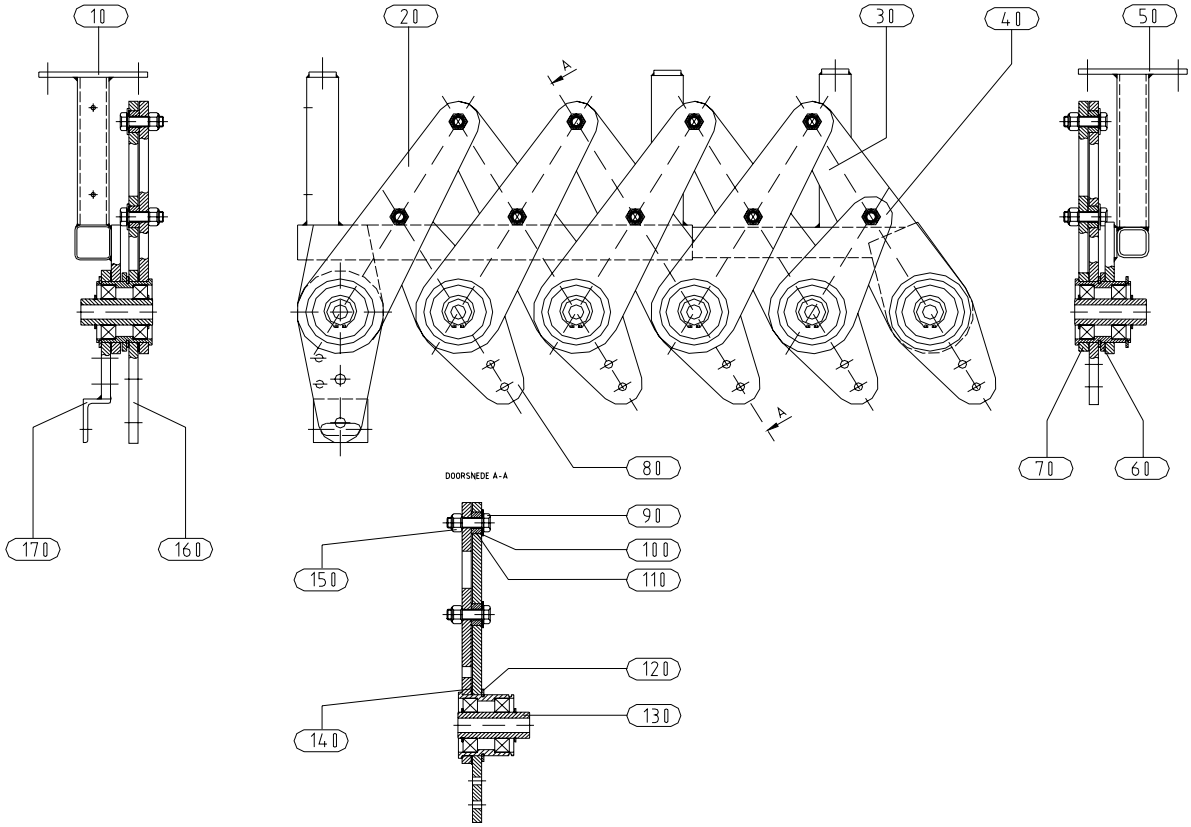

Pos.	PN	Qty.	Omschrijving	Description
0010	07191902	1	kapsteun links achter	capsupport left rear
0020	07190502	4	scharn.deel lang buiten	hinge part long outside
0030	07190501	4	scharn.deel lang binnen	hinge part long inside
0040	07190503	1	scharnierdeel kort buiten	hinge part short outside
0050	07191901	1	kapsteun links voor	capsupport left front
0060	07191106	2	vulring	ring
0070	07191105	1	vulring	ring
0080	07190504	1	scharn.deel kort binnen	hinge part short inside
0090	100180	9	tapbout m12x 40 8.8 gv	threaded bolt m12x 40 8.8
0100	102038	9	carr.ring m12 gv	washer m12
0110	07131815	9	vulring	spacer
0120	102153	8	seegerring a 70x2.5	circlip diam 70x2.5
0130	A7005900	6	mont.gr.scharnierbus links	hinge bush ass'y, short
0140	113546	6	passchijf 70x90x1	spacer washer 70x90x1
0150	100654	9	nylocmoer m12 kl8 gv	nylocnut m12
0160	07192111	1	steun rollenzeef	support roller cleaner
0170	07196801	1	schrapersteun l. gelast	scraper support left welded

SPIRAALROL SZ240, RECHTS (07195912/1)

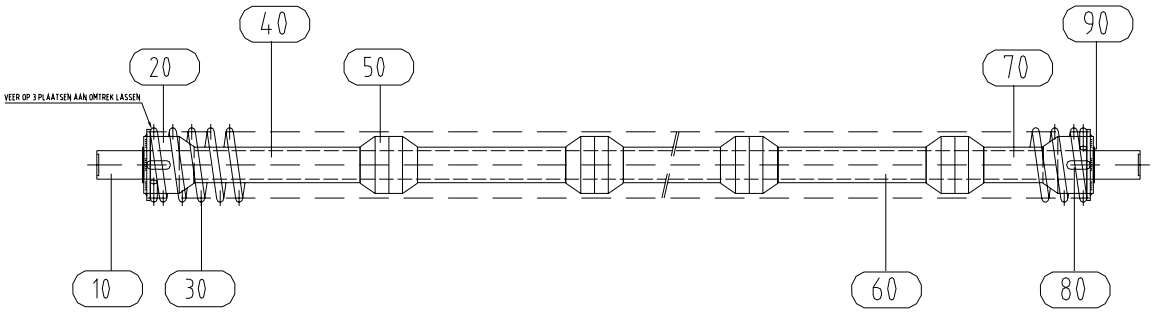

Afstandsbuis ø50, per meter: 121095

Pos.	PN	Qty.	Omschrijving	Description
0010	07192901	1	as spiraalzeef 240	axle rnd.40 lg. 2540 rz/sz240
0020	A7014440	2	centreerbus/gietstaal	cast iron centring bush
0030	104267	1	drukveer 2360x81x12 wind. rechts	r/h coil 2360x81x12
0040	07135107	1	afstandsbuis sz240	spacer pipe, L = 280
0050	121227	12	centreerbus	centring bush
0060	07135109	5	afstandsbuis sz240	spacer pipe, L = 250
0070	07135110	1	afstandsbuis sz240	spacer pipe, L = 100
0080	103272	2	vl.inlegspie 12x 8- 40 a	flat key 12x 8- 40 a
0090	102142	2	seegerring a 40x1.75	circlip a 40x1.75

SPIRAALROL SZ240, LINKS (07195913/1)

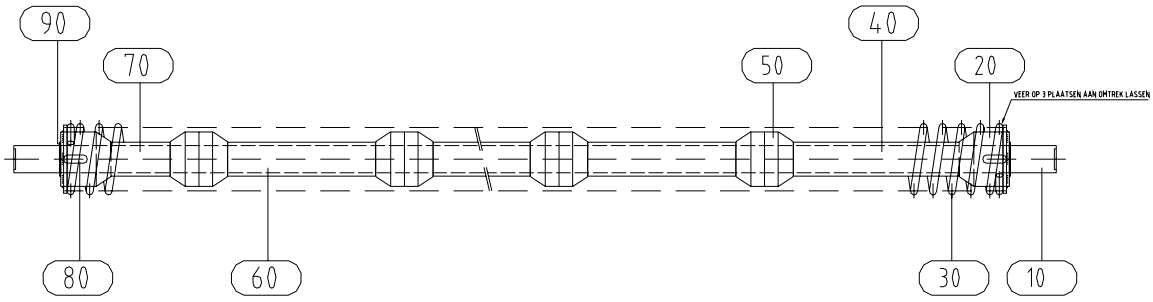

Afstandsbuis ø50, per meter: 121095

Pos.	PN	Qty.	Omschrijving	Description
0010	07192901	1	as spiraalzeef 240	axle rnd.40 lg. 2540 rz/sz240
0020	A7014440	2	centreerbus/gietstaal	cast iron centring bush
0030	104268	1	drukveer 2360x81x12 wind. links	l/h coil 2360x81x12
0040	07135107	1	afstandsbuis sz240	spacer pipe, L = 280
0050	121227	12	centreerbus	centring bush
0060	07135109	5	afstandsbuis sz240	spacer pipe, L = 250
0070	07135110	1	afstandsbuis sz240	spacer pipe, L = 100
0080	103272	2	vl.inlegspie 12x 8- 40 a	flat key 12x 8- 40 a
0090	102142	2	seegerring a 40x1.75	circlip a 40x1.75

SCHRAPER EINDROL RZ/SZ (07197401/1)

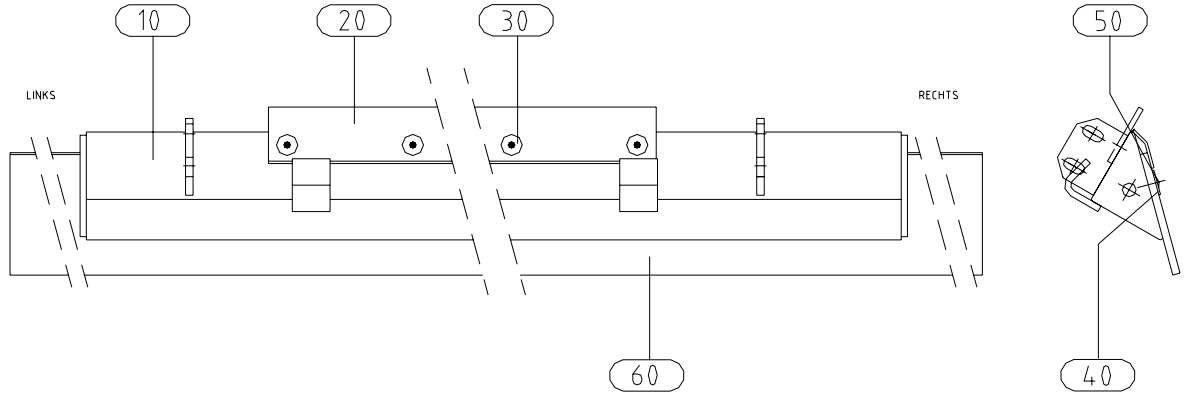

Pos.	PN	Qty.	Omschrijving	Description
0010	07197101	1	schraper gelast sz/rz 240	scraper frame SZ/RZ240
0020	07132124	1	kunststof schraper rz240	scraper blade RZ240, 50x4-2420
0030	103360	25	popnagel 4.8x12 kop rnd 16 mm al	rivet 4.8 x 12 with head d. 17
0040	102034	15	carr.ring 5.2x20x1.3 gv	washer 5.2x20x1.3
0050	103339	15	popnagel 4.8x14.5 pl. al	alu rivet 4.8 x 14
0060	07177601	1	rubber schraper rz/sz240	rubber scraper rz/sz240

SCHRAPER 'RZ' (07197507/0)

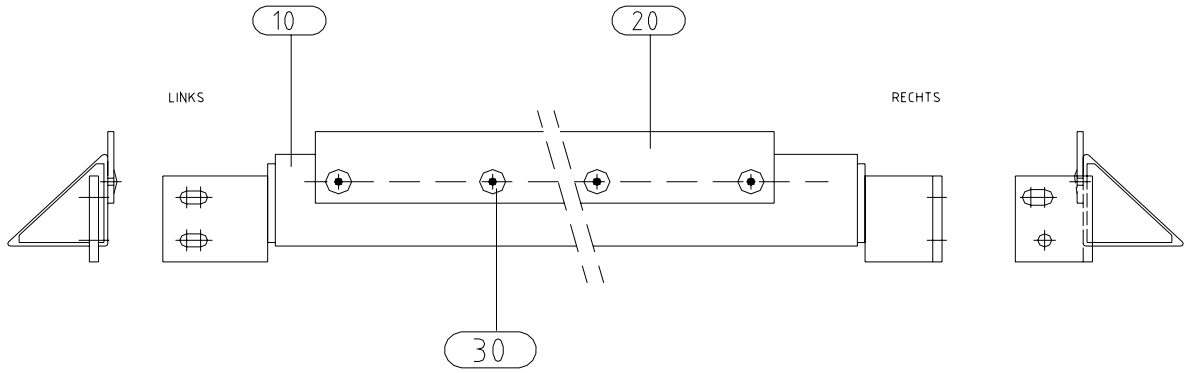

Pos.	PN	Qty.	Omschrijving	Description
0010	07197501	1	schraper gelast	scraper frame RZ240
0020	07132124	1	kunststof schraper rz240	scraper blade RZ240, 50x4-2420
0030	103360	25	popnagel 4.8x12 kop rnd 16 mm al	rivet 4.8 x 12 with head d. 17

SCHARNIERZIJDE RECHTS 8R (07230531/4)

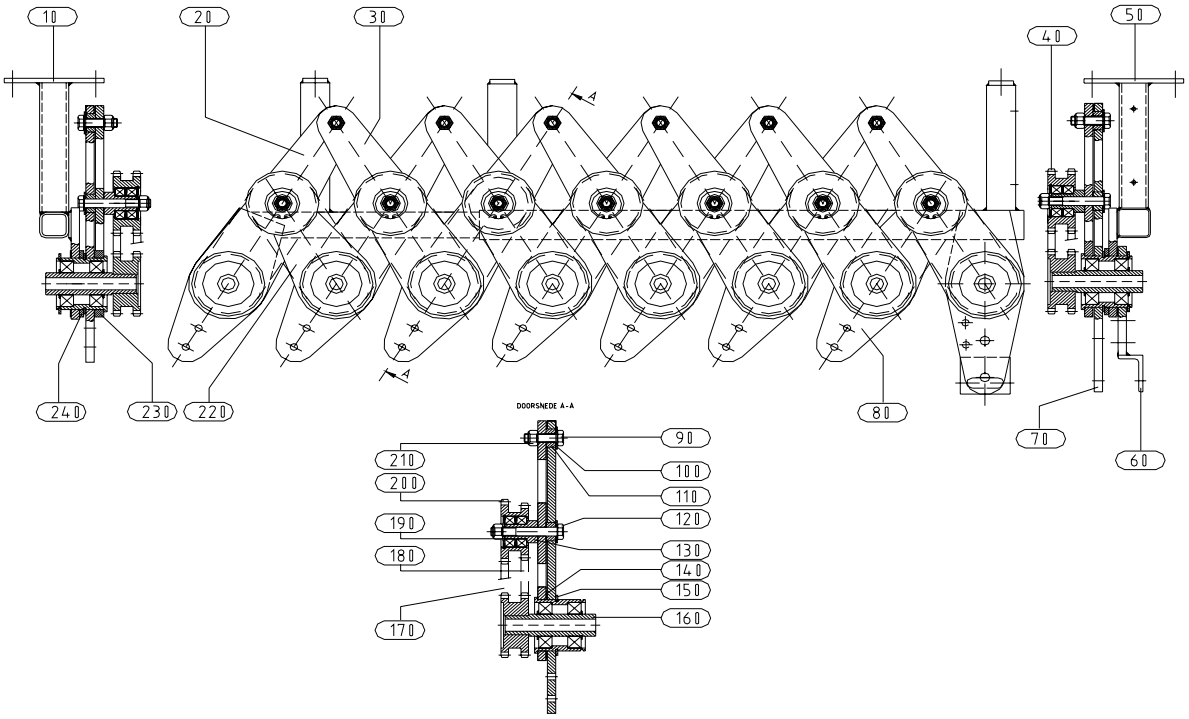

Pos.	PN	Qty.	Omschrijving	Description
0010	07197801	1	kapsteun r. voor 8-rol	capsupport r. front 8-rol
0020	07190501	6	scharn.deel lang binnen	hinge part long inside
0030	07190502	6	scharn.deel lang buiten	hinge part long outside
0040	A7005930	6	mont.gr. kettingwiel rechts	ass'y sprocket right
0050	07197802	1	kapsteun r.achter 8-rol	capsupport r.rear 8-rol
0060	07196802	1	schrapersteun r.gelast	scraper support r.welded
0070	07192111	1	steun rollenzeef	support roller cleaner
0080	07190504	1	scharn.deel kort binnen	hinge part short inside
0090	100180	6	tapbout m12x 40 8.8 gv	threaded bolt m12x 40 8.8
0100	102038	13	carr.ring m12 gv	washer m12
0110	07131815	13	vulring	spacer
0120	100409	7	bout m12x 80 8.8 gv	bolt m12x 80 8.8
0130	07191107	7	bus	bush
0140	113546	8	passchijf 70x90x1	spacer washer 70x90x1
0150	102153	10	seegerring a 70x2.5	circlip diam 70x2.5
0160	A7005910	8	mont.gr. scharnierbus rechts	ass'y hinge bush right
0170	200032	13	rol.ketting 5/8 32 sch. eindl.	rol.chain 5/8 32 left endl.
0180	200031	1	rol.ketting 5/8 31 sch. eindl.	rol.chain 5/8 31 left endl.
0190	102006	7	sluitring m12 gv	washer m12
0200	A7005920	1	mont.gr.kettingwiel rechts	ass'ysprocket right
0210	100654	13	nylocmoer m12 kl8 gv	nylocnut m12
0220	07190503	1	scharnierdeel kort buiten	hinge part short outside
0230	07191105	1	vulring	ring
0240	07191106	2	vulring	ring

SCHARNIERZIJDE LINKS 8R (07230532/3)

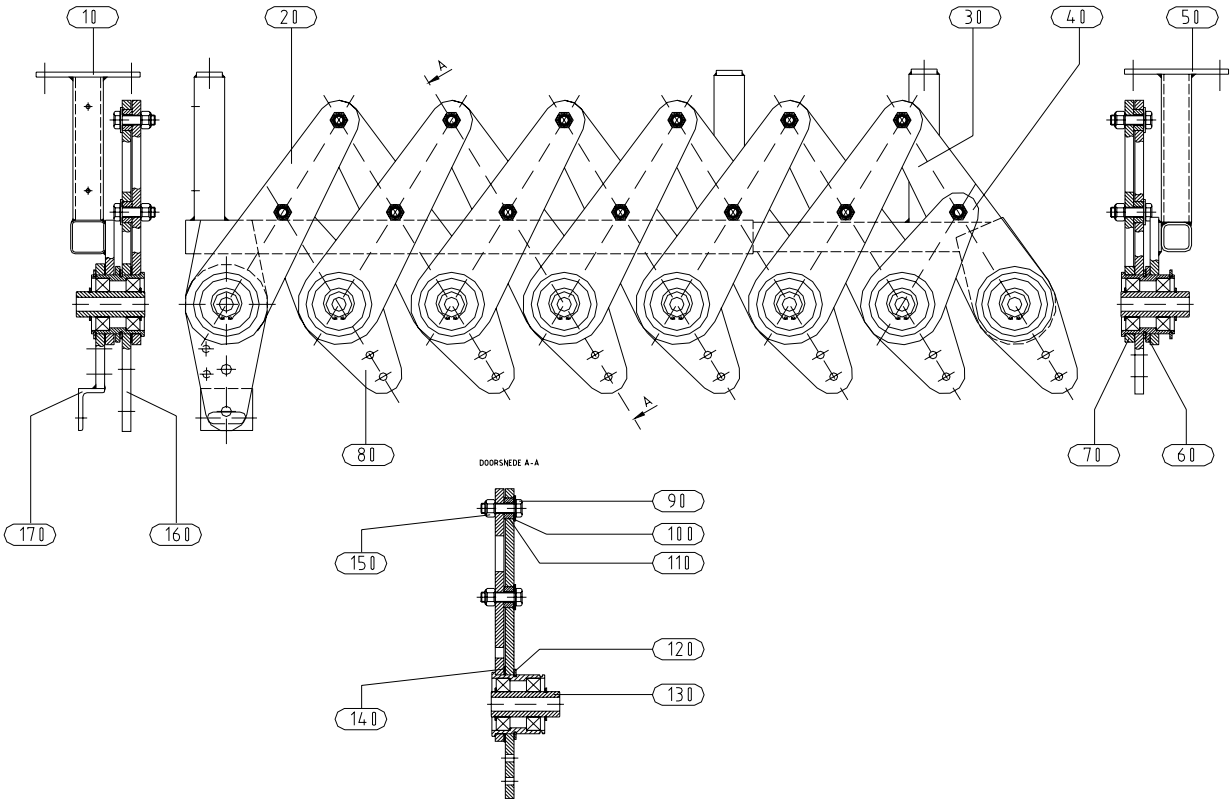

Pos.	PN	Qty.	Omschrijving	Description
0010	07197702	1	kapsteun l.achter 8-rol	capsupport l.rear 8-rol
0020	07190502	6	scharn.deel lang buiten	hinge part long outside
0030	07190501	6	scharn.deel lang binnen	hinge part long inside
0040	07190503	1	scharnierdeel kort buiten	hinge part short outside
0050	07197701	1	kapsteun l. voor 8-rol	capsupport l. front 8-rol
0060	07191106	2	vulring	ring
0070	07191105	1	vulring	ring
0080	07190504	1	scharn.deel kort binnen	hinge part short inside
0090	100180	13	tapbout m12x 40 8.8 gv	threaded bolt m12x 40 8.8
0100	102038	13	carr.ring m12 gv	washer m12
0110	07131815	13	vulring	spacer
0120	102153	10	seegerring a 70x2.5	circlip diam 70x2.5
0130	A7005900	8	mont.gr.scharnierbus links	hinge bush ass'y, short
0140	113546	8	passchijf 70x90x1	spacer washer 70x90x1
0150	100654	13	nylocmoer m12 kl8 gv	nylocnut m12
0160	07192111	1	steun rollenzeef	support roller cleaner
0170	07196801	1	schrapersteun l. gelast	scraper support left welded

SPIRAALROL MET PLASTIC VULBUIS RECHTS (07234312/5)

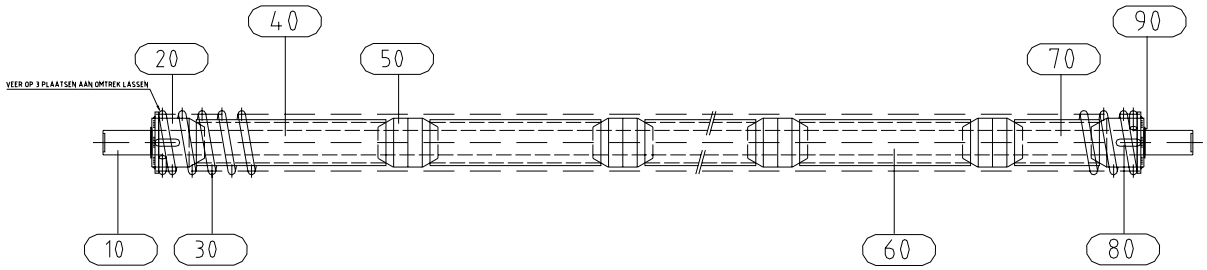

Vulbuis ø75 x 4.5, per meter: 200445

Pos.	PN	Qty.	Omschrijving	Description
0010	07192901	1	as spiraalzeef 240	shaft ø40 x 2540
0020	A7014440	2	centreerbus/gietstaal	cast iron centring bush
0030	104267	1	drukveer 2360x81x12 wind. rechts	r/h coil 2360x81x12
0040	07234316	1	drukbuis sz240 l=306	spacer pipe, L = 306
0050	121227	12	centreerbus	centring bush
0060	07234315	5	drukbuis sz240 l=276	spacer pipe, L = 276
0070	07234314	1	drukbuis sz240 l=138	spacer pipe, L = 128
0080	103272	2	vl.inlegspie 12x 8- 40 a	flat key 12x 8- 40 a
0090	102142	2	seegerring a 40x1.75	circlip shaft ø40x1.75

SPIRAALROL MET PLASTIC VULBUIS SZ240, LINKS (07234313/5)

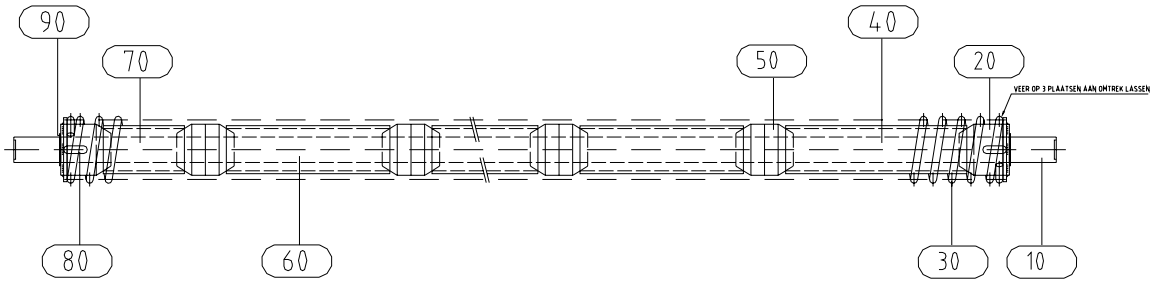

Vulbuis ø75 x 4.5, per meter: 200445

Pos.	PN	Qty.	Omschrijving	Description
0010	07192901	1	as spiraalzeef 240	shaft ø40 x 2540
0020	A7014440	2	centreerbus/gietstaal	cast iron centring bush
0030	104268	1	drukveer 2360x81x12 wind. links	l/h coil 2360x81x12
0040	07234316	1	drukbuis sz240 l=306	spacer pipe, L = 306
0050	121227	12	centreerbus	centring bush
0060	07234315	5	drukbuis sz240 l=276	spacer pipe, L = 276
0070	07234314	1	drukbuis sz240 l=138	spacer pipe, L = 128
0080	103272	2	vl.inlegspie 12x 8- 40 a	flat key 12x 8- 40 a
0090	102142	2	seegerring a 40x1.75	circlip shaft ø40x1.75

PVC-DOEK MET STAALKABEL (10023840/0)

Pos.	PN	Qty.	Omschrijving	Description
10	A5012070	1	mont.gr.trekveer	spring ass'y
20	A5017000	1	pvc schot sb1151/1251	pvc board sb1151/1251
30	A5017030	1	staaldraad tbv var stortschot	steel wire for var input board

SORTEERROL 240 / 35-55 (10038510/3)

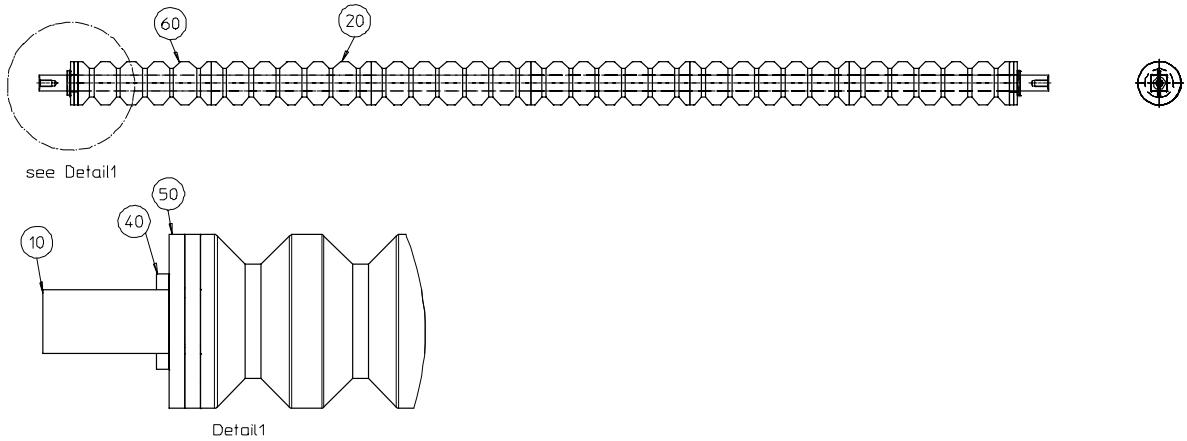

Pos.	PN	Qty.	Omschrijving	Description
10	10015750	1	as tbv sterrol vkt 40 l=240	shaft sq. 40, L = 2540
20	10010180	5	segment 35-55-6	section 35-55-6, ø 100/71.5, L=405
40	103137	2	spanstift 8x 60 dacromet	hollow pin 8x 60
50	10017080	4	deel afdekdeksel spiraal rond	spacer disc, ø108 x 10
60	10010170	1	segment 35-55-5	section 35-55-5, ø 100/71.5, L=337

SORTEERROL 240 / 40-60 (10046570/3)

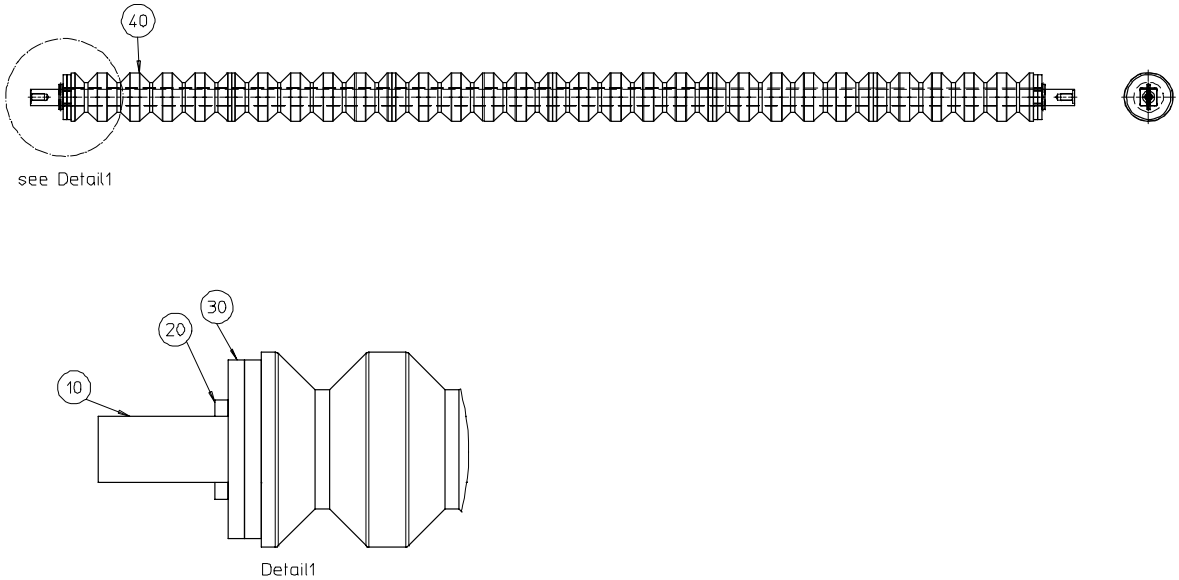

Pos.	PN	Qty.	Omschrijving	Description
10	10015750	1	as tbv sterrol vkt 40 l=240	shaft sq. 40, L = 2540
20	103137	2	spanstift 8x 60 geelverz.	hollow pin 8x 60
30	10017080	4	deel afdekdeksel spiraal rond	spacer disc, ø108 x 10
40	10010150	6	segment 40-60-5	section 40-60-5, ø 108/71.5, L=395

SZR, EXTRA KAR MET PEN (10860370/0)

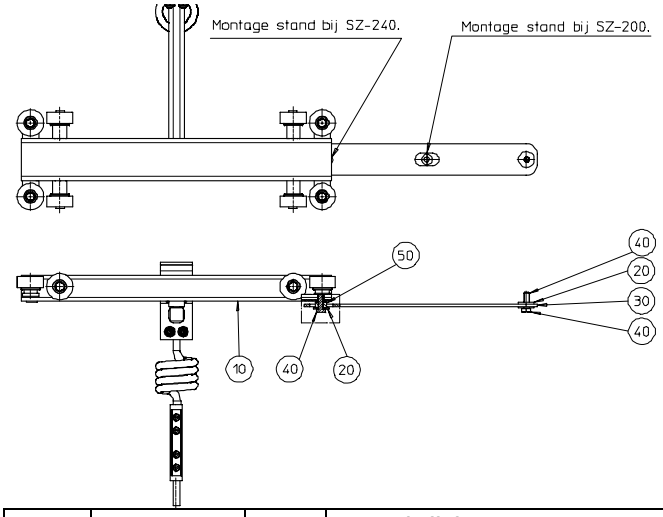

Pos.	PN	Qty.	Omschrijving	Description
10	A7030650	1	gelagerde schoonm.unit mont.gr.	cleaning unit ass'y
20	200369	3	sluitring m10 3xd geelp.	washer m10 3xd galvanised
30	10858180	1	koppelstrip szr 240	connecting strip SZR
40	100154	2	tapbout m10x 30 8.8 geelp	threaded bolt m10x 30 8.8
50	203167	1	afstandsbus 10.3x22x10	spacer bush, ø 22/10.3 - 10

SCHRAPERS VOOR SPIRAALROL, PER ROL (10860400/0)

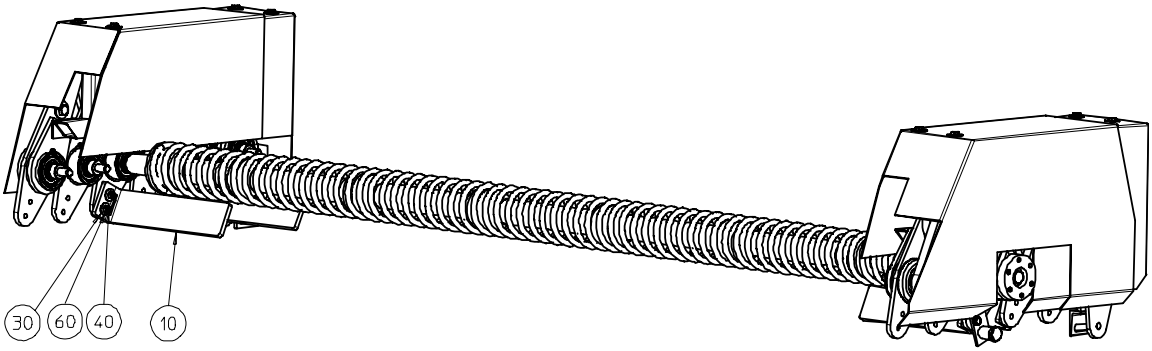

Note: scrapers cannot be fitted on the first and on the last roller!

Pos.	PN	Qty.	Omschrijving	Description
10	10863800	2	schraper-sz-kort	short scraper for SZ roller
20	102004	4	sluitring m 8 geelp.	flat washer M8
30	200363	4	sluitring m8 3xd geelp	washer m8 3xd yellow
40	100358	4	bout m 8x 35 8.8 geelp	bolt m 8x 35 8.8 galv.
50	100359	2	bout m 8x 40 8.8 geelp.	bolt m 8x 40 8.8 gv
60	100652	4	nylocmoer m 8 geelp.	nyloc nut M8

MEENEMER BODEMMAT (A5003930/1)

Pos.	PN	Qty.	Omschrijving	Description
0010	A5008603	1	slijtplaat	wearplate
0020	A5003923	1	meenemer profiel lg. 2420	crossbar profile
0030	100651	2	nylocmoer m 6 8.8 gv	nylocnut m 6 8.8 gv
0040	200778	2	verz.inbusbout m 6x 16 8.8 gv	countersunkbolt m 6x 16 8.8

SB-CONTROL, MONTAGE (A5005670/12)

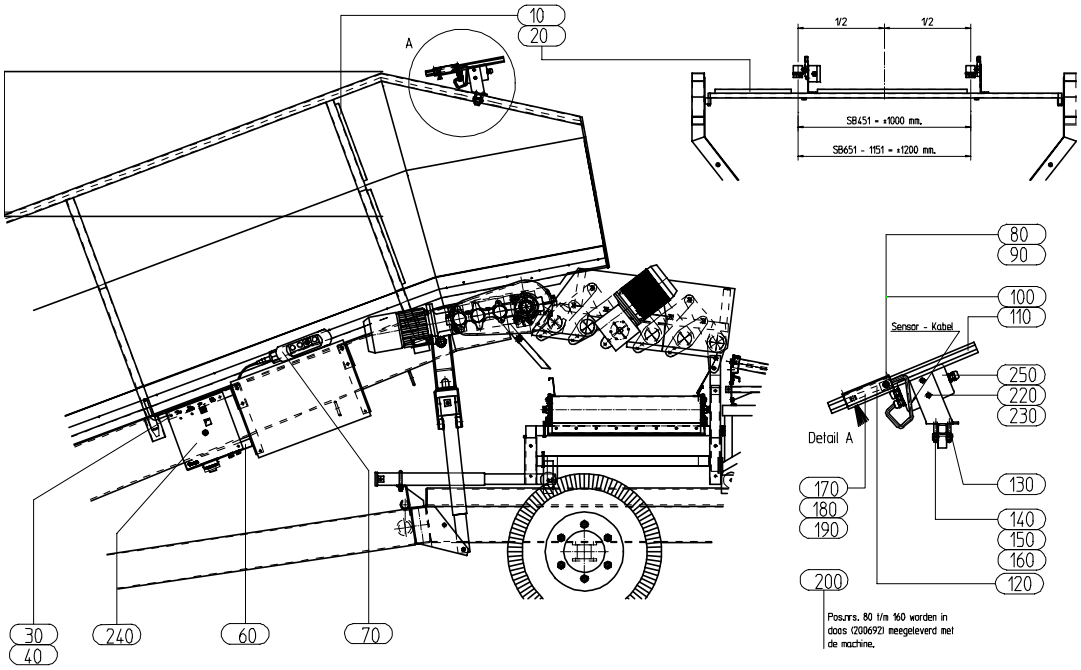

N.B.: pos. 30, 40, 60, 240 alleen i.g.v. nalevering SB-Control!

Pos.	PN	Qty.	Omschrijving	Description
0010	103336	10	popnagel 4.8x 8 klemb.3,5-5mm	rivet 4.8x 9.2 see 103337
0020	200097	4	kabelgoot kunststof incl.deksel	cablegutter plastic incl.cover
0030	100623	4	moer m 8 8.8 gv	nut M8
0040	102083	4	tandveerring m 8 gv	spring washer m 8
0060	A5005541	1	schakelkastoph. sb-control	switchbox mounting frame
0070	E5004801	1	afstandbediening sb-control	remote control for SB-Control
0080	100652	2	nylocmoer m 8 8.8 gv	nyloc nut M8
0090	102004	2	sluitring m 8 gv.	flat washer M8
0100	A7005043	2	railbout geelp.	railbolt M8
0110	A5005133	2	geleiderail tbv sensor	guide rail for sensor
0120	10855710	2	beugel sb-control sensor lasgr.	bracket for SB-Control sensor
0130	A5005203	2	klemstrip tbv geleiderail geelp.	clamp strip for guiderail
0140	100361	4	bout m 8x 50 8.8 gv	bolt M8 x 50 -8.8
0150	102004	4	sluitring m 8 gv.	flat washer M8
0160	100652	4	nylocmoer m 8 8.8 gv	nyloc nut M8
170	E5002511	2	montage us-sensor sb-control	US sensor for SB-Control, PN 203084
180	102001	2	sluitring m 4 geelp.	washer m 4
0190	101330	2	cylk.schr. m 4x 16 messing	cyl head screw M4 x 16 brass
220	102003	2	sluitring m 6 gv	washer M6
230	100651	2	nylocmoer m 6 8.8 gv	nyloc nut M6
240	E5002501	1	schakelkast sb control	switchbox SB-Control
250	E5002502	1	aansluitdoos sbcontrol	connection box SB-Control

ZIJSCHOT RECHTS (A5006860/8)

Pos. 20, 30 and 40: Alu prof FO 3837 = PN 892003 per meter, Pos. 100: Seal 25-11 = PN 200795

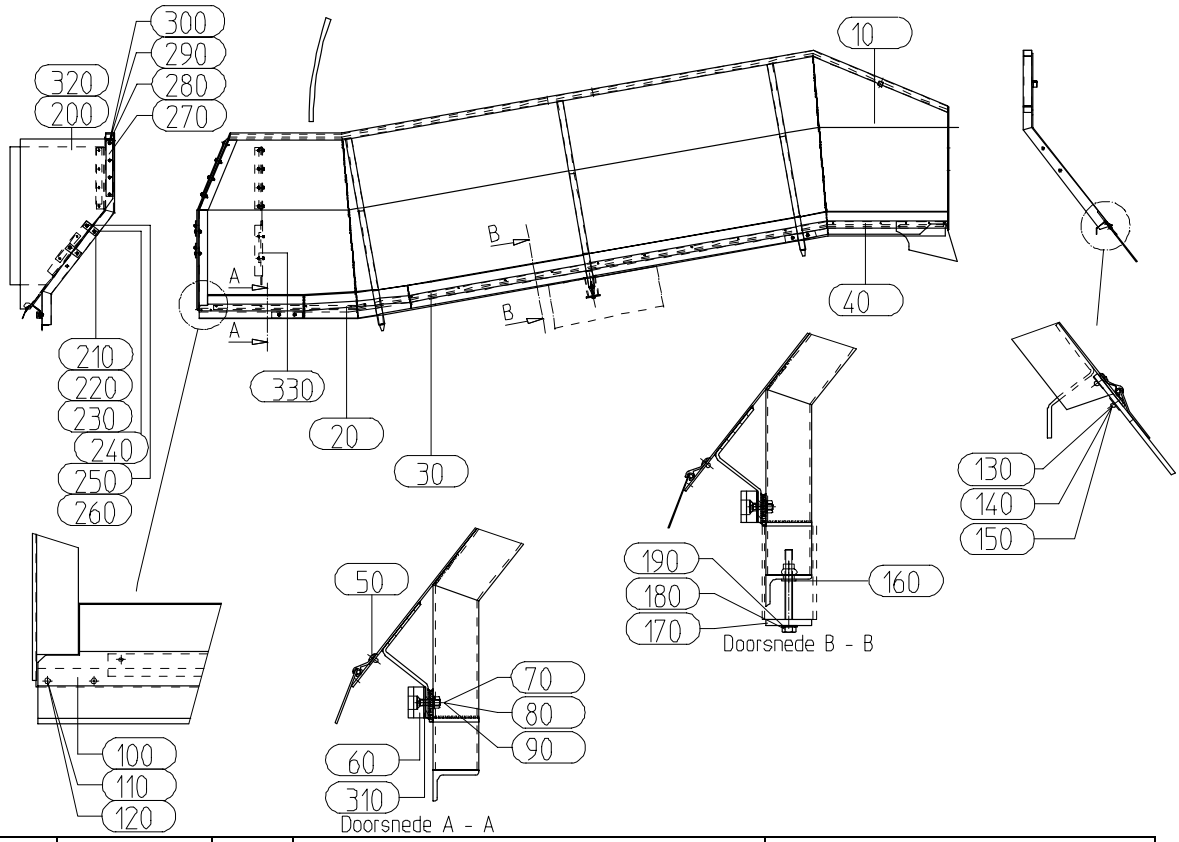

Pos.	PN	Qty.	Omschrijving	Description
0010	A5005472	1	zijschot sb1051/1151 rechts	RH sideboard SB1051/1151
0020	A5006780	1	alu prof. zijschot r-1	alu profile, L = 930
0030	A5006790	1	alu.prof.zijschot r-2	alu profile, L = 3092
0040	A5006800	1	alu.prof.zijschot r-3	alu profile, L = 750
0050	103337	16	popnagel 4.8x10.2 pl. al	rivet 4.8 x 10 alu
0060	05090416	2	kettinggeleider 750	chain guide
0070	100652	4	nylocmoer m 8 8.8 gv	nyloc nut M8
0080	102004	4	sluitring m 8 gv.	flat washer M8
0090	101199	4	verz.inbusbout m8x 25 8.8 glvz	sunk socket screw M8x 25 8.8
0100	200795	5	afd.strook 70x2,9-snaar rnd.5mm	HD sealing belt
0110	103337	2	popnagel 4.8x10.2 pl. al	rivet 4.8 x 10 alu
0120	102034	2	carr.ring 5.2x20x1.3 gv	washer 5.2x20x1.3
0130	A5025080	1	rubberplaat sb	rubber plate
0140	103341	4	popnagel 4.8x19 pl. al	rivet 4.8 x 19 alu
0150	102034	4	carr.ring 5.2x20x1.3 gv	washer 5.2x20x1.3
0160	100742	1	bl.kl.moer m10 staal klemb. 6-8,5mm	steel rivet nut M10
0170	05202003	1	bevestigings plaat	strip, 60 x 8 - 90
0180	100166	1	tapbout m10x100 8.8 gv	threaded bolt M10 x 100 - 8.8
0190	102084	1	tandveerring m10 gv	lockwasher M10
0200	05152201	1	zijschot rubber r.	side board rubber r.
0210	05202101	2	bevestigingslip	mounting lip, 40x5 - 100
0220	100653	2	nylocmoer m10 geelp	nyloc nut M10 galv.
0230	102005	2	sluitring m10 geelp.	flat washer M10
0240	201777	2	laagbolk-flens.schr.m8x30 bzk10.9	flathead Allen bolt M8 x 30
0250	100154	2	tapbout m10x 30 8.8 geelp	threaded bolt m10x 30 8.8
0260	200369	4	sluitring m10 3xd gv	washer m10 3xd galvanised
0270	05151510	2	klemstrip	strip, 40 x 5 - 390
0280	100123	10	tapbout m 8x 35 8.8 gv	threaded bolt m 8x 35 8.8

0290	102004	20	sluitring m 8 gv.	flat washer M8
0300	100652	10	nylocmoer m 8 8.8 gv	nyloc nut M8
0310	A5009373	2	plaatdeel vulplaat	chain guide filling plate
320	10065230	1	rubberplaat rechts	RH rubber plate
330	10065260	1	klemstrip	grip strip, 40 x 5 - 210
340	100652	2	nylocmoer m 8 geelp.	nyloc nut M8
350	102004	2	sluitring m 8 geelp.	flat washer M8

ZIJSCHOT LINKS (A5006870/9)

As PN A5006860, except:

Pos.	PN	Qty.	Omschrijving	Description
0010	A5005482	1	zijschot sb1051/1151 links	LH sideboard SB1051/1151
0200	05152203	1	zijschot rubber l	side board rubber l
320	10065240	1	rubberplaat links	LH rubber plate

HORIZONTALE VERSTELWAGEN, SAMENSTELLING (A5007310/0)

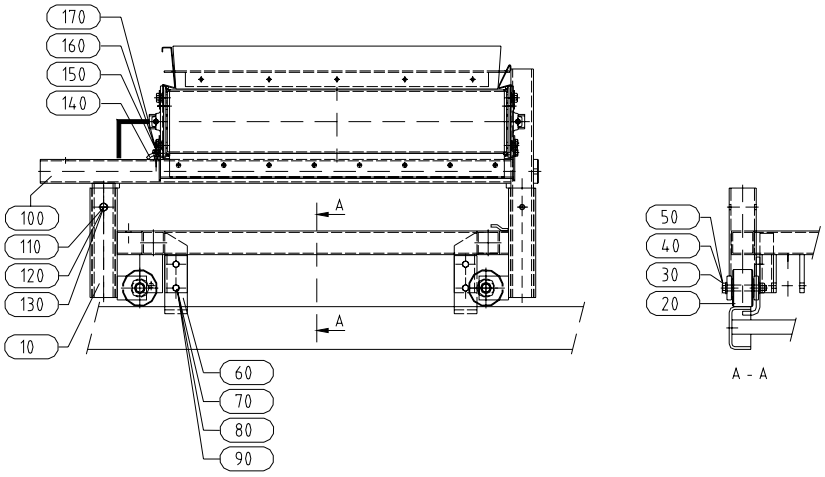

Pos.	PN	Qty.	Omschrijving	Description
0010	05176502	1	steunframe gab	supportframe gab
0020	05155402	4	looprol	travelling roller
0030	100411	4	bout m12x 90 8.8 gv	bolt m12x 90 8.8
0040	102006	8	sluitring m12 gv	washer m12
0050	100654	4	nylocmoer m12 kl8 gv	nylocnut m12
0060	05154106	4	bev. beugel	mounting bracket
0070	100121	8	tapbout m 8x 25 8.8 gv	cap screw m 8x 25 8.8 gv
0080	102004	16	sluitring m 8 gv.	flatwasher m 8 gv.
0090	100652	8	nylocmoer m 8 8.8 gv	nut m 8 8.8 gv
0100	05176601	2	steunframe gelast gab	supportframe welded gab
0110	100386	2	bout m10x 75 8.8 gv	bolt m10x 75 8.8 galv.
0120	102005	4	sluitring m10 gv	flat washer m10 gv
0130	100653	2	nylocmoer m10 kl8 gv	nyloc nut M10 galv.
0140	05091616	2	kikkerplaat	grip plate
0150	100740	4	bl.kl.moer m 8 staal	nut m 8 steel
0160	102004	2	sluitring m 8 gv.	flatwasher m 8 gv.
0170	100122	2	tapbout m 8x 30 8.8 gv	threaded bolt m 8x 30 8.8

ZIJSCHOTTEN (A5007360/0)

Pos.	PN	Qty.	Omschrijving	Description
0010	A5004992	1	koppelpijp brede bunker	connecting bar, L = 3340
0020	A5006860	1	mont.groep zijschot re 1051/1151	RH side board ass'y
0030	A5006870	1	mont.groep zijschot li. 1051/1151	LH side board ass'y

SB-1151, BASISMACHINE (A5007380/4)

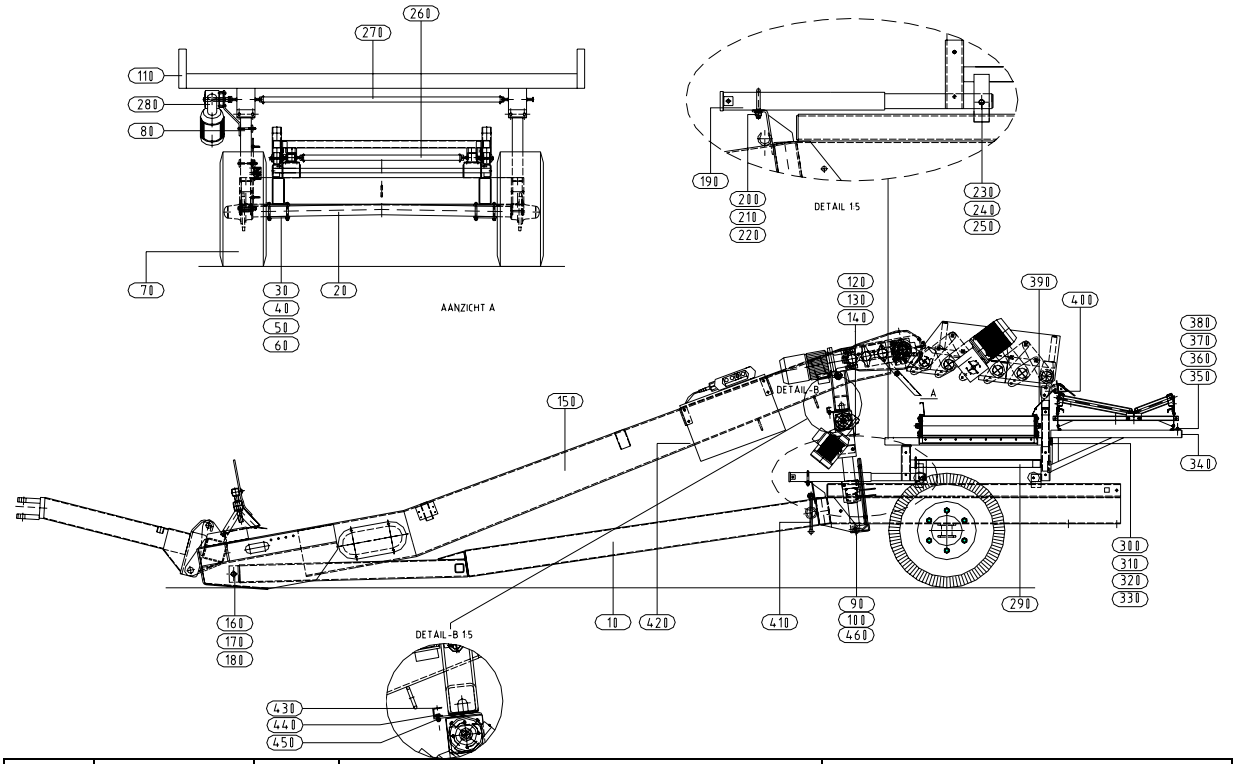

Pos.	PN	Qty.	Omschrijving	Description
5	A5015420	1	plakschema sb1151	stickers SB1151
10	A5005511	1	onderstel sb 1151	undercarriage frame SB1151
20	05153403	1	as gelast vkt 70 sp.1850	runaxle, sq. 70, track 1850
30	05207201	2	asplaat	axle plate, 120 x 10 - 150
40	100413	8	bout m12x110 8.8 gv	bolt m12x110 8.8 gv
50	102006	16	sluitring m12 gv	washer m12
60	100654	8	nylocmoer m12 kl8 gv	nylocnut m12
70	106072	2	wiel 11.50/80x15	wheel 11.50/80x15
80	05185501	2	krik gelast	jack sq 70, SB inclination
90	100458	2	bout m16x110 8.8 gv	bolt m16x110 8.8
100	100656	2	nylocmoer m16 kl8 gv	nyloc nut M16
110	A5005011	1	hefbeugel sb1151	lifting bracket
120	100394	4	bout m10x140 8.8 gv	bolt m10x140 8.8 galv.
130	102005	8	sluitring m10 gv	flat washer M10
140	100653	4	nylocmoer m10 kl8 gv	nyloc nut M10 galv.
150	A5007440	1	fase 1 em sb1151	moving floor ass'y SB1151
160	100272	2	tapbout m20x 45 8.8 gv	threaded bolt M20 x 45 - 8.8
170	102010	2	sluitring m20 gv	flat washer m20 gv
180	100658	2	nylocmoer m20 kl8 gv	nylocnut m20 kl8 gv
190	A5006841	2	krik sbc1051	jack sq. 70, stroke 300 mm
200	A7011043	2	u-beugel m12 vkt.70 geelp.	u-bracket m12 sq. 70
210	102006	4	sluitring m12 gv	washer m12
220	100654	4	nylocmoer m12 kl8 gv	nylocnut m12

230	100389	2	bout m10x 90 8.8 gv	bolt m10x 90 8.8 galv.
240	102005	4	sluitring m10 gv	flat washer M10
250	100653	2	nylocmoer m10 kl8 gv	nyloc nut M10 galv.
260	A5013260	1	koppelbuis kompleet sbc	connecting pipe ass'y
270	05177701	1	koppelb.gem.sb651/751/851/951	jack connecting pipe ass'y
280	05193625	1	sam.el.hoogteverstelling sb	Electrical angle adjustment SB
290	A5007310	1	sam.hor. verstelwagen	ass'y hor. Adjuster carriage
300	05179901	2	steunframe gelast tab	supportframe welded aab
310	100155	4	tapbout m10x 35 8.8 gv	thr. bolt m10x 35 8.8 galv.
320	102005	8	sluitring m10 gv	flat washer M10
330	100653	4	nylocmoer m10 kl8 gv	nyloc nut M10 galv.
340	114522	2	afsluitdop 50x50x3-5	pipe cap 50 x 50 x 3-5
350	05091616	2	kikkerplaat	grip plate
360	100740	2	bl.kl.moer m 8 staal klemb. 0,5-3mm	rivet nut M8 steel
370	102004	2	sluitring m 8 gv.	flat washer M8
380	100122	2	tapbout m 8x 30 8.8 gv	threaded bolt m 8x 30 8.8
390	07196901	1	vuilgeleide plaat	dirt guide plate
400	05205201	1	schuifbeugel gelast sb951	sliding bracket for 240 wide
410	05170906	1	slinger gelast	crank welded
420	E5003610	1	voedingskabel 32 ampere	power supply cable 32 ampere
430	05209401	1	kabelgeleider sb951	cable guide channel, L = 2540
440	100120	2	tapbout m 8x 20 8.8 gv	threaded bolt m 8x 20 8.8
450	100652	2	nylocmoer m 8 8.8 gv	nyloc nut M8

STORTSCHOT 240 BREED, COMPLEET (A5007410/1)

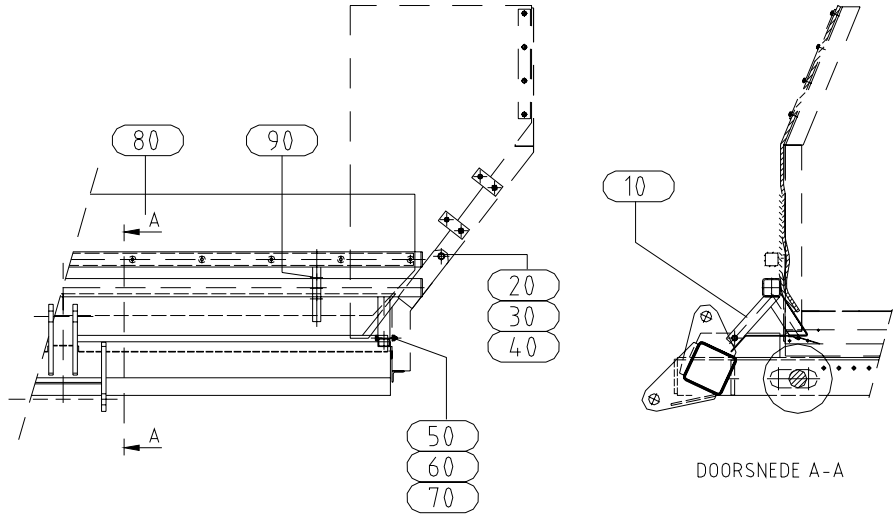

Pos.	PN	Qty.	Omschrijving	Description
0010	05160727	1	stortschot gemonteerd	input board ass'y
0020	100179	2	tapbout m12x 35 8.8 geelp.	threaded bolt m12x 35 8.8
0030	100654	2	nylocmoer m12 geelp.	nylocnut m12
0040	102006	2	sluitring m12 geelp	washer m12
0050	100653	2	nylocmoer m10 geelp	nyloc nut M10 galv.
0060	102005	4	sluitring m10 geelp.	flat washer m10 gv
0070	100385	2	bout m10x 70 8.8 geelp.	bolt M10 x 70 8.8 galv.
0080	05202907	1	opzet stortschot kompleet	additional input board complete
0090	104103	2	borgveer dubbel rnd 5 geelverz.	lockspring double rnd 5

BODEMFRAME SB-1151, VOORMONTAGEGROEP (A5007430/1)

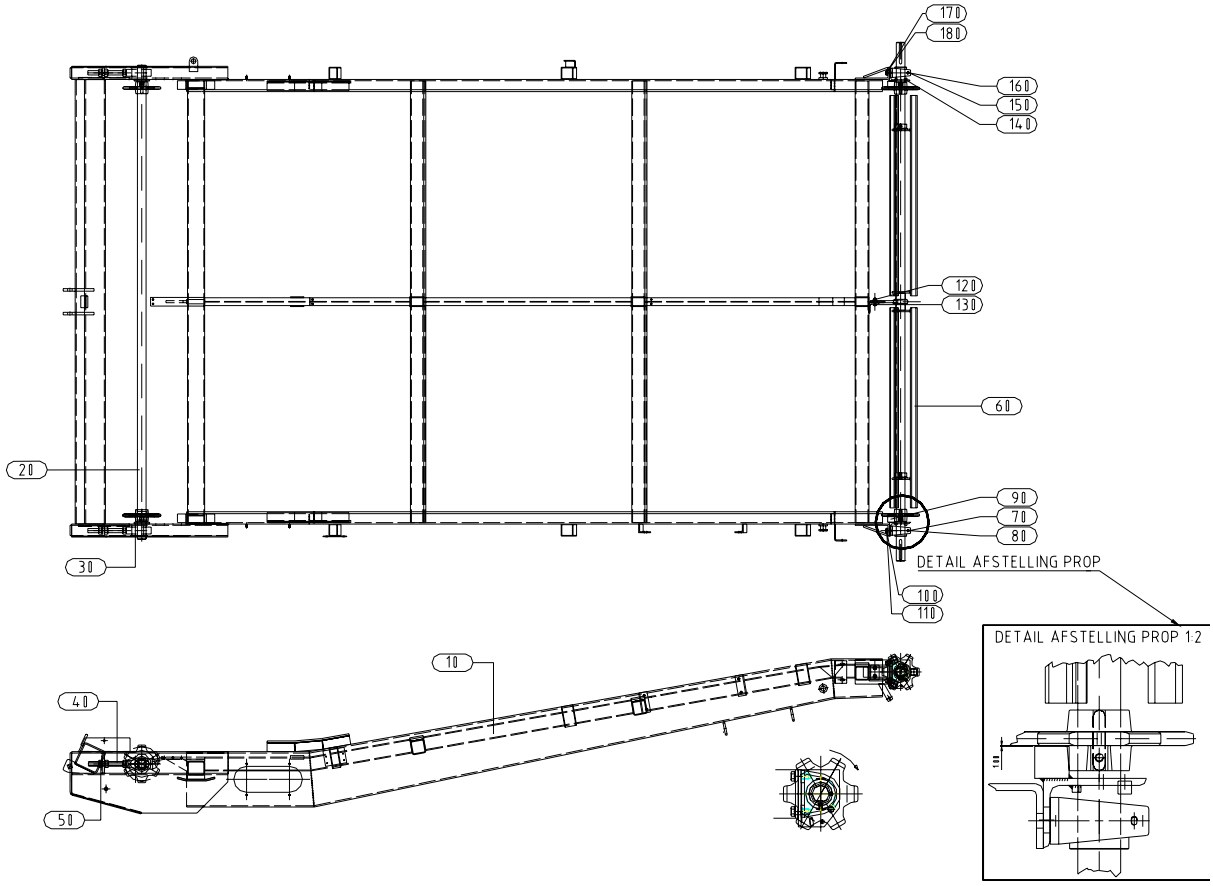

Pos.	PN	Qty.	Omschrijving	Description
0005	A5012480	1	meenemer	support, square 10 - 170
0010	A5004861	1	bodemframe sb 1151	moving floor frame SB1151
0020	05201601	1	keeras kompleet sb851/sb951	return shaft complete sb851/sb951
0030	05175901	4	afstandsring	spacer ring
0040	05170180	2	spanlager gemonteerd	tensioner bearing ass'y
0050	100631	2	moer m24 8.8 gv	nut m24 galv.
0060	05201413	1	aandrijfrol kompleet sb1151/951	drive rol complete
0070	105467	1	lagerblok pshe 50	bearing block pshe 50
0080	111141	1	vetnippel 1/8-180 gr	grease nipple 1/8-180 gr
90	A5004011	1	lagerhoekstuk gelast rechts	bearing part welded right
100	100229	2	tapbout m16x 40 8.8 geelp	threaded bolt m16x 40 8.8
110	102087	2	tandveerring m16 geelp	lock washer M16
120	100666	2	tensilock-moer m12 klasse 10 verz	tensilocknut m12 grade 10
130	200572	2	tensilockbout m12x40 kl.100 verz.	tensilockbolt M12 x 40
140	105467	1	lagerblok pshe 50	bearing block pshe 50
150	111141	1	vetnippel 1/8-180 gr	grease nipple 1/8-180 gr
160	A5004031	1	lagerhoekstuk gelast links	bearing part welded left
170	100229	2	tapbout m16x 40 8.8 geelp	threaded bolt m16x 40 8.8
180	102087	2	tandveerring m16 geelp	lock washer M16

BODEMFRAME SB-1151, MONTAGEGROEP (A5007440/13)

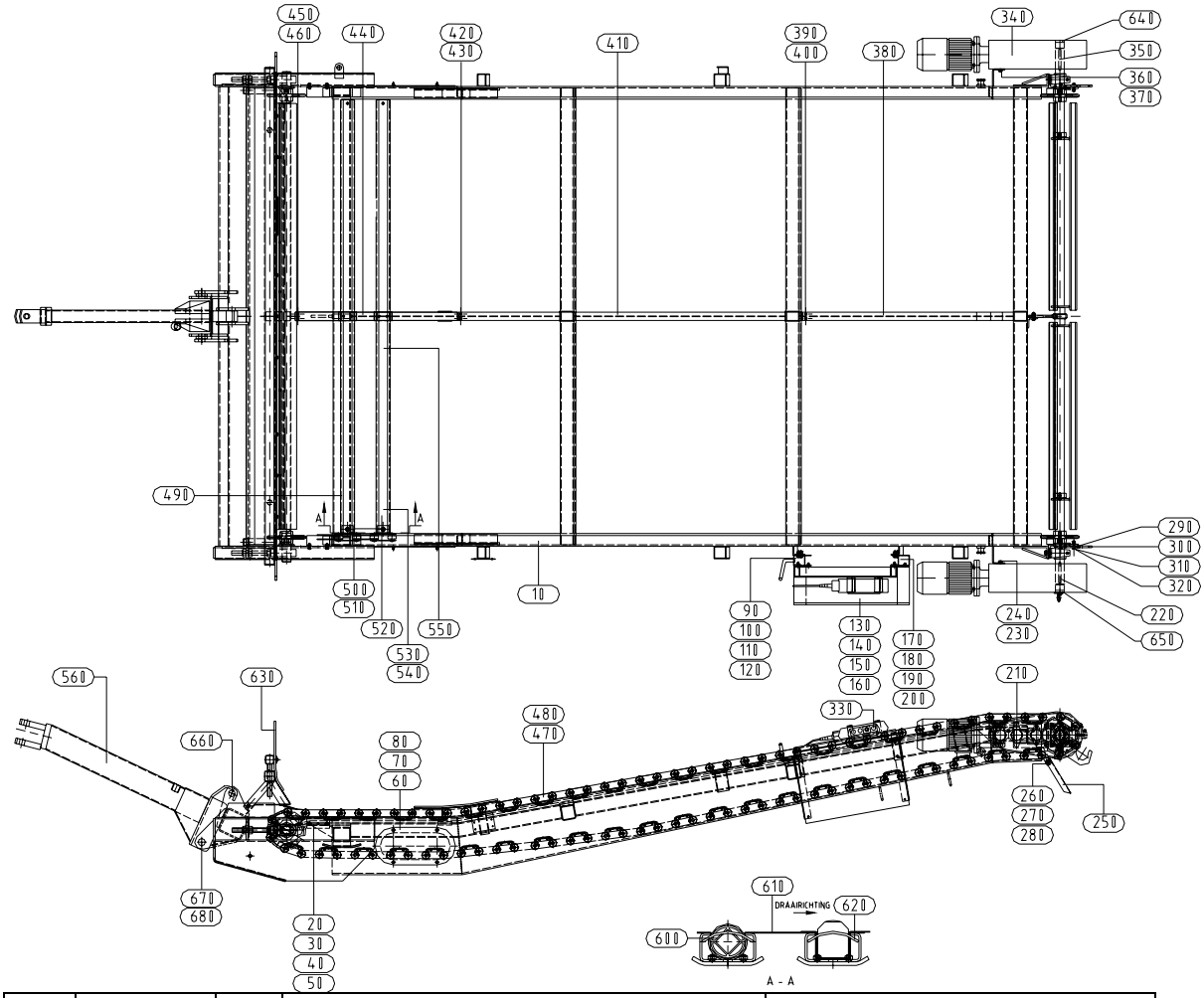

Pos.	PN	Qty.	Omschrijving	Description
10	A5007430	1	frame met meeneemassen	frame with shafts
20	A5006331	2	ketting ondersteuning	chain support
30	100154	4	tapbout m10x 30 8.8 gv	threaded bolt m10x 30 8.8
40	102005	8	sluitring m10 gv	flat washer M10
50	100653	4	nylocmoer m10 kl8 gv	nyloc nut M10 galv.
60	A5005221	2	afdichtplaat	seal plate
70	102004	8	sluitring m 8 gv.	flat washer M8
80	100652	8	nylocmoer m 8 8.8 gv	nyloc nut M8
90	10064620	1	beugel schakelkast	switchbox mounting bracket
100	100178	2	tapbout m12x 30 8.8 gv	threaded bolt m12x 30 8.8
110	102068	2	veerring m12 geelp.	spring washer m12
120	100625	2	moer m12 geelp	nut m12 8.8 gv
130	E5003201	1	schakelkast sb951/1051/1151/1251	switchbox for SB951-SB1251
140	05177001	1	schakelaarhouder gelast	remote control retainer
150	102004	4	sluitring m 8 gv.	flat washer M8
160	100652	4	nylocmoer m 8 8.8 gv	nyloc nut M8
170	10064570	1	hoek elektrokast	angled iron, 60x40x3 - 480
180	100178	2	tapbout m12x 30 8.8 gv	threaded bolt m12x 30 8.8
190	102068	2	veerring m12 geelp.	spring washer m12
200	100625	2	moer m12 geelp	nut m12 8.8 gv

210	05164801	1	aandrijfunit sb, motor direct op	drive unit sb
220	200920	1	vl.inlegspie 14x 9-120 a	key, 14 x 9 - 120
230	100178	2	tapbout m12x 30 8.8 gv	threaded bolt m12x 30 8.8
240	102085	2	tandveerring m12 gv	spring washer m12
250	05205601	1	opvangplaat	dirt plate
260	100177	2	tapbout m12x 25 8.8 gv	threaded bolt m12x 25 8.8
270	102006	2	sluitring m12 gv	washer m12
280	100654	2	nylocmoer m12 kl8 gv	nylocnut m12
290	05152405	2	bevestigingsnok	securing cam
300	A5004041	2	zeefophanging	extractor mounting bracket
310	100155	4	tapbout m10x 35 8.8 gv	thr. bolt m10x 35 8.8 galv.
320	100653	4	nylocmoer m10 kl8 gv	nyloc nut M10 galv.
330	E5004801	1	afstandbediening sb-control	remote control for SB-Control
340	05194301	1	aandrijving links sb751/951	LH drive ass'y SB 951-1251
350	200920	1	vl.inlegspie 14x 9-120 a	key, 14 x 9 - 120
360	100178	2	tapbout m12x 30 8.8 gv	threaded bolt m12x 30 8.8
370	102085	2	tandveerring m12 gv	spring washer m12
380	A5006310	1	glijstrip - 3	bearing strip - 3
390	100652	6	nylocmoer m 8 8.8 gv	nyloc nut M8
400	101201	6	verz.inbusbout m 8x 35 8.8 geelp.	countersunk bolt M8x35 - 10.9
410	A5006300	1	glijstrip - 2	bearing strip - 2
420	100652	4	nylocmoer m 8 8.8 gv	nyloc nut M8
430	101201	4	verz.inbusbout m 8x 35 8.8 geelp.	countersunk bolt M8x35 - 10.9
440	A5006290	1	glijstrip - 1	bearing strip - 1
450	100652	2	nylocmoer m 8 8.8 gv	nyloc nut M8
460	101201	2	verz.inbusbout m 8x 35 8.8 geelp.	countersunk bolt M8x35 - 10.9
470	200724	2	mass.b.ket.4-rol47,6/93sch/68kn	chain 4'', 94 links incl connector
490	A5003930	47	meenemer gemonteerd(was 05201501)	cross bar ass'y 2420 mm
500	100177	94	tapbout m12x 25 8.8 gv	threaded bolt m12x 25 8.8
510	100654	94	nylocmoer m12 kl8 gv	nylocnut m12
520	A5006980	1	vurenhout balk sb1151	wooden beam, 50 x 44 - 2270
530	100036	4	slotbout m 8x 65 8.8 gv	bolt m 8x 65 8.8 gv
540	100623	4	moer m 8 8.8 gv	nut M8
550	101342	4	pl.schr. 5.5x38	screw 5.5x38 sd-t-15
560	A5025171	1	lasgr.trekboom sb's	drawbar SB
600	051111D	48	meenemerpijp lg. 2270	pipe ass'y, L = 2270
610	200722	1	pvc-doek type 19-34	moving floor belt, 2420 x 13200
620	120908	94	nylon 6 naturel afm. 84x60x3	nylon plate, 84x60x3
630	A5007410	1	stortschot gemonteerd	input board ass'y
640	200413	1	afsluitdop rnd 50	cap rnd 50
650	200413	1	afsluitdop rnd 50	cap rnd 50
660	A5020663	1	pen rnd.35 lng=110	hinge pin rnd 35 x 110
670	A5020673	1	pen rnd.35 lng=300	hinge pin rnd 35 x 300
680	104104	2	borgveer dubbel rnd 6	lock spring rnd 6

EINDSCHAKELAARS (A5007480/0)

Pos.	PN	Qty.	Omschrijving	Description
0010	E5940310	1	eindschakelaar gemonteerd	endswitches ass'y
0020	37083006	1	bevestigingsplaat	mounting plate
0030	101084	8	inbusbout m 5x 45 12.9	Allen screw M5 x 45
0040	102002	8	sluitring m 5 gv	washer m 5
0050	100650	8	nylocmoer m 5 kl8 gv	nylocnut m 5 kl8 gv

HOOGTEVERSTELLING, AANDRIJVING (A5007490/0)

Motor: PN 123069

Pos.	PN	Qty.	Omschrijving	Description
0010	E5940311	1	motor el. hoogte verstelling	motor el.height adj.
0020	05192601	1	bevestigingsbeugel	mounting bracket
0030	05192501	1	opvulbus	spacer bush
0040	102078	4	tandveerring m 8 gv	lock washer M8
0050	100360	4	bout m 8x 45 8.8 gv	bolt M8 x 45 - 8.8
0060	05193501	1	motoras gelast	motorshaft welded
0070	103249	1	vl.inlegspie 8x 7- 36 a	flat key 8x 7- 36 a
0080	102134	2	seegerring a 25x1.2	circlip a 25x1.2

ZIJSCHOT LINKS MET RUBBER (A5008230/6)

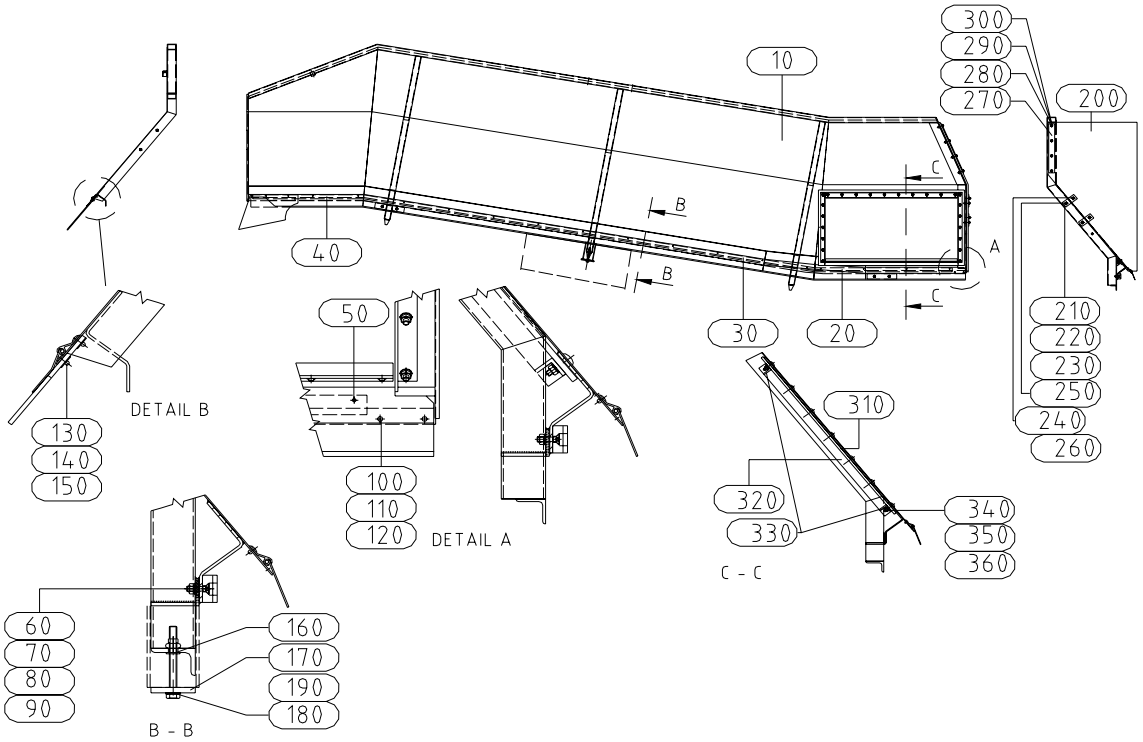

ZIJSCHOT RECHTS MET RUBBER (A5008240/5)

Voor zijschot rechts zie tekening hierboven, in spiegelbeeld.
Nodig voor rubber in standaard zijschotten links en rechts zijn ombouwtekeningen A5008230, A5008240 en A5008262, plus onderdelen van PN A5008220:

Pos.	PN	Qty.	Omschrijving	Description
310	05164901	2	rubberplaat tbv zijwand sb451/651	rubberplate for side sb451/651
320	A5007832	4	bev.hoek rubber zijsch.lang	mounting rubber sideboard long
330	A5007822	4	bev. hoek rubber zijschot	mounting rubber side board
340	201777	68	laagbolk-flensschr.m8x30 bzk geelv	flathead Allen bolt M8 x 30
350	102004	68	sluitring m 8 geelp.	flat washer M8
360	100652	68	nylocmoer m 8 geelp.	nyloc nut M8
	A5007870	2	strip rubber zijschot	strip rubber side board
	A5008330	2	strip rubber stortschot sb1151	strip, 40x5 - 625

SU-FRAME 240-6 (A5008990/2)

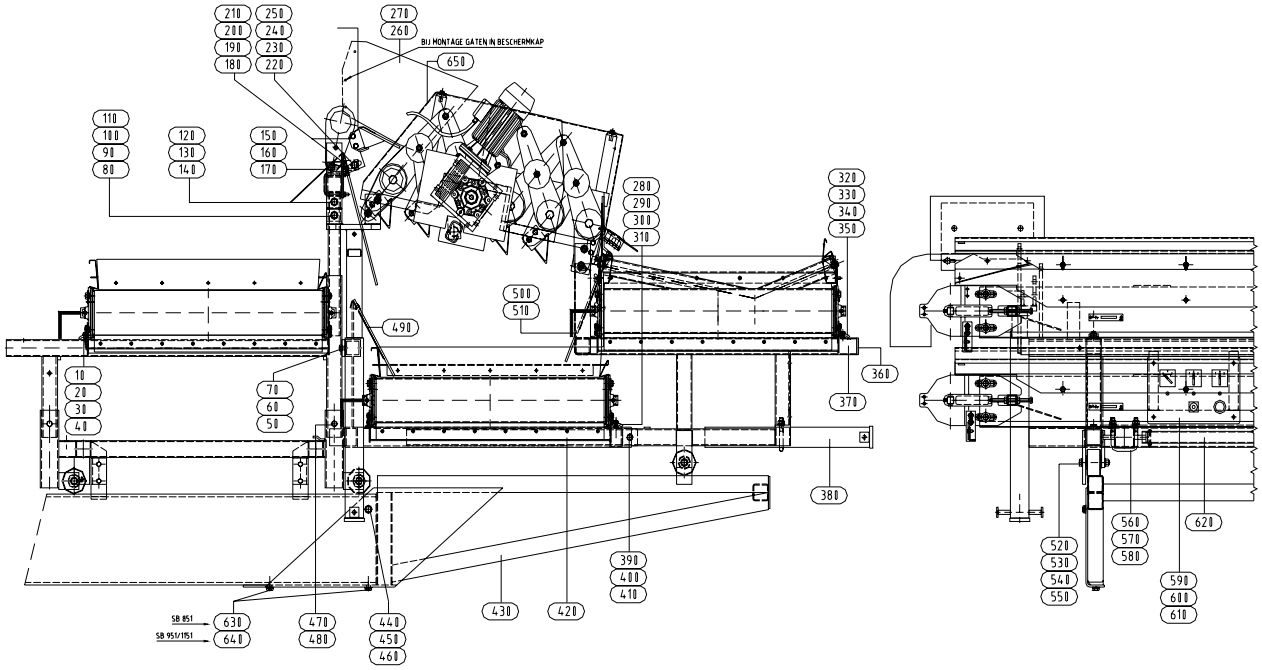

Pos.	PN	Qty.	Omschrijving	Description
0010	100740	2	bl.kl.moer m 8 staal	rivet nut M8 steel
0020	05091616	2	kikkerplaat	grip plate
0030	100122	2	tapbout m 8x 30 8.8 gv	threaded bolt m 8x 30 8.8
0040	102004	2	sluitring m 8 gv.	flatwasher m 8 gv.
0050	100653	4	nylocmoer m10 kl8 gv	nyloc nut M10 galv.
0060	102005	8	sluitring m10 gv	flat washer m10 gv
0070	100386	4	bout m10x 75 8.8 gv	bolt m10x 75 8.8 galv.
0080	100654	2	nylocmoer m12 kl8 gv	nylocnut m12
0090	102006	4	sluitring m12 gv	washer m12
0100	100179	2	tapbout m12x 35 8.8 gv	threaded bolt m12x 35 8.8
0110	07176501	2	verhogingsblokje	lifting piece
0120	100180	2	tapbout m12x 40 8.8 gv	threaded bolt m12x 40 8.8
0130	102006	4	sluitring m12 gv	washer m12
0140	100654	2	nylocmoer m12 kl8 gv	nylocnut m12
0150	100155	2	tapbout m10x 35 8.8 gv	thr. bolt m10x 35 8.8 galv.
0160	102005	4	sluitring m10 gv	flat washer m10 gv
0170	100653	2	nylocmoer m10 kl8 gv	nyloc nut M10 galv.
0180	100654	4	nylocmoer m12 kl8 gv	nylocnut m12
0190	05165405	1	opvangplaat gemont. su240 dakje	divider ass'y SU240
0200	05165101	2	ophangstrip	strip 40 x 5 - 140
0210	03096111	2	krambeugel verzinkt	U-bracket M12
0220	100653	2	nylocmoer m10 kl8 gv	nyloc nut M10 galv.
0230	102005	4	sluitring m10 gv	flat washer m10 gv
0240	100153	2	tapbout m10x 25 8.8 gv	threaded bolt m10x 25 8.8
0250	07197003	2	koppelstrip	connecting strip
0260	103360	8	popnagel 4.8x12 kop rnd 16 mm al	rivet 4.8 x 12 with head d. 17
0270	07193201	2	rubberplaat	rubberplate
0280	100740	2	bl.kl.moer m 8 staal	rivet nut M8 steel
0290	05091616	2	kikkerplaat	grip plate
0300	100122	2	tapbout m 8x 30 8.8 gv	threaded bolt m 8x 30 8.8
0310	102004	2	sluitring m 8 gv.	flatwasher m 8 gv.
0320	100740	2	bl.kl.moer m 8 staal	rivet nut M8 steel
0330	05091616	2	kikkerplaat	grip plate
0340	100122	2	tapbout m 8x 30 8.8 gv	threaded bolt m 8x 30 8.8

0350	102004	2	sluitring m 8 gv.	flatwasher m 8 gv.
0360	114522	2	afsluitdop 50x50x3-5	pipe cup 50x 50x(3-5)
0370	A5006271	1	frame aab achter exacto 240	frame for TAB behind SU240
0380	05185101	2	krik gelast	jack
0390	100389	2	bout m10x 90 8.8 gv	bolt m10x 90 8.8 galv.
0400	102005	4	sluitring m10 gv	flat washer m10 gv
0410	100653	4	nylocmoer m10 kl8 gv	nyloc nut M10 galv.
0420	05163901	1	frame exacto 240	frame for VAB SU240
0430	05204801	1	steunframe	main frame extension
0440	100178	6	tapbout m12x 30 8.8 gv	threaded bolt m12x 30 8.8
0450	102006	12	sluitring m12 gv	washer m12
0460	100654	6	nylocmoer m12 kl8 gv	nylocnut m12
0470	100386	2	bout m10x 75 8.8 gv	bolt m10x 75 8.8 galv.
0480	100653	2	nylocmoer m10 kl8 gv	nyloc nut M10 galv.
0490	07196701	1	opvangplaat gemont. su240 b=200	dirt plate ass'y SU240, 200 wide
0500	07196401	1	opvangplaat gemont. su240 b=250	dirt plate ass'y SU240, 250 wide
0510	A5006220	2	lip 40x5	strip, 40 x 5 - 45
0520	05155402	2	looprol	travelling roller
0530	100411	2	bout m12x 90 8.8 gv	bolt m12x 90 8.8
0540	102006	4	sluitring m12 gv	washer m12
0550	100654	2	nylocmoer m12 kl8 gv	nylocnut m12
0560	03096111	2	krambeugel verzinkt	U-bracket M12
0570	102006	4	sluitring m12 gv	washer m12
0580	100654	4	nylocmoer m12 kl8 gv	nylocnut m12
0590	E5944501	1	schakelkast su exacto	switchbox su exacto
0591	E7001703	1	kastplaatjes lt + su	switchbox stickers LT + SU
0600	102003	8	sluitring m 6 gv	washer M6
0610	100651	4	nylocmoer m 6 8.8 gv	nylocnut m 6 8.8 gv
0620	05185302	1	koppelbuis	coupling pipe
0630	103108	2	spanstift 6x 40 geelverz.	turnstyle 6x 40 yellow.
0640	100153	4	tapbout m10x 25 8.8 gv	threaded bolt m10x 25 8.8
0641	102005	4	sluitring m10 gv	flat washer m10 gv
0642	200246	4	bl.kl.moer m10 staal	steel rivet nut M10
650	A5009982	1	afdichtplaat	guard closing plate

SU-FRAME 240-8 (A5009000/2)

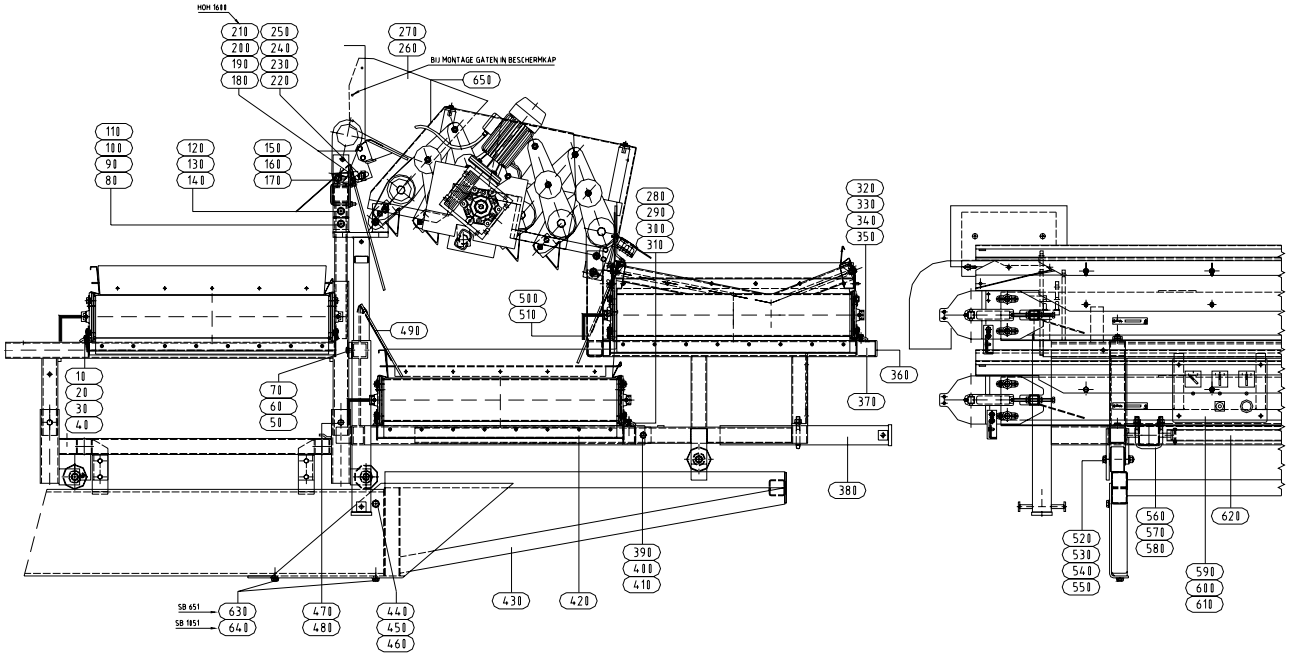

Pos.	PN	Qty.	Omschrijving	Description
0010	100740	2	bl.kl.moer m 8 staal	rivet nut M8 steel
0020	05091616	2	kikkerplaat	grip plate
0030	100122	2	tapbout m 8x 30 8.8 gv	threaded bolt m 8x 30 8.8
0040	102004	2	sluitring m 8 gv.	flatwasher m 8 gv.
0050	100653	4	nylocmoer m10 kl8 gv	nyloc nut M10 galv.
0060	102005	8	sluitring m10 gv	flat washer m10 gv
0070	100386	4	bout m10x 75 8.8 gv	bolt m10x 75 8.8 galv.
0080	100654	2	nylocmoer m12 kl8 gv	nylocnut m12
0090	102006	4	sluitring m12 gv	washer m12
0100	100179	2	tapbout m12x 35 8.8 gv	threaded bolt m12x 35 8.8
0110	07176501	2	verhogingsblokje	lifting piece
0120	100180	2	tapbout m12x 40 8.8 gv	threaded bolt m12x 40 8.8
0130	102006	4	sluitring m12 gv	washer m12
0140	100654	2	nylocmoer m12 kl8 gv	nylocnut m12
0150	100155	2	tapbout m10x 35 8.8 gv	thr. bolt m10x 35 8.8 galv.
0160	102005	4	sluitring m10 gv	flat washer m10 gv
0170	100653	2	nylocmoer m10 kl8 gv	nyloc nut M10 galv.
0180	100654	4	nylocmoer m12 kl8 gv	nylocnut m12
0190	05165405	1	opvangplaat gemont. su240 dakje	divider ass'y SU240
0200	05165101	2	ophangstrip	strip 40 x 5 - 140
0210	03096111	2	krambeugel verzinkt	U-bracket M12
0220	100653	2	nylocmoer m10 kl8 gv	nyloc nut M10 galv.
0230	102005	4	sluitring m10 gv	flat washer m10 gv
0240	100153	2	tapbout m10x 25 8.8 gv	threaded bolt m10x 25 8.8
0250	07197003	2	koppelstrip	connecting strip
0260	103360	8	popnagel 4.8x12 kop rnd 16 mm al	rivet 4.8 x 12 with head d. 17
0270	07193201	2	rubberplaat	rubberplate
0280	100740	2	bl.kl.moer m 8 staal	rivet nut M8 steel
0290	05091616	2	kikkerplaat	grip plate
0300	100122	2	tapbout m 8x 30 8.8 gv	threaded bolt m 8x 30 8.8
0310	102004	2	sluitring m 8 gv.	flatwasher m 8 gv.
0320	100740	2	bl.kl.moer m 8 staal	rivet nut M8 steel
0330	05091616	2	kikkerplaat	grip plate
0340	100122	2	tapbout m 8x 30 8.8 gv	threaded bolt m 8x 30 8.8

0350	102004	2	sluitring m 8 gv.	flatwasher m 8 gv.
0360	114522	2	afsluitdop 50x50x3-5	pipe cup 50x 50x(3-5)
0370	A5006271	1	frame aab achter exacto 240	frame for TAB behind SU240
0380	05185101	2	krik gelast	jack
0390	100389	2	bout m10x 90 8.8 gv	bolt m10x 90 8.8 galv.
0400	102005	4	sluitring m10 gv	flat washer m10 gv
0410	100653	4	nylocmoer m10 kl8 gv	nyloc nut M10 galv.
0420	A5009341	1	frame su 240 gelast 900 band	VAB frame of SU240-8R
0430	05204801	1	steunframe	main frame extension
0440	100178	6	tapbout m12x 30 8.8 gv	threaded bolt m12x 30 8.8
0450	102006	12	sluitring m12 gv	washer m12
0460	100654	6	nylocmoer m12 kl8 gv	nylocnut m12
0470	100386	2	bout m10x 75 8.8 gv	bolt m10x 75 8.8 galv.
0480	100653	2	nylocmoer m10 kl8 gv	nyloc nut M10 galv.
0490	07196701	1	opvangplaat gemont. su240 b=200	dirt plate ass'y SU240, 200 wide
0500	07196401	1	opvangplaat gemont. su240 b=250	dirt plate ass'y SU240, 250 wide
0510	A5006220	2	lip 40x5	strip, 40 x 5 - 45
0520	05155402	2	looprol	travelling roller
0530	100411	2	bout m12x 90 8.8 gv	bolt m12x 90 8.8
0540	102006	4	sluitring m12 gv	washer m12
0550	100654	2	nylocmoer m12 kl8 gv	nylocnut m12
0560	03096111	2	krambeugel verzinkt	U-bracket M12
0570	102006	4	sluitring m12 gv	washer m12
0580	100654	4	nylocmoer m12 kl8 gv	nylocnut m12
0590	E5944501	1	schakelkast su exacto	switchbox su exacto
0591	E7001703	1	kastplaatjes lt + su	switchbox stickers LT + SU
0600	102003	8	sluitring m 6 gv	washer M6
0610	100651	4	nylocmoer m 6 8.8 gv	nylocnut m 6 8.8 gv
0620	05185302	1	koppelbuis	coupling pipe
0630	103108	2	spanstift 6x 40 geelverz.	turnstyle 6x 40 yellow.
0640	100153	4	tapbout m10x 25 8.8 gv	threaded bolt m10x 25 8.8
0641	102005	4	sluitring m10 gv	flat washer m10 gv
0642	200246	4	bl.kl.moer m10 staal	steel rivet nut M10
650	A5009982	1	afdichtplaat	guard closing plate

PLAKSCHEMA (A5015420/3)

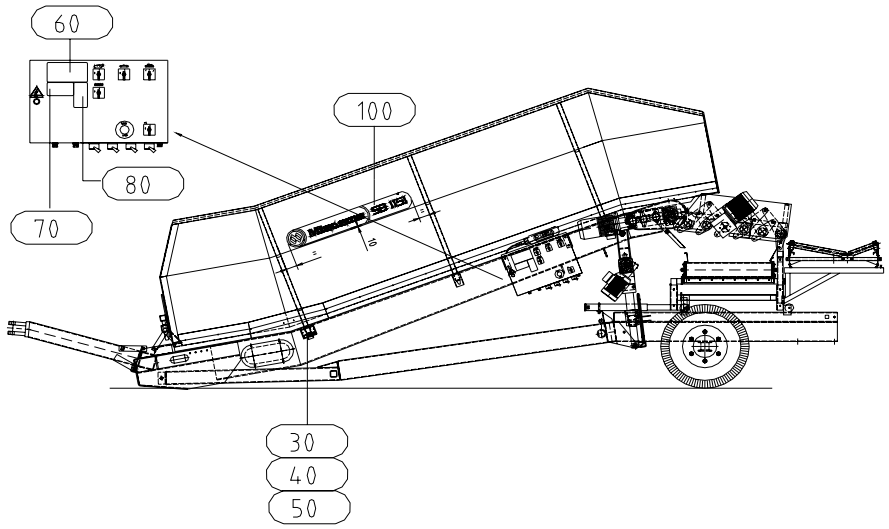

Pos.	PN	Qty.	Omschrijving	Description
30		1	typeplaat (machine no.)	PIN plate MACHINE No.
40		1	typeplaat (serieno.)	PIN plate SERIAL No.
50	103337	4	popnagel 4.8x10.2 pl. al	rivet 4.8 x 10 alu
60	122248	1	veiligheidssticker algemeen	safety sticker general
70	122254	1	veiligheidssticker elektrisch	safety sticker electric
80	122249	1	veiligheidssticker bewegende last	safety sticker moving load
100	A0010721	2	sticker miedema sb 1151	sticker Miedema SB1151

VARIABEL STORTSCHOT (A5017020/2)

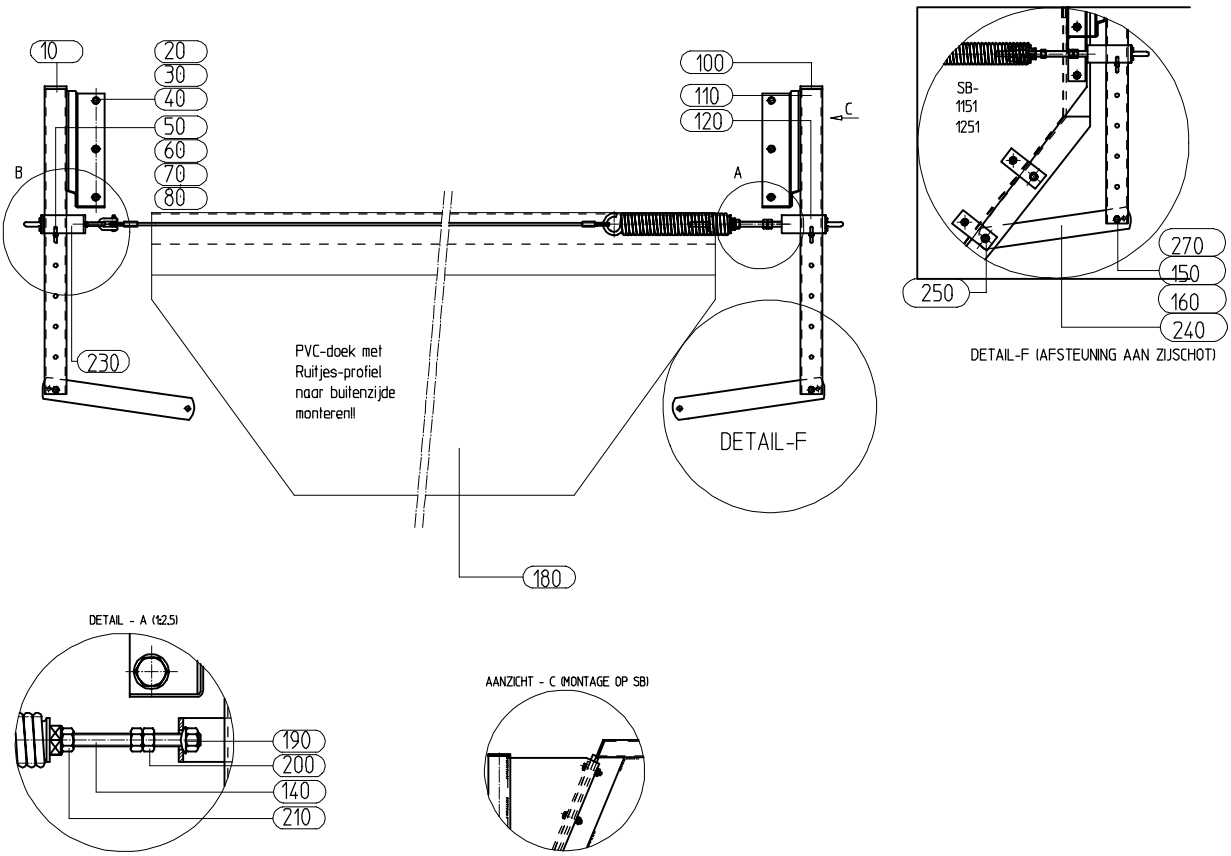

Pos.	PN	Qty.	Omschrijving	Description
0010	A5009061	1	geleiding links gelast	guide left welded
0020	100125	6	tapbout m 8x 45 8.8 gv	threaded bolt M8 x 45 - 8.8
0030	100652	6	nylocmoer m 8 8.8 gv	nut m 8 8.8 gv
0040	102004	12	sluitring m 8 gv.	flatwasher m 8 gv.
0050	A5009283	2	borgpne rnd 8-75	lock pin rnd 8 - 75
0060	104101	2	borgveer dubbel rnd 3	lock-spring double rnd 3
0070	200519	4	sleutelring d=30mm	key ring, d = 30 mm
0080	AFZ00236	2	afz knoopketting 44.8x2.8 l=200	chain, L = 200
0100	114522	2	afsluitdop 50x50x3-5	pipe cup 50x 50x(3-5)
0110	A5009071	1	geleiding rechts gelast	guide right welded
0120	A5009160	1	glijring rechts gemonteerd	bearing ring right ass'y
0140	A5009023	1	draadeind gelast gv	adjuster, M12 x 230
0150	101115	2	inbusbout m 8x 30 8.8 geelp.	inbusbolt m 8x 30 8.8 galv.
0160	100652	2	nylocmoer m 8 8.8 gv	nut m 8 8.8 gv
0180	10023840	1	doek stortschot voorgemonteerd	PVC board with cable ass'y
0190	200942	1	bolle sluitring m12	conical washer M12
0200	100625	2	moer m12 8.8 gv	nut m12 8.8 gv
0210	100625	1	moer m12 8.8 gv	nut m12 8.8 gv
0230	A5009150	1	glijring links gemonteerd	sliding ring left ass'y
0240	A5012051	2	afsteunstrip lang	strip, 50 x 8 - 350
0250	100379	2	bout m10x 40 8.8 gv	bolt m10x 40 8.8
0270	102004	4	sluitring m 8 gv.	flatwasher m 8 gv.

ZIJSCHOTTEN SMAL (A5018310/0)

Pos.	PN	Qty.	Omschrijving	Description
0010	A5018190	1	zijschot smal sb1151 re gemont.	RH narrow side board ass'y SB1151
0020	A5018200	1	zijschot smal sb1151 li gemont.	LH narrow side board ass'y SB1151
0030	A5004972	1	koppelpijp	connecting bar, L = 2950

RUBBERS VOOR SMALLE ZIJSCHOTTEN

Pos.	PN	Qty.	Omschrijving	Description
0010	05161801	1	rubberplaat r.	rubberplate r.
0010	05161802	1	rubberplaat l.	rubberplate l.

ZWARE TREKBOOM (A5020700/1)

Pos.	PN	Qty.	Omschrijving	Description
0010	A5020551	1	trekboom gelast sb/sbc	HD drawbar
0040	A5020653	1	scharnierblok gelast	adjuster, M30 x 190
50	100633	2	moer m30 geelp.	nut M30
60	102014	2	sluitring m30 geelp	washer m30

KETTINGSMERING BODEMMAT (A5020720/3)

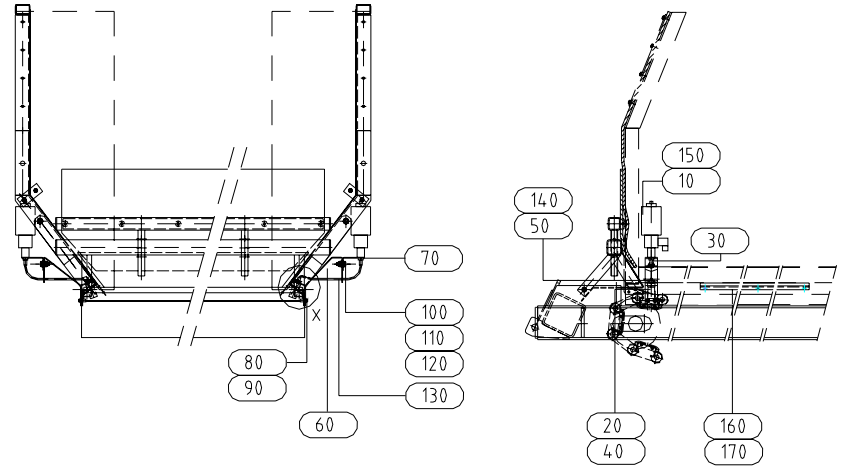

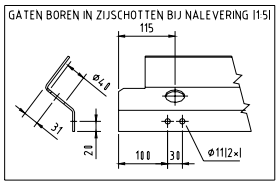

Pos.	PN	Qty.	Omschrijving	Description
0010	201894	2	elektr.oliedruppelaar elo 500	elektr.oliedruppelaar elo 500
0020	201895	2	oliesmeerkwast rnd.30	brush for lubrication
0030	201064	2	instantkopp. 6x1/4 bsp	coupling 6 x 1/4
0040	201481	2	rechte inschr.kopp. 1/8x6mm	straight coupling 1/8 x 6 mm
0050	200369	2	sluitring m10 3xd gv	washer m10 3xd galvanised
0060	A5020742	2	kwasthouder gelast	brush retainer
0070	A5020732	2	buigstuk druppelaar	oil dropper elbow
0080	100559	4	tensilockbout m 8x 20 10.9 gv	tensilockbolt m 8x 20 10.9 galv.
0090	201770	4	bl.kl.moer m 8 staal	rivet nut M8 steel, 3-5.5 mm
0100	102006	4	sluitring m12 gv	washer m12
0110	100177	2	tapbout m12x 25 8.8 gv	threaded bolt m12x 25 8.8
0120	100654	2	nylocmoer m12 kl8 gv	nylocnut m12
0130	201063	0,64	persluchtslang rnd. 6x4 zwart	black hose rnd 6 x 4
0140	A5020783	2	opvul-bus	bush, rnd 25 - 7
150	E5001910	1	elektr. druppelaar sb-x51	electric cable
160	200097	6	kabelgoot kunststof incl.deksel	cablegutter plastic incl.cover
170	103337	18	popnagel 4.8x10.2 pl. al	rivet 4.8 x 10 alu
180	202318	1	kap gpn250 020064-83	cap

DOSEERHASPEL (A5023210/2)

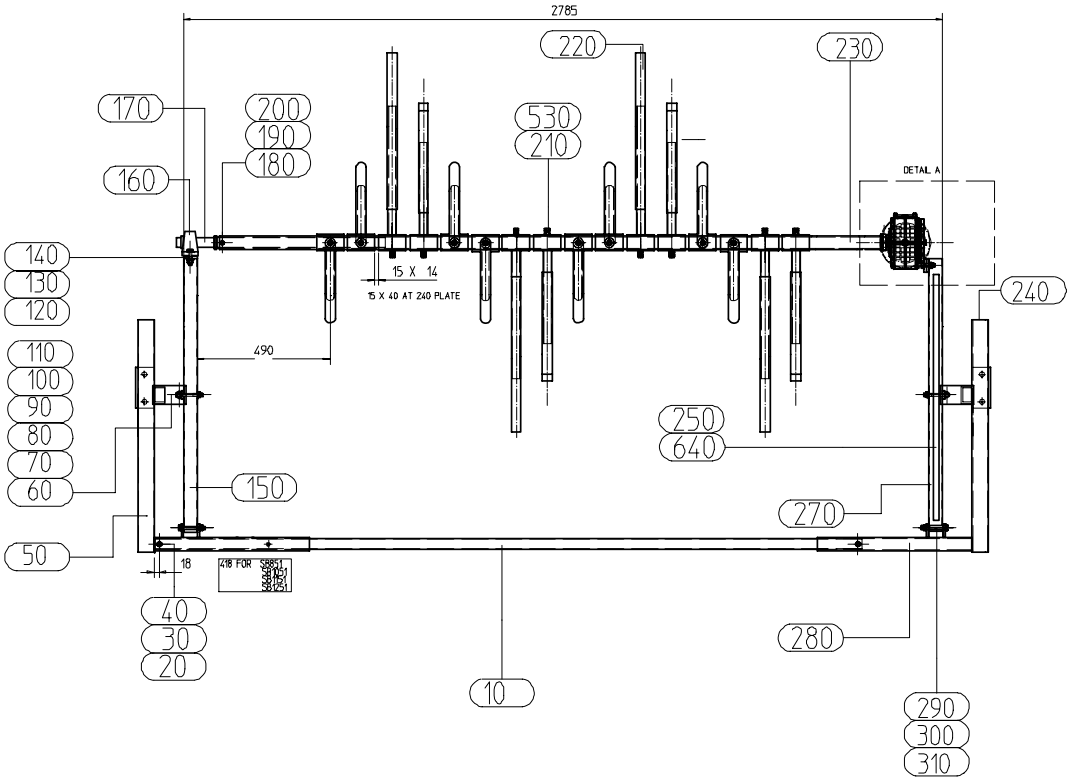

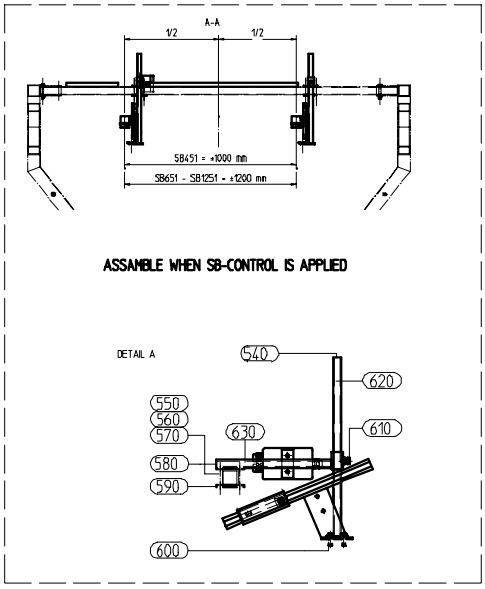

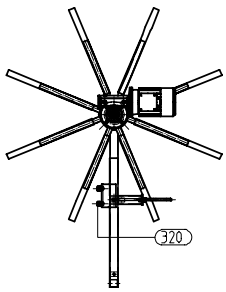

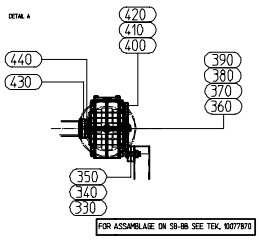

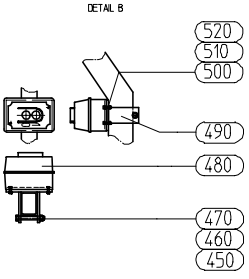

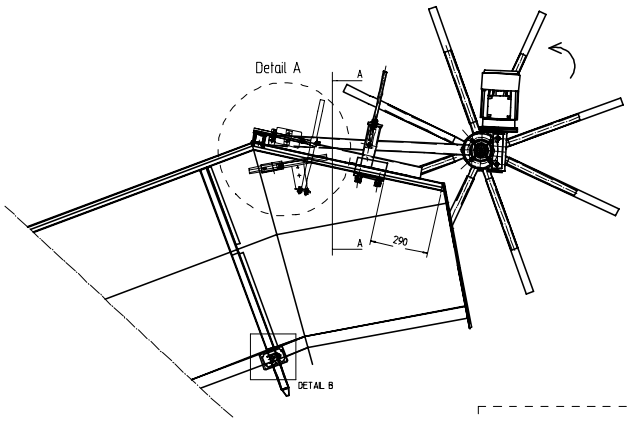

Pos.	PN	Qty.	Omschrijving	Description
10	A5023532	1	trekstang	conn bar, sq. 40 - 2594
20	100653	2	nylocmoer m10 geelp	nyloc nut M10 galv.
30	102005	4	sluitring m10 geelp.	flat washer M10
40	100384	2	bout m10x 65 8.8 geelp	bolt M10 x 65 - 8.8
50	A5023482	1	lasgr.dwarsbalk li	LH cross beam
60	200355	4	sluitring m16 zw	washer M16
70	100627	4	moer m16 geelp	nut m16
80	100654	2	nylocmoer m12 geelp.	nylocnut m12
90	102006	4	sluitring m12 geelp	washer m12
100	100409	2	bout m12x 80 8.8 geelp	bolt m12x 80 8.8
110	A5023593	2	lasgr.diepte regeling	depth control
120	102006	4	sluitring m12 geelp	washer m12
130	100654	2	nylocmoer m12 geelp.	nylocnut m12
140	100403	2	bout m12x 50 8.8 geelp	bolt M12 x 50 - 8.8
150	A5023441	1	lasgr.steun links	LH support
140	100403	2	bout m12x 50 8.8 geelp	bolt M12 x 50 - 8.8
160	105503	1	lagerblok rase 35	bearing block rase 35
170	A5023221	1	lasgr.aandras doseerhaspel li	LH welded drive shaft
180	100385	1	bout m10x 70 8.8 geelp.	bolt M10 x 70 8.8 galv.
190	102005	2	sluitring m10 geelp.	flat washer M10
200	100653	1	nylocmoer m10 geelp	nyloc nut M10 galv.
210	100179	16	tapbout m12x 35 8.8 geelp.	threaded bolt m12x 35 8.8
220	A5023360	16	montgr.reek	tine c/w hose
230	A5023231	1	lasgr.aandras doseerhaspel re.	RH welded drive shaft
240	114524	4	afsluitdop 60x60x4	cap 60x60x4
250	103340	3	popnagel 4.8x16.5 pl. al	rivet 4.8x16.5 pl. al
270	A5023391	1	lasgr.steun rechts	RH support
280	A5023472	1	lasgr.dwarsbalk re.	RH cross beam
290	100411	2	bout m12x 90 8.8 geelp.	bolt m12x 90 8.8
300	102006	4	sluitring m12 geelp	washer m12
310	100654	2	nylocmoer m12 geelp.	nylocnut m12
320	10078010	2	klemplaat kort gem.	short grip plate ass'y
330	102006	2	sluitring m12 geelp	washer m12
340	100654	2	nylocmoer m12 geelp.	nylocnut m12
350	100179	2	tapbout m12x 35 8.8 geelp.	threaded bolt m12x 35 8.8
360	103271	1	vl.inlegspie 10x 8-120 a	key, 10 x 8 - 120
370	A6021683	1	ring 45/11-10	ring 45/11 - 10
380	102067	1	veerring m10 geelp	spring washer m10
390	100154	1	tapbout m10x 30 8.8 geelp	threaded bolt m10x 30 8.8
400	102084	4	tandveerring m10 geelp	lockwasher M10
410	100153	4	tapbout m10x 25 8.8 geelp.	threaded bolt m10x 25 8.8
420	A5016582	1	motorflens gelast	motor flange, welded
430	A5024233	1	afz ndlbuis 60x,3 x 6,3	pipe, rnd 60 x 6.3 - 10
440	A5024223	1	ring ndl.buis 57x10	ring pipe rnd 57 x 10 - 10
450	102004	1	sluitring m 8 geelp.	flat washer M8
460	100652	1	nylocmoer m 8 geelp.	nyloc nut M8
470	100364	1	bout m 8x 65 8.8 gv	bolt M8 x 65 - 8.8
480	E5001410	1	haspel bandaandr.+schakelaar	overload switch and cable
490	A5016812	1	lasgr.klem schakelaar	switch mounting bracket
500	101330	2	cylk.schr. m 4x 16 messing	cyl head screw M4 x 16 brass
510	102080	2	tandveerring m 4 geelp	lock washer M4
520	100620	2	moer m 4 geelp.	nut M4
530	100625	16	moer m12 geelp	nut m12 8.8 gv
540	201068	2	afsluitdop 20x20x2	cap for pipe 20x20x2
550	100652	8	nylocmoer m 8 geelp.	nyloc nut M8
560	102004	16	sluitring m 8 geelp.	flat washer M8

570	100364	8	bout m 8x 65 8.8 gv	bolt M8 x 65 - 8.8
580	201068	2	afsluitdop 20x20x2	cap for pipe 20x20x2
590	A5024602	2	klemflens	grip flange
600	100121	8	tapbout m 8x 25 8.8 geelp.	threaded bolt M8 x 25 - 8.8
610	100123	2	tapbout m 8x 35 8.8 geelp.	threaded bolt m 8x 35 8.8
620	A5023692	2	lasgr.hoogteverst sensor	sensor height adjuster
630	A5023652	2	lasgr.sensorhouder	sensor retainer
640	200097	2	kabelgoot kunststof incl.deksel	cablegutter plastic incl.cover

REEK MET SLANG (A5023360/)

Pos.	PN	Qty.	Omschrijving	Description
10	A5023311	1	lasgr.reek	welded spoke
20	201512	0,6	waterslang pvc 30x37	green hose, ø 37/30

KEERSCHOT TAB X/75 (A7002930/1)

Pos.	PN	Qty.	Omschrijving	Description
0010	A7002892	1	lasgr.keerschot tab x/75	frame
0020	A7002900	1	keerschot rubber tab x/75	endboard rubber tab x/75
0030	103362	6	popnagel 4.8x18 kop rnd 16 al	rivet 4.8x18 head rnd 17 al
0040	200550	1	bl.kl.moer m6 staal open	rivet nut m6 steel

FRAME VAB 31/75 (A7003010/3)

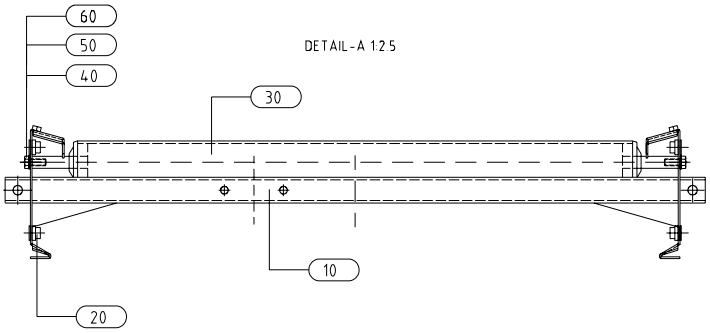

Pos.	PN	Qty.	Omschrijving	Description
0010	A7002772	1	lasgr. frame t/vab 31/75	frame for vab 31/75
0020	200366	8	bl.kl.moer m10 staal	rivet nut m10 steel
0030	A7002670	7	draagrol 50-678/14-766 pv	belt support roller 50-678 PVC
0040	100120	14	tapbout m 8x 20 8.8 gv	threaded bolt m 8x 20 8.8
0050	102083	14	tandveerring m 8 gv	spring washer m 8
0060	200363	14	sluitring m8 3xd gv	washer m8 3xd yellow

VAB 31/75 (A7003050/6)

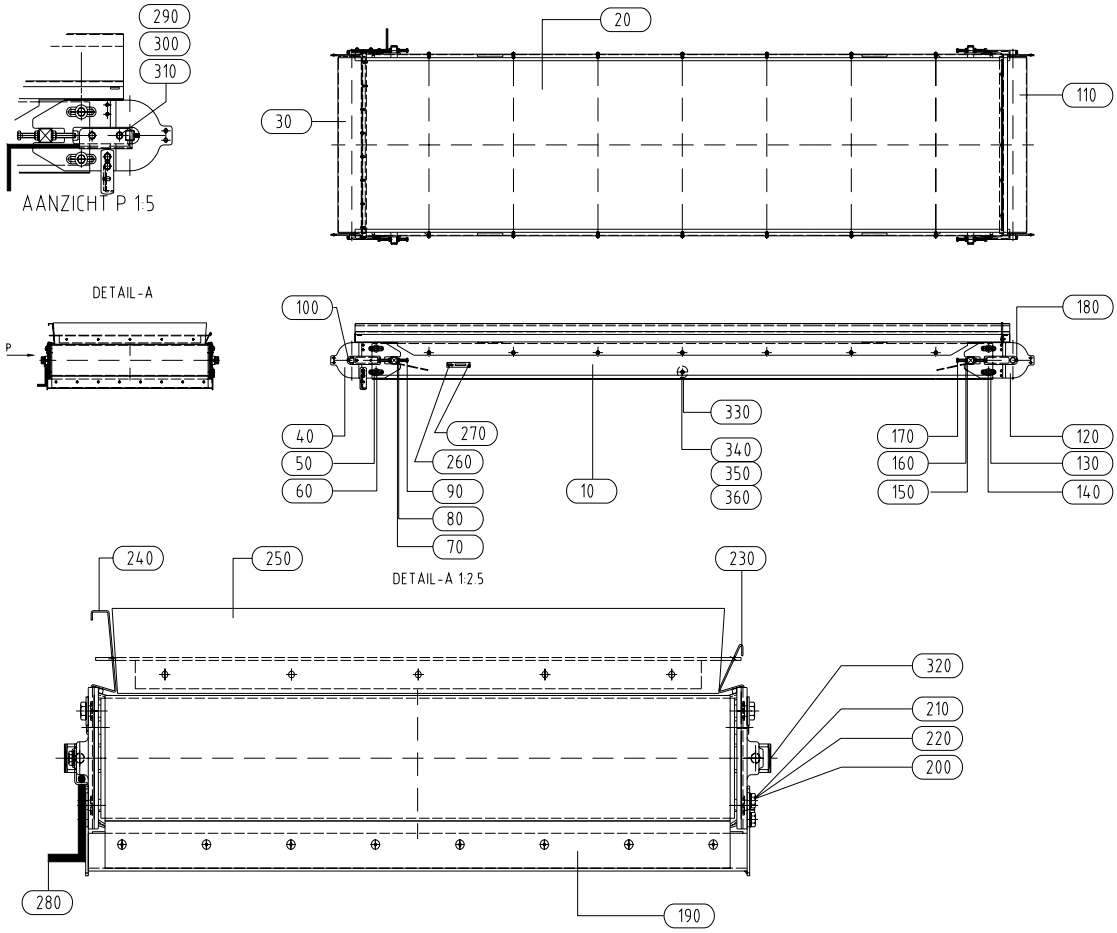

Pos.	PN	Qty.	Omschrijving	Description
0010	A7003010	1	mont.gr.frame vab 31/75	VAB 31/75 frame ass'y
0020	A7002390	1	transportband 31-75	belt 31-75, 6630 x 740
0030	200521	1	motor tromm. rnd 127,l 750	drum motor rnd 127 - 750
0040	A7002082	2	spanner tr.motor bew.	adjuster for drummotor
0050	200369	4	sluitring m10 3xd gv	washer m10 3xd galvanised
0060	100153	4	tapbout m10x 25 8.8 gv	threaded bolt m10x 25 8.8
0070	102005	4	sluitring m10 gv	flat washer m10 gv
0080	100624	4	moer m10 8.8 gv	nut m10 8.8 gv
0090	200541	2	tapbout m10x130 8.8 gv	thr. bolt m10x130 8.8 galvanised
0100	101019	2	stelschr. m 8x 8 bzk 12.9	setting screw M8 x 8
0110	A7003762	1	mont.gr. omkeerrol	idling roller ass'y x/75
0120	A7002072	2	spanner omkeerrol bew.	adjuster for idling roller
0130	200369	4	sluitring m10 3xd gv	washer m10 3xd galvanised
0140	100153	4	tapbout m10x 25 8.8 gv	threaded bolt m10x 25 8.8
0150	102005	4	sluitring m10 gv	flat washer m10 gv
0160	100624	4	moer m10 8.8 gv	nut m10 8.8 gv
0170	200541	2	tapbout m10x130 8.8 gv	thr. bolt m10x130 8.8 galvanised
0180	101019	2	stelschr. m 8x 8 bzk 12.9	setting screw M8 x 8
0190	A7004380	1	mont.gr.schraper	belt scraper ass'y x/75
0200	100120	4	tapbout m 8x 20 8.8 gv	threaded bolt m 8x 20 8.8
0210	102083	4	tandveerring m 8 gv	spring washer m 8
0220	102004	4	sluitring m 8 gv.	flatwasher m 8 gv.
0230	A7002292	1	opzetschot-l v/tab 31	add. board-l v/tab 31
0240	A7002282	1	opzetschot-h v/tab-31	add. board-h v/tab-31
0250	A7002920	1	mont.gr. keerschot vab x/75	endboard vab x/75
0260		1	typeplaat (serieno.)	PIN plate SERIAL No.

0270	200580	2	popnagel 4x12 alu/alu	alu rivet 4 x 12
280	E7000110	1	tab-vab steker	plug for TAB/VAB
0290	A7009513	1	beschermbeugel kabel trm	drummotor cable guard
0300	102004	2	sluitring m 8 gv.	flatwasher m 8 gv.
0310	100120	2	tapbout m 8x 20 8.8 gv	threaded bolt m 8x 20 8.8
320	114521	4	afsluitdop 30x30x3	cap 30x30x3
330	A7002670	1	draagrol 50-678/14-766 pv	belt support roller 50-678 PVC
340	102083	2	tandveerring m 8 gv	spring washer m 8
350	102004	2	sluitring m 8 gv.	flatwasher m 8 gv.
360	100120	2	tapbout m 8x 20 8.8 gv	threaded bolt m 8x 20 8.8

OMKEERROL (A7003762/2)

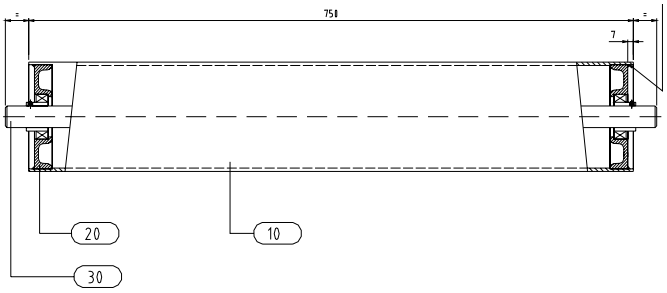

Pos.	PN	Qty.	Omschrijving	Description
0010	A7003770	1	omkeerrol	return roller drum
0020	A7023280	2	mont.gr asbus	shaftbush ass'y
0030	A7003750	1	as tbv omkeerrol	idling roller shaft, rnd 25 - 808

VAB 35/75 (A7004270/6)

Pos.	PN	Qty.	Omschrijving	Description
0010	A7002992	1	frame t/vab 35/75 gelast	frame t/vab 35/75 welded
0020	200366	8	bl.kl.moer m10 staal	rivet nut m10 steel
0030	A7002670	8	draagrol 50-678/14-766 pv	belt support roller 50-678 PVC
0040	100120	16	tapbout m 8x 20 8.8 gv	threaded bolt m 8x 20 8.8
0050	102083	16	tandveerring m 8 gv	spring washer m 8
0060	200363	16	sluitring m8 3xd gv	washer m8 3xd yellow
0070	A7004980	1	transportband 35/75	belt 35/75, 7430 x 740
0080	200521	1	motor tromm. rnd 127,l 750	drum motor rnd 127 - 750
0090	A7002082	2	spanner tr.motor bew.	adjuster for drummotor
0100	200369	4	sluitring m10 3xd gv	washer m10 3xd galvanised
0110	100153	4	tapbout m10x 25 8.8 gv	threaded bolt m10x 25 8.8
0120	102005	4	sluitring m10 gv	flat washer m10 gv
0130	100624	4	moer m10 8.8 gv	nut m10 8.8 gv
0140	200541	2	tapbout m10x130 8.8 gv	thr. bolt m10x130 8.8
0150	101019	2	stelschr. m 8x 8 bzk 12.9	setting screw M8 x 8
0160	A7003762	1	mont.gr. omkeerrol	idling roller ass'y x/75
0170	A7002072	2	spanner omkeerrol bew.	adjuster for idling roller
0180	200369	4	sluitring m10 3xd gv	washer m10 3xd galvanised
0190	100153	4	tapbout m10x 25 8.8 gv	threaded bolt m10x 25 8.8
0200	102005	4	sluitring m10 gv	flat washer m10 gv
0210	100624	4	moer m10 8.8 gv	nut m10 8.8 gv
0220	200541	2	tapbout m10x130 8.8 gv	thr. bolt m10x130 8.8
0230	101019	2	stelschr. m 8x 8 bzk 12.9	setting screw M8 x 8
0240	A7004380	1	mont.gr.schraper	belt scraper ass'y x/75
0250	100120	4	tapbout m 8x 20 8.8 gv	threaded bolt m 8x 20 8.8
0260	102083	4	tandveerring m 8 gv	spring washer m 8

0270	102004	4	sluitring m 8 gv.	flat washer M8
0280	A7002722	1	opzetschot-l v/tab 35	add. board-l v/tab 35
0290	A7002712	1	opzetschot-h v/tab 35	add. board-h v/tab 35
0300	A7002920	1	mont.gr. keerschot vab x/75	endboard vab x/75
0310	E7000110	1	tab-vab steker	plug for TAB/VAB
0320		1	typeplaat (serieno.)	PIN plate SERIAL No.
0330	200580	2	popnagel 4x12 alu/alu	alu rivet 4 x 12
0340	A7009513	1	beschermbeugel kabel trm	drummotor cable guard
0350	102004	2	sluitring m 8 gv.	flat washer M8
0360	100120	2	tapbout m 8x 20 8.8 gv	threaded bolt m 8x 20 8.8
370	114521	4	afsluitdop 30x30x3	cap 30x30x3
380	A7002670	1	draagrol 50-678/14-766 pv	belt support roller 50-678 PVC
390	200363	2	sluitring m8 3xd gv	washer m8 3xd yellow
400	102083	2	tandveerring m 8 gv	spring washer m 8
410	100120	2	tapbout m 8x 20 8.8 gv	threaded bolt m 8x 20 8.8

SCHRAPER VAB/TAB X/75 (A7004380/1)

Pos.	PN	Qty.	Omschrijving	Description
0010	A7004372	1	lasgr. schraper	belt scraper body x/75
0020	A7004350	1	kunststof-schraper	plastic-scraper
0030	103338	8	popnagel 4.8x12.5 pl. al	blind rivet 4.8x12.5 pl. al

FRAME TAB 31/75 (A7004430/9)

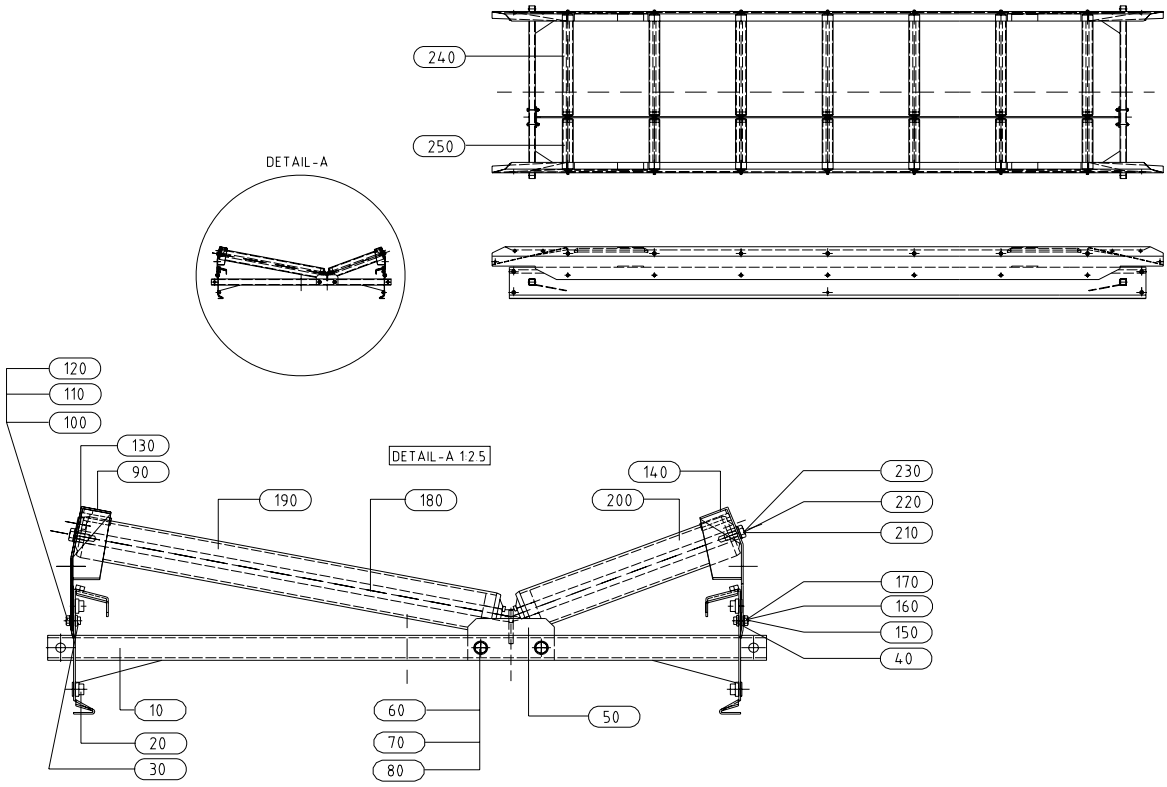

Pos.	PN	Qty.	Omschrijving	Description
0010	A7002772	1	lasgr. frame t/vab 31/75	frame for vab 31/75
0020	200366	8	bl.kl.moer m10 staal klemb.1-3,5mm	rivet nut m10 steel
0030	200550	7	bl.kl.moer m6 staal klemb. 0,5-3mm	rivet nut m6 steel
0040	200550	7	bl.kl.moer m6 staal klemb. 0,5-3mm	rivet nut m6 steel
0050	A7002112	1	lasgr.middenstr. 31/x	middle piece 31/xx
0060	100381	4	bout m10x 50 8.8 geelp.	bolt m10x 50 8.8 gv

0070	102005	8	sluitring m10 geelp.	flat washer M10
0080	100653	4	nylocmoer m10 geelp	nyloc nut M10 galv.
0090	A7030182	1	lasgr.zijschot re tab 31/95	RH side board TAB 31/95
0100	100106	7	tapbout m 6x 20 8.8 gv	threaded bolt m 6x 20 8.8
0110	102082	7	tandveerring m 6 gv	lock washer M6
0120	102003	7	sluitring m 6 gv	washer M6
0130	100740	4	bl.kl.moer m 8 staal klemb. 0,5-3mm	rivet nut M8 steel
0140	A7030172	1	lasgr. zijschot li tab 31/95	LH sideboard TAB 31/95
0150	100106	7	tapbout m 6x 20 8.8 gv	threaded bolt m 6x 20 8.8
0160	102082	7	tandveerring m 6 gv	lock washer M6
0170	102003	7	sluitring m 6 gv	washer M6
0180	A7002360	7	trog as 2/3 tab 75	roller shaft for throughed belt TAB
0190	A7002370	5	draagrol 50-490 pvc	belt support roller 50-490 pvc
0200	A7002380	5	draagrol 50-260 pvc	belt support roller ø50 - 260 PVC
0210	100120	14	tapbout m 8x 20 8.8 gv	threaded bolt m 8x 20 8.8
0220	102083	14	tandveerring m 8 gv	spring washer m 8
0230	200363	14	sluitring m8 3xd gv	washer m8 3xd yellow
0240	A7014820	2	draagrol 50-49 staal	belt support roller 50-490 steel
0250	A7014830	2	draagrol 50-260 staal	belt support roller 50-260 steel

FRAME TAB 35/75 (A7004440/7)

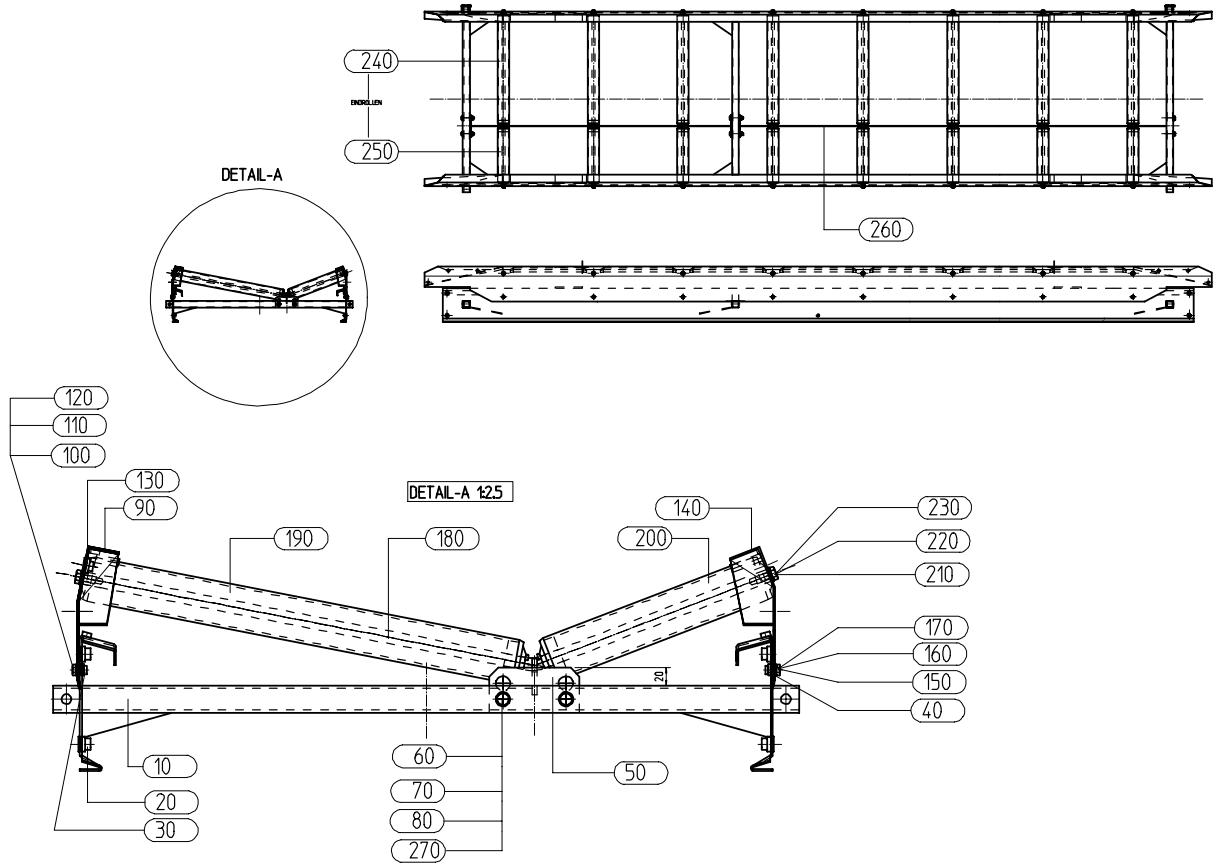

Pos.	PN	Qty.	Omschrijving	Description
0010	A7002992	1	frame t/vab 35/75 gelast	frame t/vab 35/75 welded
0020	200366	8	bl.kl.moer m10 staal klemb.1-3,5mm	rivet nut m10 steel
0030	200550	8	bl.kl.moer m6 staal klemb. 0,5-3mm	rivet nut m6 steel
0040	200550	8	bl.kl.moer m6 staal klemb. 0,5-3mm	rivet nut m6 steel
0050	A7005002	1	lasgr.middenstr.tab 35/x	middle piece TAB35/xx
0060	100381	4	bout m10x 50 8.8 geelp.	bolt m10x 50 8.8 gv
0070	102005	12	sluitring m10 geelp.	flat washer M10

0080	100653	6	nylocmoer m10 geelp	nyloc nut M10 galv.
0090	A7004512	1	lasgr.zijschot re.tab-35	RH side board TAB 35/xx
0100	100106	8	tapbout m 6x 20 8.8 gv	threaded bolt m 6x 20 8.8
0110	102082	8	tandveerring m 6 gv	lock washer M6
0120	102003	8	sluitring m 6 gv	washer M6
0130	100740	4	bl.kl.moer m 8 staal klemb. 0,5-3mm	rivet nut M8 steel
0140	A7004502	1	lasgr.zijschot li tab 35	LH side board TAB 35/xx
0150	100106	7	tapbout m 6x 20 8.8 gv	threaded bolt m 6x 20 8.8
0160	102082	7	tandveerring m 6 gv	lock washer M6
0170	102003	7	sluitring m 6 gv	washer M6
0180	A7002360	8	trog as 2/3 tab 75	roller shaft for throughed belt TAB
0190	A7002370	6	draagrol 50-490 pvc	belt support roller 50-490 pvc
0200	A7002380	6	draagrol 50-260 pvc	belt support roller ø50 - 260 PVC
0210	100120	16	tapbout m 8x 20 8.8 gv	threaded bolt m 8x 20 8.8
0220	102083	16	tandveerring m 8 gv	spring washer m 8
0230	200363	16	sluitring m8 3xd gv	washer m8 3xd yellow
0240	A7014820	2	draagrol 50-49 staal	belt support roller 50-490 steel
0250	A7014830	2	draagrol 50-260 staal	belt support roller 50-260 steel
260	A7002852	1	lasgr.middenstr. tab 23/x	middle piece TAB 23/xx
270	201351	2	slotbout m10x 60 8.8 geelp.	catch bolt M10 x 60

TAB 31/75 (A7004560/7)

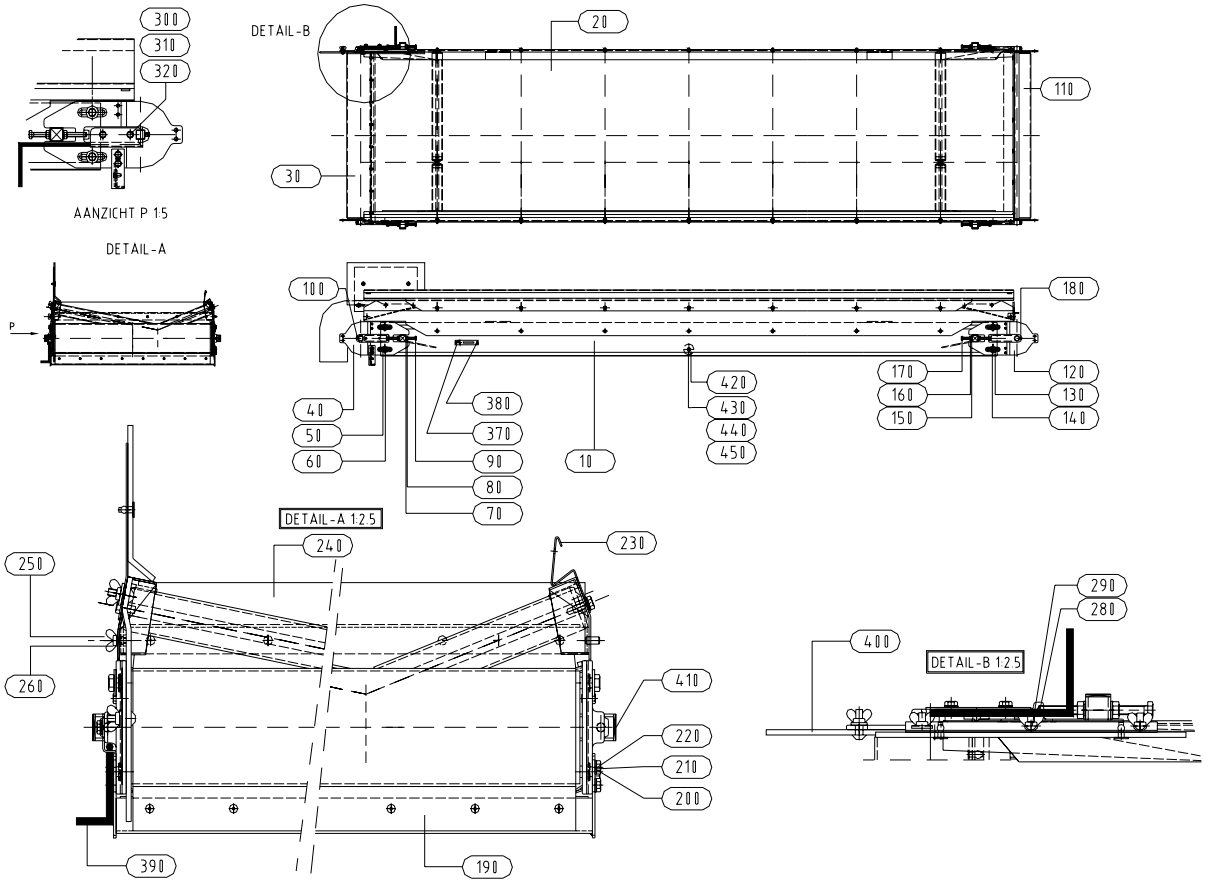

Pos.	PN	Qty.	Omschrijving	Description
0010	A7004430	1	mont.gr.frame tab 31/75	frame ass'y TAB 31/75
0020	A7002390	1	transportband 31-75	belt 31-75, 6630 x 740
0030	200521	1	motor tromm. rnd 127,l 750	drum motor rnd 127 - 750
0040	A7002082	2	spanner tr.motor bew.	adjuster for drummotor
0050	200369	4	sluitring m10 3xd gv	washer m10 3xd galvanised

0060	100153	4	tapbout m10x 25 8.8 gv	threaded bolt m10x 25 8.8
0070	102005	4	sluitring m10 gv	flat washer m10 gv
0080	100624	4	moer m10 8.8 gv	nut m10 8.8 gv
0090	200541	2	tapbout m10x130 8.8 gv	thr. bolt m10x130 8.8 galvanised
0100	101019	2	stelschr. m 8x 8 bzk 12.9	setting screw M8 x 8
0110	A7003762	1	mont.gr. omkeerrol	idling roller ass'y x/75
0120	A7002072	2	spanner omkeerrol bew.	adjuster for idling roller
0130	200369	4	sluitring m10 3xd gv	washer m10 3xd galvanised
0140	100153	4	tapbout m10x 25 8.8 gv	threaded bolt m10x 25 8.8
0150	102005	4	sluitring m10 gv	flat washer m10 gv
0160	100624	4	moer m10 8.8 gv	nut m10 8.8 gv
0170	200541	2	tapbout m10x130 8.8 gv	thr. bolt m10x130 8.8 galvanised
0180	101019	2	stelschr. m 8x 8 bzk 12.9	setting screw M8 x 8
0190	A7004380	1	mont.gr.schraper	belt scraper ass'y x/75
0200	100120	4	tapbout m 8x 20 8.8 gv	threaded bolt m 8x 20 8.8
0210	102083	4	tandveerring m 8 gv	spring washer m 8
0220	102004	4	sluitring m 8 gv.	flatwasher m 8 gv.
0230	A7002292	1	opzetschot-l v/tab 31	add. board-l v/tab 31
0240	A7002930	1	mont.gr.keerschot tab x/75	endboard tab x/75
0250	200797	1	vleugelbout m 6x 20 8.8 gv	wing screw m 6x 20 8.8 gv
0260	102003	1	sluitring m 6 gv	washer M6
0280	100571	2	vleugelbout m 8x 25 8.8 gv	vleugelbolt m 8x 25 8.8 galv.
0290	200363	2	sluitring m8 3xd gv	washer m8 3xd yellow
0300	A7009513	1	beschermbeugel kabel trm	drummotor cable guard
0310	102004	2	sluitring m 8 gv.	flatwasher m 8 gv.
0320	100120	2	tapbout m 8x 20 8.8 gv	threaded bolt m 8x 20 8.8
0370		1	typeplaat (serieno.)	PIN plate SERIAL No.
0380	200580	2	popnagel 4x12 alu/alu	alu rivet 4 x 12
390	E7000110	1	tab-vab steker	plug for TAB/VAB
0400	A7004620	1	mont.gr.zijafdichting tab	ass'y side seal tab
410	114521	4	afsluitdop 30x30x3	cap 30x30x3
420	A7002670	1	draagrol 50-678/14-766 pv	belt support roller 50-678 PVC
430	200363	2	sluitring m8 3xd gv	washer m8 3xd yellow
440	102083	2	tandveerring m 8 gv	spring washer m 8
450	100120	2	tapbout m 8x 20 8.8 gv	threaded bolt m 8x 20 8.8

TAB 35/75 (A7004570/7)

Zie A7004560

Pos.	PN	Qty.	Omschrijving	Description
0010	A7004440	1	mont.gr.frame tab 35/75	TAB 35/75 frame ass'y
0020	A7004980	1	transportband 35/75	conv. belt 35/75
0030	200521	1	motor tromm. rnd 127,l 750	drum motor rnd 127 - 750
0040	A7002082	2	spanner tr.motor bew.	adjuster for drummotor
0050	200369	4	sluitring m10 3xd gv	washer m10 3xd galvanised
0060	100153	4	tapbout m10x 25 8.8 gv	threaded bolt m10x 25 8.8
0070	102005	4	sluitring m10 gv	flat washer m10 gv
0080	100624	4	moer m10 8.8 gv	nut m10 8.8 gv
0090	200541	2	tapbout m10x130 8.8 gv	thr. bolt m10x130 8.8 galvanised
0100	101019	2	stelschr. m 8x 8 bzk 12.9	setting screw M8 x 8
0110	A7003762	1	mont.gr. omkeerrol	idling roller ass'y x/75
0120	A7002072	2	spanner omkeerrol bew.	adjuster for idling roller
0130	200369	4	sluitring m10 3xd gv	washer m10 3xd galvanised
0140	100153	4	tapbout m10x 25 8.8 gv	threaded bolt m10x 25 8.8
0150	102005	4	sluitring m10 gv	flat washer m10 gv
0160	100624	4	moer m10 8.8 gv	nut m10 8.8 gv

0170	200541	2	tapbout m10x130 8.8 gv	thr. bolt m10x130 8.8 galvanised
0180	101019	2	stelschr. m 8x 8 bzk 12.9	setting screw M8 x 8
0190	A7004380	1	mont.gr.schraper	belt scraper ass'y x/75
0200	100120	4	tapbout m 8x 20 8.8 gv	threaded bolt m 8x 20 8.8
0210	102083	4	tandveerring m 8 gv	spring washer m 8
0220	102004	4	sluitring m 8 gv.	flatwasher m 8 gv.
0230	A7002722	1	opzetschot-l v/tab 35	add. board-l v/tab 35
0240	A7002930	1	mont.gr.keerschot tab x/75	endboard tab x/75
0250	200797	1	vleugelbout m 6x 20 8.8 gv	wing screw m 6x 20 8.8 gv
0260	102003	1	sluitring m 6 gv	washer M6
0280	100571	2	vleugelbout m 8x 25 8.8 gv	vleugelbolt m 8x 25 8.8 galv.
0290	200363	2	sluitring m8 3xd gv	washer m8 3xd yellow
0300	A7009513	1	beschermbeugel kabel trm	drummotor cable guard
0310	102004	2	sluitring m 8 gv.	flatwasher m 8 gv.
0320	100120	2	tapbout m 8x 20 8.8 gv	threaded bolt m 8x 20 8.8
0370		1	typeplaat (serieno.)	PIN plate SERIAL No.
0380	200580	2	popnagel 4x12 alu/alu	alu rivet 4 x 12
0390	E7000110	1	tab-vab steker	plug for TAB/VAB
0400	A7004620	1	mont.gr.zijafdichting tab	ass'y side seal tab
410	114521	4	afsluitdop 30x30x3	cap 30x30x3
420	A7002670	1	draagrol 50-678/14-766 pv	belt support roller 50-678 PVC
430	200363	2	sluitring m8 3xd gv	washer m8 3xd yellow
440	102083	2	tandveerring m 8 gv	spring washer m 8
450	100120	2	tapbout m 8x 20 8.8 gv	threaded bolt m 8x 20 8.8

ZIJAFDICHTING TAB (A7004620/2)

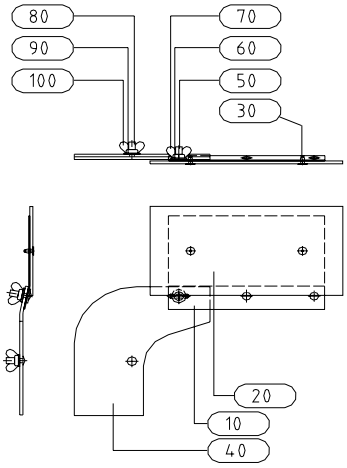

Pos.	PN	Qty.	Omschrijving	Description
0010	A7004602	1	afdichtplaat	metal plate, 300 x 200 mm
0020	A7004610	1	afdichtrubber	sealrubber
0030	103360	2	popnagel 4.8x12 kop rnd 16 mm al	rivet 4.8 x 12 with head d. 17
0040	A7004590	1	afstortrubber	discharge rubber
0050	100028	1	slotbout m 8x 25 8.8 gv	flat head bolt M8 x 25 8.8
0060	200369	2	sluitring m10 3xd geelp.	washer m10 3xd galvanised
0070	100694	1	vleugelmoer m 8 gv	wing nut M8
0080	100028	1	slotbout m 8x 25 8.8 geelp.	flat head bolt M8 x 25 8.8
90	200363	1	sluitring m8 3xd geelp	washer m8 3xd yellow
100	100694	1	vleugelmoer m 8 geelp	wing nut M8

VAB 31/95 (A7004720/7)

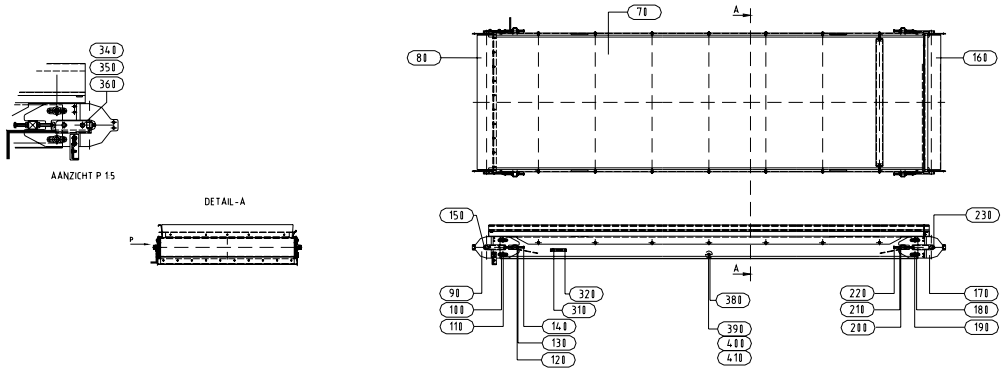

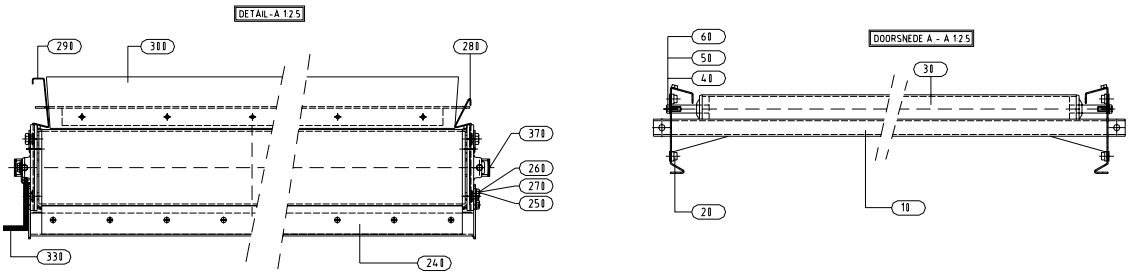

Pos.	PN	Qty.	Omschrijving	Description
0010	A7004652	1	frame vab 31/95	frame vab 31/95
0020	200366	8	bl.kl.moer m10 staal	rivet nut m10 steel
0030	A7004690	7	draagrol 50-878/14-966 pv	belt roller 50-878/14-966 pv
0040	100120	14	tapbout m 8x 20 8.8 gv	threaded bolt m 8x 20 8.8
0050	102083	14	tandveerring m 8 gv	spring washer m 8
0060	200363	14	sluitring m8 3xd gv	washer m8 3xd yellow
0070	A7004770	1	transportband 31/95	conv. belt 31/95
0080	200362	1	motor tromm. rnd127,l=950,o,5	drummotor rnd127,l=950, 0,55KW
0090	A7002082	2	spanner tr.motor bew.	adjuster for drummotor
0100	200369	4	sluitring m10 3xd gv	washer m10 3xd galvanised
0110	100153	4	tapbout m10x 25 8.8 gv	threaded bolt m10x 25 8.8
0120	102005	4	sluitring m10 gv	flat washer m10 gv
0130	100624	4	moer m10 8.8 gv	nut m10 8.8 gv
0140	200541	2	tapbout m10x130 8.8 gv	thr. bolt m10x130 8.8 galvanised
0150	101019	2	stelschr. m 8x 8 bzk 12.9	setting screw M8 x 8
0160	A7004802	1	mont.gr. omkeerrol x/95	ass'y idling roller x/95
0170	A7002072	2	spanner omkeerrol bew.	adjuster for idling roller
0180	200369	4	sluitring m10 3xd gv	washer m10 3xd galvanised
0190	100153	4	tapbout m10x 25 8.8 gv	threaded bolt m10x 25 8.8
0200	102005	4	sluitring m10 gv	flat washer m10 gv
0210	100624	4	moer m10 8.8 gv	nut m10 8.8 gv
0220	200541	2	tapbout m10x130 8.8 gv	thr. bolt m10x130 8.8 galvanised
0230	101019	2	stelschr. m 8x 8 bzk 12.9	setting screw M8 x 8
0240	A7004830	1	mont.gr.schraper x/95	ass'y scraper x/95
0250	100120	4	tapbout m 8x 20 8.8 gv	threaded bolt m 8x 20 8.8
0260	102083	4	tandveerring m 8 gv	spring washer m 8
0270	102004	4	sluitring m 8 gv.	flatwasher m 8 gv.
0280	A7002292	1	opzetschot-l v/tab 31	add. board-l v/tab 31
0290	A7002282	1	opzetschot-h v/tab-31	add. board-h v/tab-31
0300	A7004870	1	mont.gr.keerschot vab x/95	endboard ass'y vab x/95
0310		1	typeplaat (serieno.)	PIN plate SERIAL No.

0320	200580	2	popnagel 4x12 alu/alu	alu rivet 4 x 12
0330	E7000110	1	tab-vab steker	plug for TAB/VAB
0340	A7009513	1	beschermbeugel kabel trm	drummotor cable guard
0350	102004	2	sluitring m 8 gv.	flatwasher m 8 gv.
0360	100120	2	tapbout m 8x 20 8.8 gv	threaded bolt m 8x 20 8.8
370	114521	4	afsluitdop 30x30x3	cap 30x30x3
380	A7004690	1	draagrol 50-878/14-966 pv	belt roller 50-878/14-966 pv
390	200363	2	sluitring m8 3xd gv	washer m8 3xd yellow
400	102083	2	tandveerring m 8 gv	spring washer m 8
410	100120	2	tapbout m 8x 20 8.8 gv	threaded bolt m 8x 20 8.8

VAB 35/95, MONTAGEGROEP (A7004730/7)

Zie A7004720

Pos.	PN	Qty.	Omschrijving	Description
0010	A7004662	1	lasgr.frame vab 35/95	frame VAB 35/95
0020	200366	8	bl.kl.moer m10 staal	rivet nut m10 steel
0030	A7004690	8	draagrol 50-878/14-966 pv	belt roller 50-878/14-966 pv
0040	100120	16	tapbout m 8x 20 8.8 gv	threaded bolt m 8x 20 8.8
0050	102083	16	tandveerring m 8 gv	spring washer m 8
0060	200363	16	sluitring m8 3xd gv	washer m8 3xd yellow
0070	A7004780	1	transportband 35/95	conv. belt 35/95
0080	200362	1	motor tromm. rnd127,l=950,o,5	drummotor rnd127,l=950, 0,55KW
0090	A7002082	2	spanner tr.motor bew.	adjuster for drummotor
0100	200369	4	sluitring m10 3xd gv	washer m10 3xd galvanised
0110	100153	4	tapbout m10x 25 8.8 gv	threaded bolt m10x 25 8.8
0120	102005	4	sluitring m10 gv	flat washer m10 gv
0130	100624	4	moer m10 8.8 gv	nut m10 8.8 gv
0140	200541	2	tapbout m10x130 8.8 gv	thr. bolt m10x130 8.8 galvanised
0150	101019	2	stelschr. m 8x 8 bzk 12.9	setting screw M8 x 8
0160	A7004802	1	mont.gr. omkeerrol x/95	ass'y idling roller x/95
0170	A7002072	2	spanner omkeerrol bew.	adjuster for idling roller
0180	200369	4	sluitring m10 3xd gv	washer m10 3xd galvanised
0190	100153	4	tapbout m10x 25 8.8 gv	threaded bolt m10x 25 8.8
0200	102005	4	sluitring m10 gv	flat washer m10 gv
0210	100624	4	moer m10 8.8 gv	nut m10 8.8 gv
0220	200541	2	tapbout m10x130 8.8 gv	thr. bolt m10x130 8.8 galvanised
0230	101019	2	stelschr. m 8x 8 bzk 12.9	setting screw M8 x 8
0240	A7004830	1	mont.gr.schraper x/95	ass'y scraper x/95
0250	100120	4	tapbout m 8x 20 8.8 gv	threaded bolt m 8x 20 8.8
0260	102083	4	tandveerring m 8 gv	spring washer m 8
0270	102004	4	sluitring m 8 gv.	flatwasher m 8 gv.
0280	A7002722	1	opzetschot-l v/tab 35	add. board-l v/tab 35
0290	A7002712	1	opzetschot-h v/tab 35	add. board-h v/tab 35
0300	A7004870	1	mont.gr.keerschot vab x/95	endboard ass'y vab x/95
0310		1	typeplaat (serieno.)	PIN plate SERIAL No.
0320	200580	2	popnagel 4x12 alu/alu	alu rivet 4 x 12
0330	E7000110	1	tab-vab steker	plug for TAB/VAB
0340	A7009513	1	beschermbeugel kabel trm	drummotor cable guard
0350	102004	2	sluitring m 8 gv.	flatwasher m 8 gv.
0360	100120	2	tapbout m 8x 20 8.8 gv	threaded bolt m 8x 20 8.8
370	114521	4	afsluitdop 30x30x3	cap 30x30x3
380	A7004690	1	draagrol 50-878/14-966 pv	belt roller 50-878/14-966 pv
390	200363	2	sluitring m8 3xd gv	washer m8 3xd yellow
400	102083	2	tandveerring m 8 gv	spring washer m 8
410	100120	2	tapbout m 8x 20 8.8 gv	threaded bolt m 8x 20 8.8

SCHRAPER VAB/TAB X/95(A7004830/1)

Pos.	PN	Qty.	Omschrijving	Description
0010	A7004852	1	lasgr.schraper x/95	scraper frame
0020	A7004840	1	kunststof schraper x/95	plastic scraper x/95, 940 x 50
0030	103338	10	popnagel 4.8x12.5 pl. al	blind rivet 4.8x12.5 pl. al

VAB 31/50 (A7005450/6)

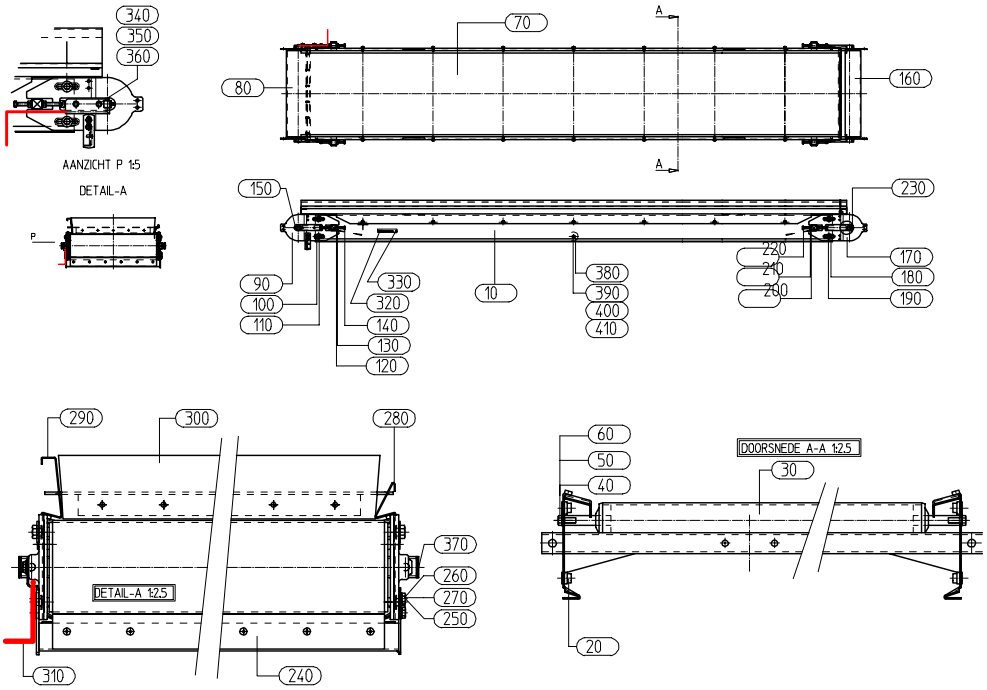

Pos.	PN	Qty.	Omschrijving	Description
0010	A7005402	1	lasgr. frame vab 31/50	frame 31/50
0020	200366	8	bl.kl.moer m10 staal	rivet nut m10 steel
0030	A7005500	7	draagrol 50-428/14-516 pvc	roller 50-428/14-516 pvc
0040	100120	14	tapbout m 8x 20 8.8 gv	threaded bolt m 8x 20 8.8
0050	102083	14	tandveerring m 8 gv	spring washer m 8
0060	200363	14	sluitring m8 3xd gv	washer m8 3xd yellow
0070	A7005340	1	transportband 31-50	endless belt. 6630 x 490
0080	200573	1	motor tromm. rnd 127, l 500, 0,	drummotor, rnd 127 x 500
0090	A7002082	2	spanner tr.motor bew.	adjuster for drummotor
0100	200369	4	sluitring m10 3xd gv	washer m10 3xd galvanised
0110	100153	4	tapbout m10x 25 8.8 gv	threaded bolt m10x 25 8.8
0120	102005	4	sluitring m10 gv	flat washer m10 gv
0130	100624	4	moer m10 8.8 gv	nut m10 8.8 gv
0140	200541	2	tapbout m10x130 8.8 gv	thr. bolt m10x130 8.8 galvanised
0150	101019	2	stelschr. m 8x 8 bzk 12.9	setting screw M8 x 8
0160	A7005512	1	mont.gr.omkeerrol x/50	return roller ass'y xx/50
0170	A7002072	2	spanner omkeerrol bew.	adjuster for idling roller
0180	200369	4	sluitring m10 3xd gv	washer m10 3xd galvanised
0190	100153	4	tapbout m10x 25 8.8 gv	threaded bolt m10x 25 8.8
0200	102005	4	sluitring m10 gv	flat washer m10 gv
0210	100624	4	moer m10 8.8 gv	nut m10 8.8 gv
0220	200541	2	tapbout m10x130 8.8 gv	thr. bolt m10x130 8.8 galvanised
0230	101019	2	stelschr. m 8x 8 bzk 12.9	setting screw M8 x 8
0240	A7005570	1	mont.gr.schraper x/50	

0250	100120	4	tapbout m 8x 20 8.8 gv	threaded bolt m 8x 20 8.8
0260	102083	4	tandveerring m 8 gv	spring washer m 8
0270	102004	4	sluitring m 8 gv.	flatwasher m 8 gv.
0280	A7002292	1	opzetschot-l v/tab 31	add. board-l v/tab 31
0290	A7002282	1	opzetschot-h v/tab-31	add. board-h v/tab-31
0300	A7005540	1	mont.gr keerschot vab x/50	
0310	123770	1	wartel messing kabel 8..10mm	gland bush brass cable 8..10mm
0311	123775	1	reduktiering messing	reductionring brass
0312	123874	6	draadhuls zwart	wirecover black
0313	124292	1	stekerhuis haaks 6p.	connector housing angled 6p.
0314	124304	1	binnenwerk pen 6p.	interior pin 6p.
0315	123555	1	kabelbundelband 2,5x104 (2,6x96)	cable binder, 2.5 x 105
0320		1	typeplaat (serieno.)	PIN plate SERIAL No.
0330	200580	2	popnagel 4x12 alu/alu	alu rivet 4 x 12
0340	A7009513	1	beschermbeugel kabel trm	drummotor cable guard
0350	102004	2	sluitring m 8 gv.	flatwasher m 8 gv.
0360	100120	2	tapbout m 8x 20 8.8 gv	threaded bolt m 8x 20 8.8
370	114521	4	afsluitdop 30x30x3	cap 30x30x3
380	A7005500	1	draagrol 50-428/14-516 pvc	roller 50-428/14-516 pvc
390	200363	2	sluitring m8 3xd gv	washer m8 3xd yellow
400	102083	2	tandveerring m 8 gv	spring washer m 8
410	100120	2	tapbout m 8x 20 8.8 gv	threaded bolt m 8x 20 8.8

RZ 240-6 (A7005660/0)

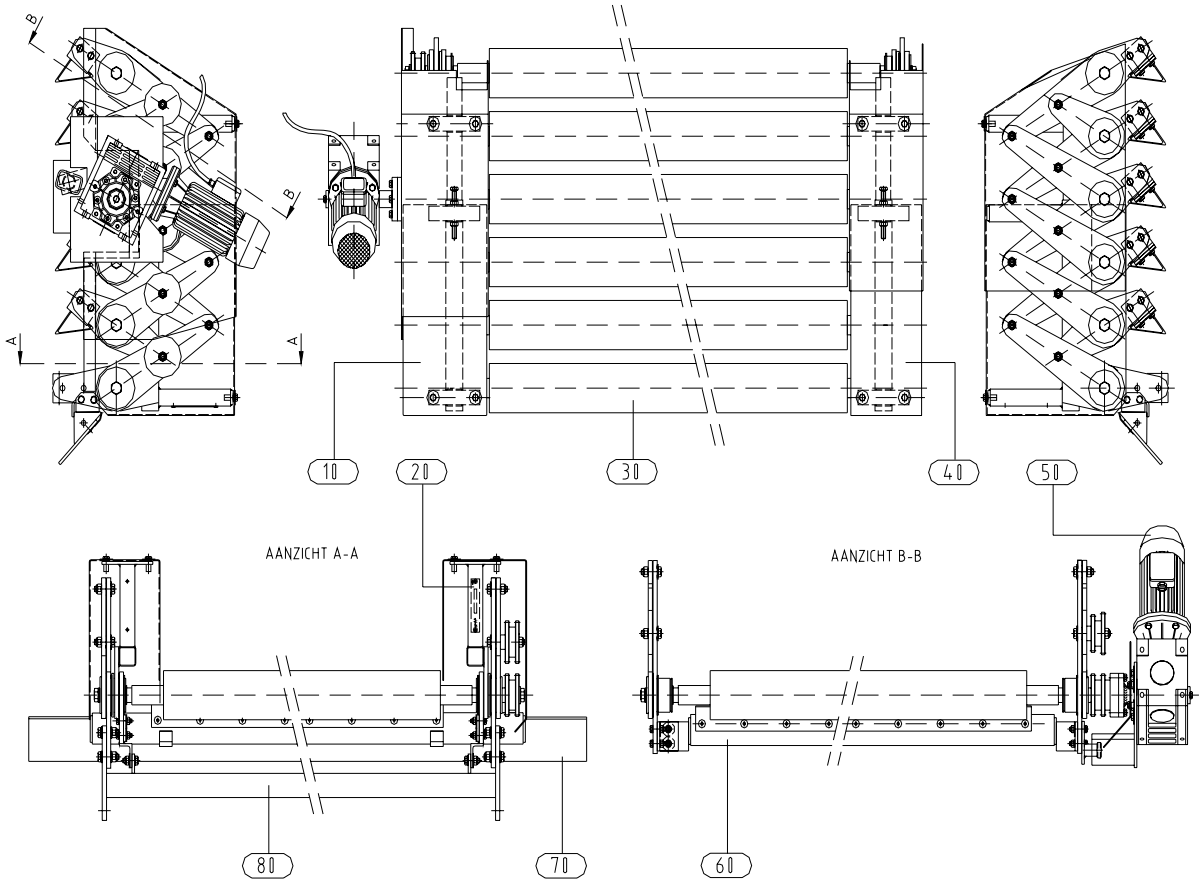

Pos.	PN	Qty.	Omschrijving	Description
10	A7005970	1	mont.gr.frame rechts	RH frame ass'y
20	A7006060	1	plakschema rz/sz	stickers RZ/SZ
0030	07198606	6	gladde rol rz.240	smooth roller rz. 240

40	A7005980	1	mont.gr.frame links	LH frame ass'y
0050	A7019340	1	aandrijving gem. rz..sz 160-240	drive ass'y RZ-SZ-SU 160-240
60	A7006050	5	mont.gr. schraper rz240	ass'y scraper rz240
70	A7006020	1	eindschraper rz/sz240	endscraper rz/sz240
80	A7006070	1	mont.gr rz/sb	fitting material rz/sb

SZ 240-6 (A7005670/1)

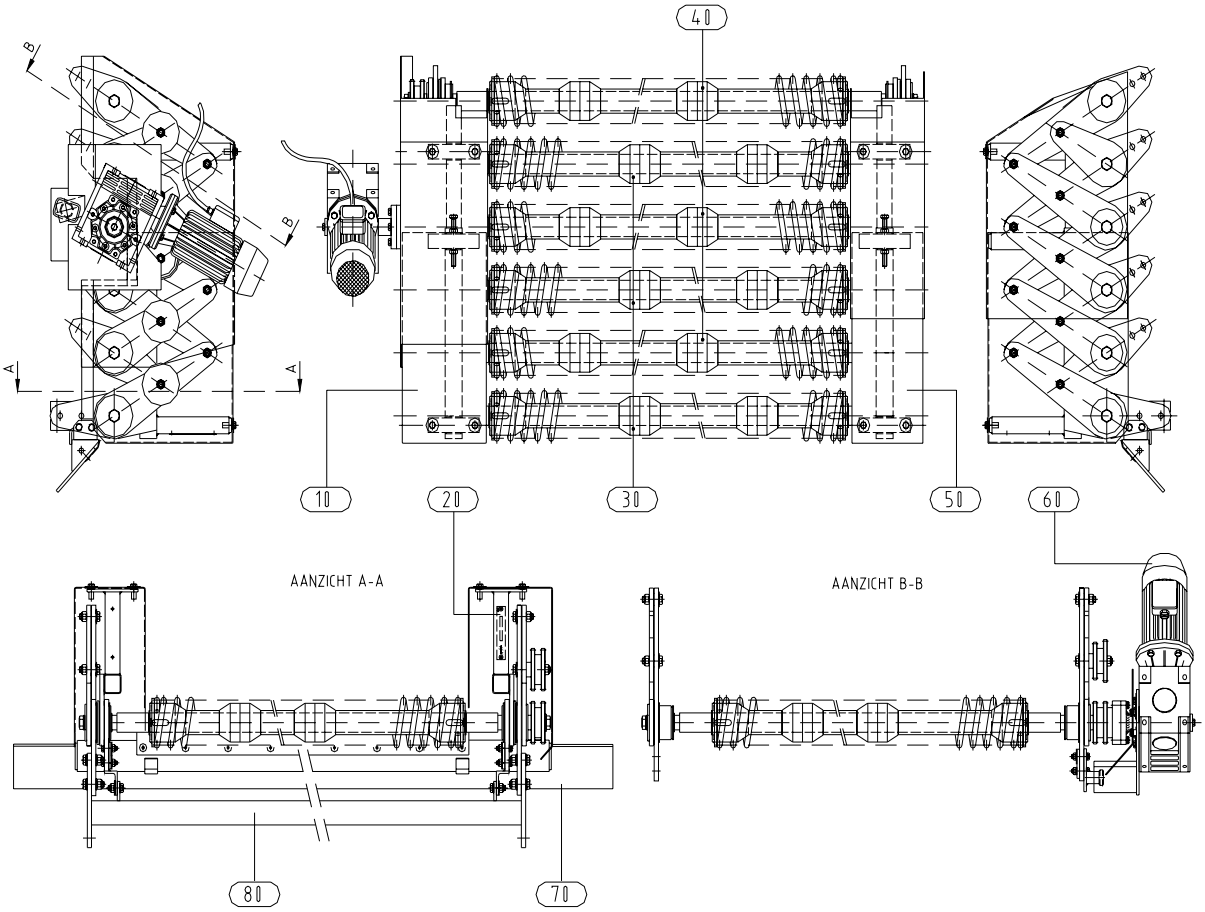

Pos.	PN	Qty.	Omschrijving	Description
10	A7005970	1	mont.gr.frame rechts	RH frame ass'y
20	A7006060	1	plakschema rz/sz	stickers RZ/SZ
0030	07195913	3	spiraalrol links gewonden sz.240	coils left turned sz.240
0040	07195912	3	spiraalrol rechts gewonden sz.240	coils right turned sz.240
50	A7005980	1	mont.gr.frame links	LH frame ass'y
0060	A7019340	1	aandrijving gem. rz..sz 160-240	drive ass'y RZ-SZ-SU 160-240
50	A7006020	1	eindschraper rz/sz240	endscraper rz/sz240
60	A7006070	1	mont.gr rz/sb	fitting material rz/sb

Bij optie VULBUS: pos 0030 is 07234313, pos 0040 is PN 07234312
Gladde laatste rol i.p.v. een spiraalrol heeft PN 07198606

SCHARNIERBUS LINKS (A7005900/0)

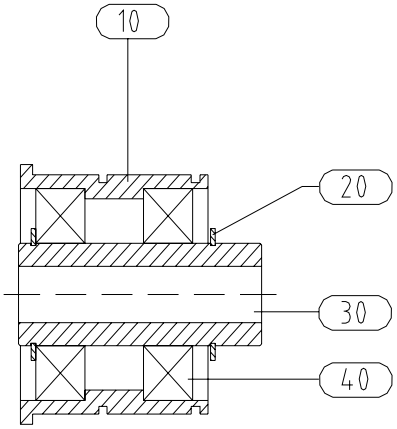

Pos.	PN	Qty.	Omschrijving	Description
0010	07191101	1	scharnierbus	hingebush
0020	102137	2	seegerring a 30x1.5	circlip a 30x1.5
0030	07191102	1	bus	bush
0040	105099	2	kogellager 6206 2rs	ball bearing 6206 2rs

SCHARNIERBUS RECHTS (A7005910/1)

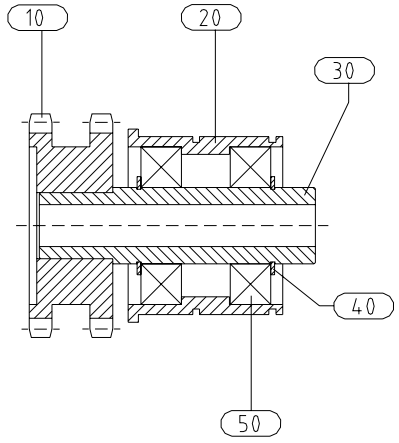

Pos.	PN	Qty.	Omschrijving	Description
0010	07190605	1	k.tandw.07190602 gehard	double sprocket 5/8 x 16, hole 26
0020	07191101	1	scharnierbus	hingebush
0030	07191103	1	bus	bushing
0040	102137	2	seegerring a 30x1.5	circlip a 30x1.5
0050	105099	2	kogellager 6206 2rs	ball bearing 6206 2rs

KETTINGWIEL 16/14 RECHTS, MONTAGEGROEP (A7005920/1)

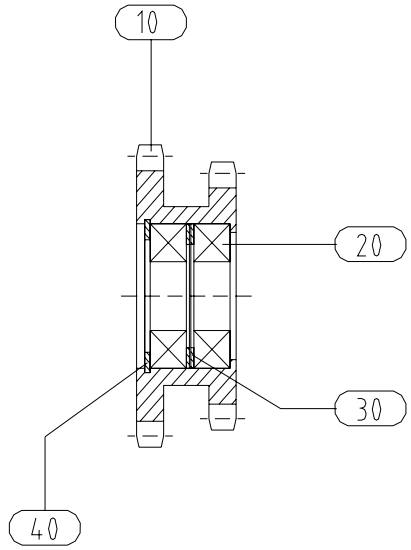

Pos.	PN	Qty.	Omschrijving	Description
0010	07190606	1	k.tandw.07190603 gehard	double sprocket 5/8 16/14 hole 42
0020	105024	2	kogellager 6004 2rs	ball bearing 6004 2rs
0030	113548	2	passchijf 30x42x1	shim 30x42x1
0040	102184	1	seegerring j 42x1.75	circlip j 42x1.75

KETTINGWIEL 16/16 RECHTS, MONTAGEGROEP (A7005930/1)

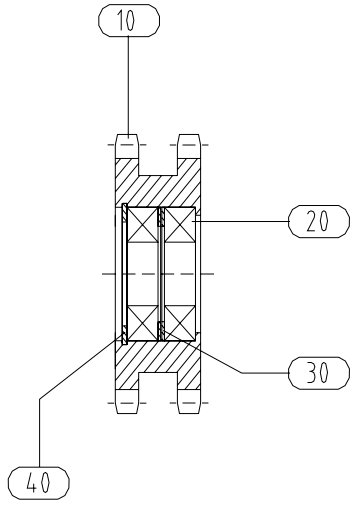

Pos.	PN	Qty.	Omschrijving	Description
0010	07190604	1	k.tandw.07190601 gehard	double sprocket 5/8 16, hole 42
0020	105024	2	kogellager 6004 2rs	ball bearing 6004 2rs
0030	113548	2	passchijf 30x42x1	shim 30x42x1
0040	102184	1	seegerring j 42x1.75	circlip j 42x1.75

FRAME RECHTS RZ/SZ/SU/VZ, MONTAGEGROEP (A7005970/0)

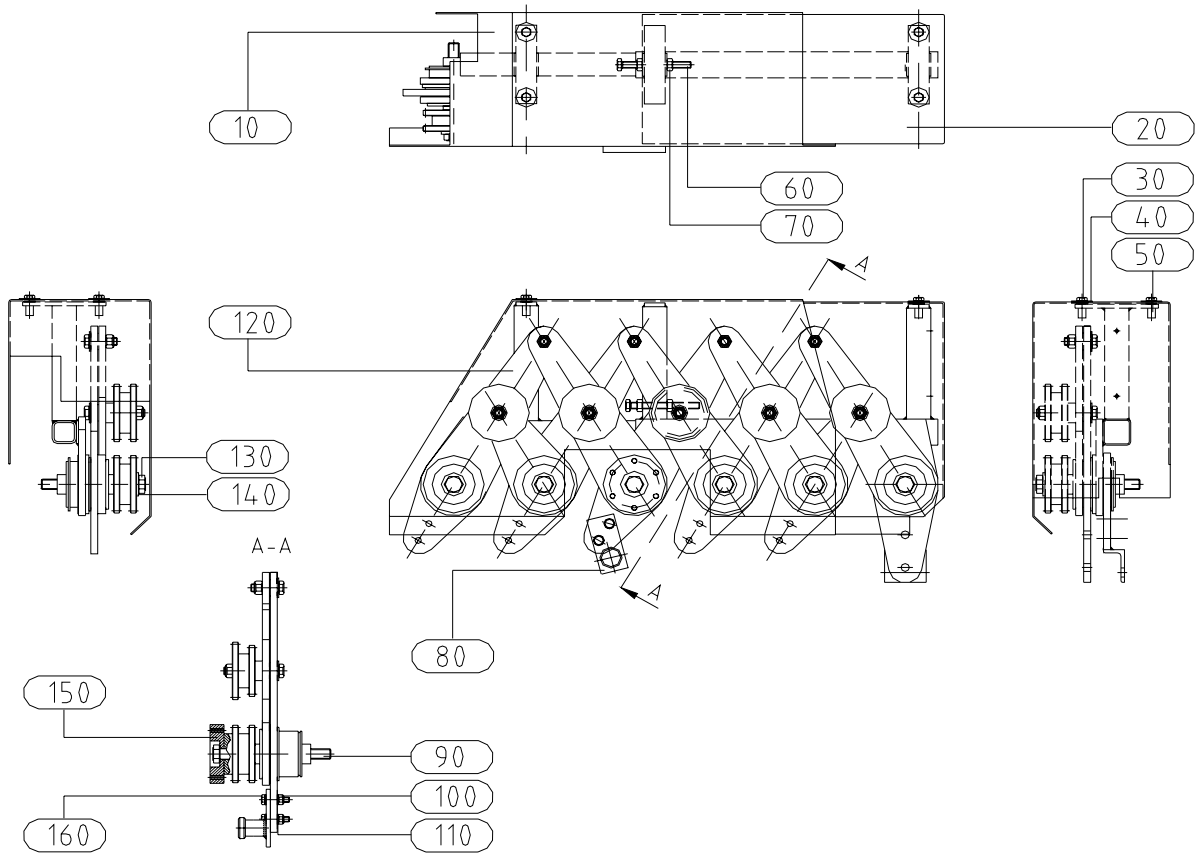

Pos.	PN	Qty.	Omschrijving	Description
0010	07192301	1	beschermkap rechts voor sz/rz/stz	guard right for sz/rz/stz
0020	07192302	1	beschermkap rechts achter	guard right rear
0030	100121	4	tapbout m 8x 25 8.8 gv	cap screw m 8x 25 8.8 gv
0040	200363	4	sluitring m8 3xd gv	washer m8 3xd yellow
0050	100741	4	bl.kl.moer m 8 staal	rivet nut M8, steel 5.5-8 mm
0060	100166	1	tapbout m10x100 8.8 gv	threaded bolt M10 x 100 - 8.8
0070	100624	2	moer m10 8.8 gv	nut m10 8.8 gv
0080	07197605	1	reaktie-arm gelast	reaction-arm welded
0090	100463	1	bout m16x160 8.8 gv	bolt m16x160 8.8 yellow
0100	100652	2	nylocmoer m 8 8.8 gv	nut m 8 8.8 gv
0110	102004	4	sluitring m 8 gv.	flatwasher m 8 gv.
0120	07190228	1	scharnierzijde rechts	hingeside right
0130	100461	5	bout m16x140 8.8 gv	bolt m16x140 8.8 yellow
0140	07191104	5	ponsdop	disc
0150	07191202	1	koppelingplaat	clutch disc
0160	100121	2	tapbout m 8x 25 8.8 gv	cap screw m 8x 25 8.8 gv

FRAME LINKS RZ/SZ/SU/VZ, MONTAGEGROEP (A7005980/0)

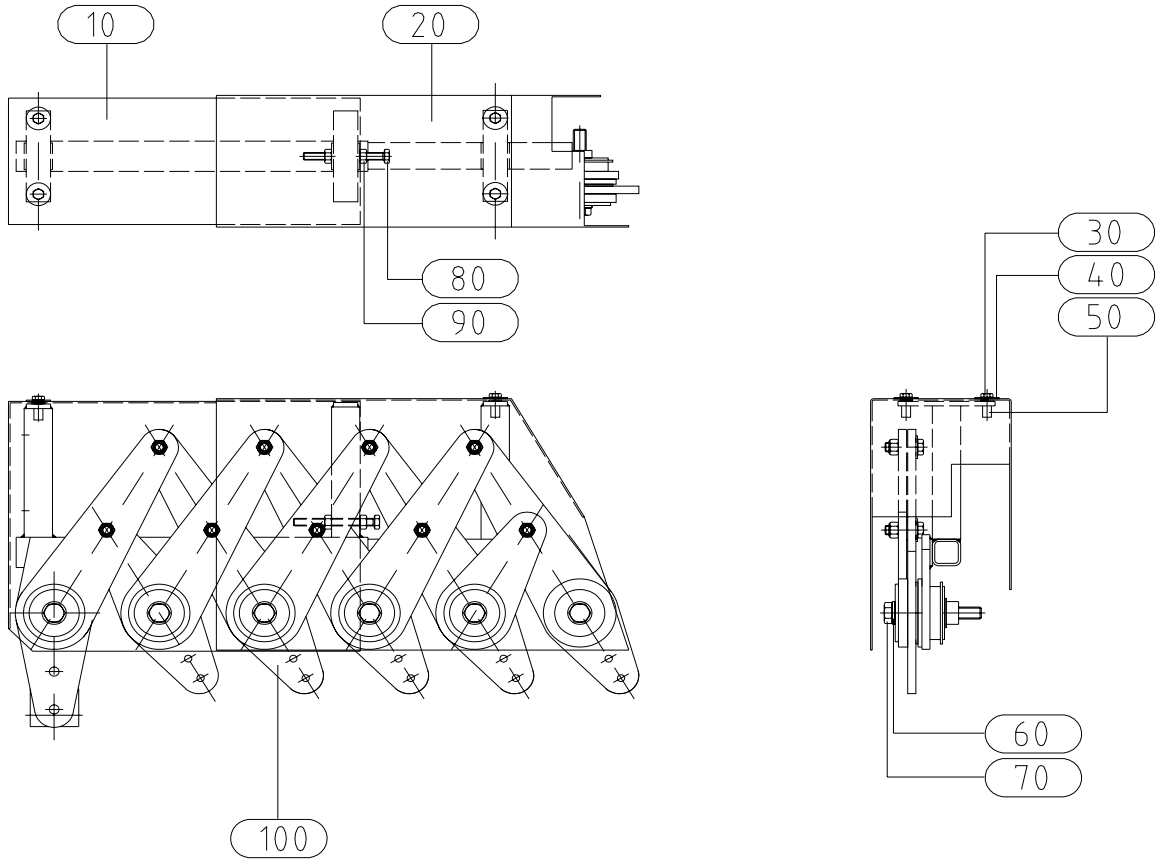

Pos.	PN	Qty.	Omschrijving	Description
0010	07192202	1	beschermkap links achter sz/rz/st	guard left rear sz/rz/st
0020	07192201	1	beschermkap links voor sz/rz/stz	guard left for sz/rz/stz
0030	100121	4	tapbout m 8x 25 8.8 gv	cap screw m 8x 25 8.8 gv
0040	200363	4	sluitring m8 3xd gv	washer m8 3xd yellow
0050	100741	4	bl.kl.moer m 8 staal	rivet nut M8, steel 5.5-8 mm
0060	102008	6	sluitring m16 gv	washer m16 gv
0070	100458	6	bout m16x110 8.8 gv	bolt m16x110 8.8
0080	100166	1	tapbout m10x100 8.8 gv	threaded bolt M10 x 100 - 8.8
0090	100624	2	moer m10 8.8 gv	nut m10 8.8 gv
0100	07190229	1	scharnierzijde links	hingeside left

EINDSCHRAPER RZ/SZ (A7006020/0)

Pos.	PN	Qty.	Omschrijving	Description
0010	07197401	1	schraper gemonteerd sz/rz 240	scraper ass'y sz/rz 240
0020	100122	4	tapbout m 8x 30 8.8 gv	threaded bolt m 8x 30 8.8
0030	100652	4	nylocmoer m 8 8.8 gv	nut m 8 8.8 gv
0040	102004	4	sluitring m 8 gv.	flatwasher m 8 gv.
0050	200363	4	sluitring m8 3xd gv	washer m8 3xd yellow

SCHRAPER RZ 240, MONTAGEGROEP (A7006050/0)

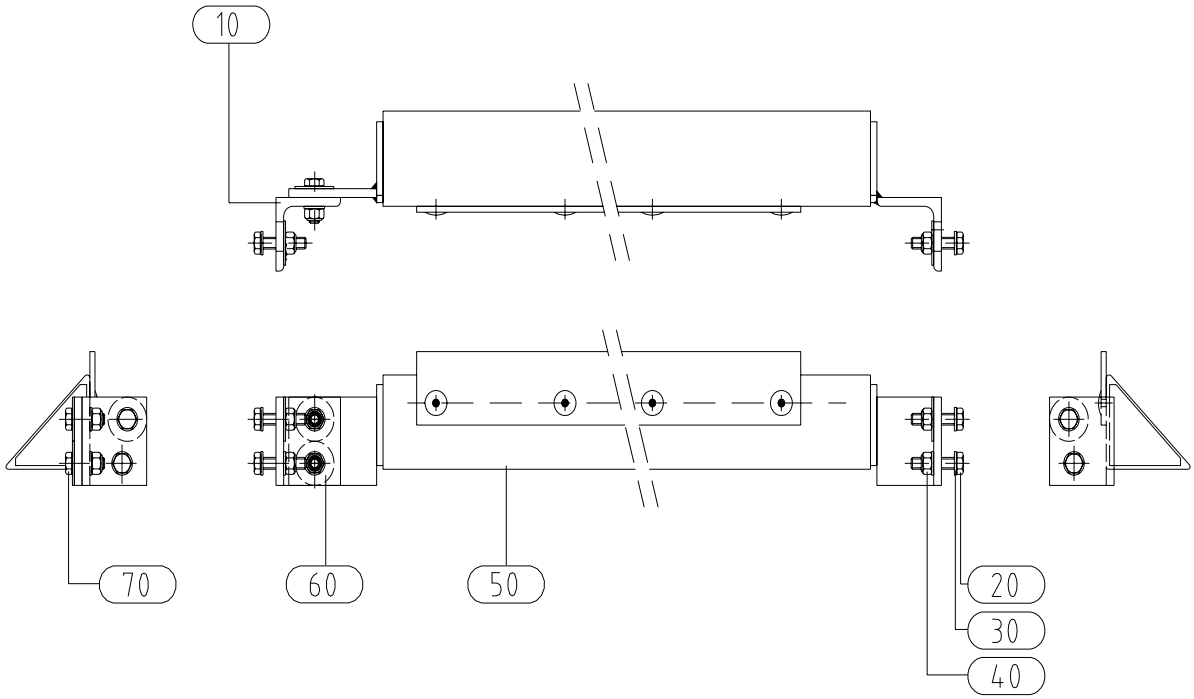

Pos.	PN	Qty.	Omschrijving	Description
0010	07191401	1	bevest.hoek links	LH mounting bracket
0020	100123	4	tapbout m 8x 35 8.8 gv	threaded bolt m 8x 35 8.8
0030	102004	8	sluitring m 8 gv.	flatwasher m 8 gv.
0040	100652	6	nylocmoer m 8 8.8 gv	nut m 8 8.8 gv
0050	07197507	1	schraper gemonteerd rz240	scrapers assambled rz240
0060	200363	4	sluitring m8 3xd gv	washer m8 3xd yellow
0070	100121	2	tapbout m 8x 25 8.8 gv	cap screw m 8x 25 8.8 gv

PLAKSCHEMA RZ/SZ (A7006060/1)

Pos.	PN	Qty.	Omschrijving	Description
0010	103336	2	popnagel 4.8x 9.2 zie 103337	rivet 4.8x 9.2 see 103337
0020		1	typeplaat	PIN plate SERIAL No.
0030	07135301	2	transfer spleetwijdte	transfer roller distance
40	122250	2	veiligheidssticker beschermkap	safety sticker guard

MONTAGEGROEP RZ/SB (A7006070/0)

Pos.	PN	Qty.	Omschrijving	Description
0010	100154	2	tapbout m10x 30 8.8 gv	threaded bolt m10x 30 8.8
0020	100180	4	tapbout m12x 40 8.8 gv	threaded bolt m12x 40 8.8
0030	100653	2	nylocmoer m10 kl8 gv	nut m10 kl8 gv
0040	100654	4	nylocmoer m12 kl8 gv	nylocnut m12
0050	102005	2	sluitring m10 gv	faltwasher m10 gv
0060	102006	8	sluitring m12 gv	washer m12
0070	200369	2	sluitring m10 3xd gv	washer m10 3xd

ROLLENZEEF RZ240-8R MET 2 MOTOREN (A7006230/0)

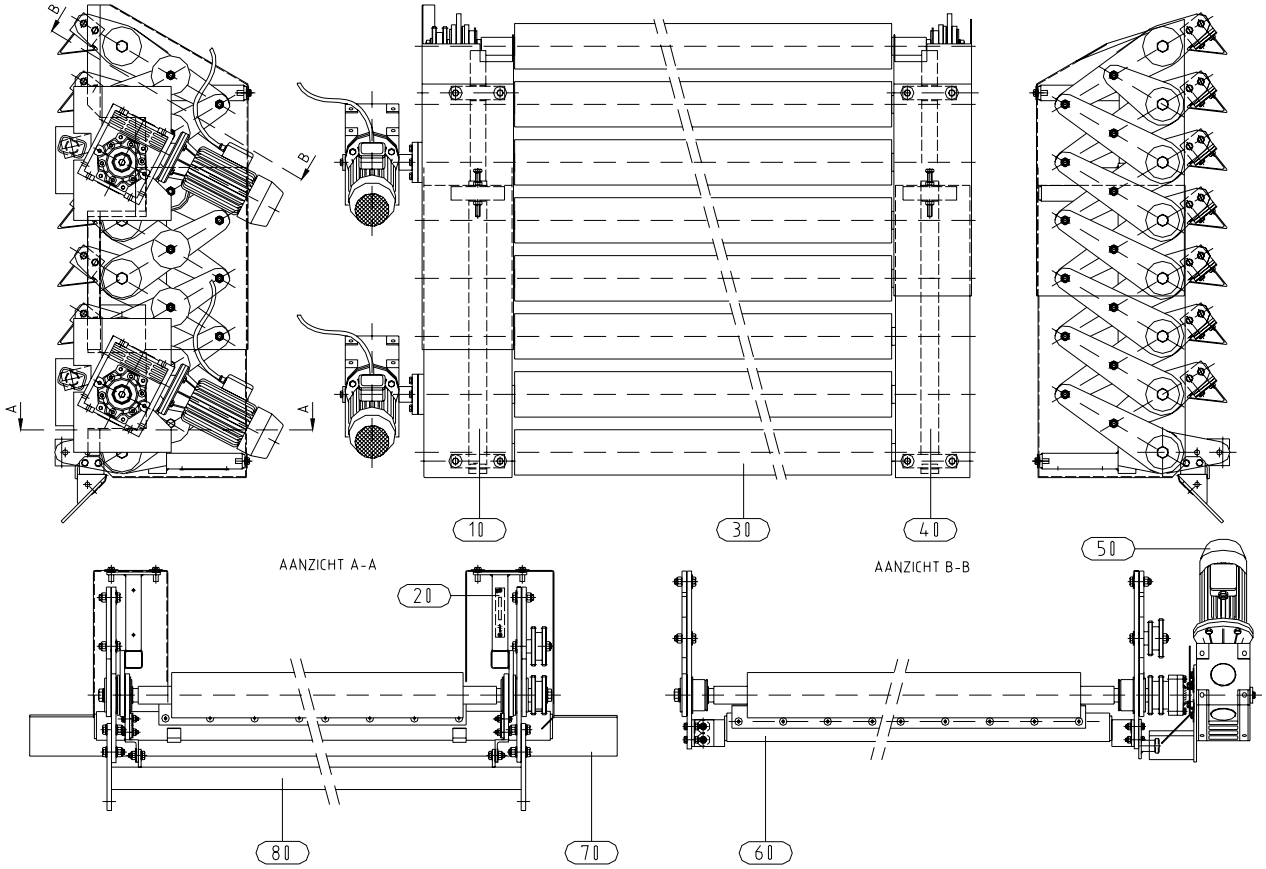

Pos.	PN	Qty.	Omschrijving	Description
10	A7006530	1	mont.gr.frame re 8 rols 2 mot.	RH frame ass'y 8R and 2 motors
20	A7006060	1	plakschema rz/sz	stickers RZ/SZ
0030	07198606	8	gladde rol rz.240	smooth roller rz. 240
40	A7006540	1	mont.gr.frame li 8rol	LH frame ass'y for 8 rollers
0050	A7019340	2	aandrijving gem. rz..sz 160-240	drive ass'y RZ-SZ-SU 160-240
60	A7006050	7	mont.gr. schraper rz240	ass'y scraper rz240
70	A7006020	1	eindschraper rz/sz240	endscraper rz/sz240
80	A7006070	1	mont.gr rz/sb	fitting material rz/sb

SZ 240-8, MONTAGEGROEP (A7006270/1)

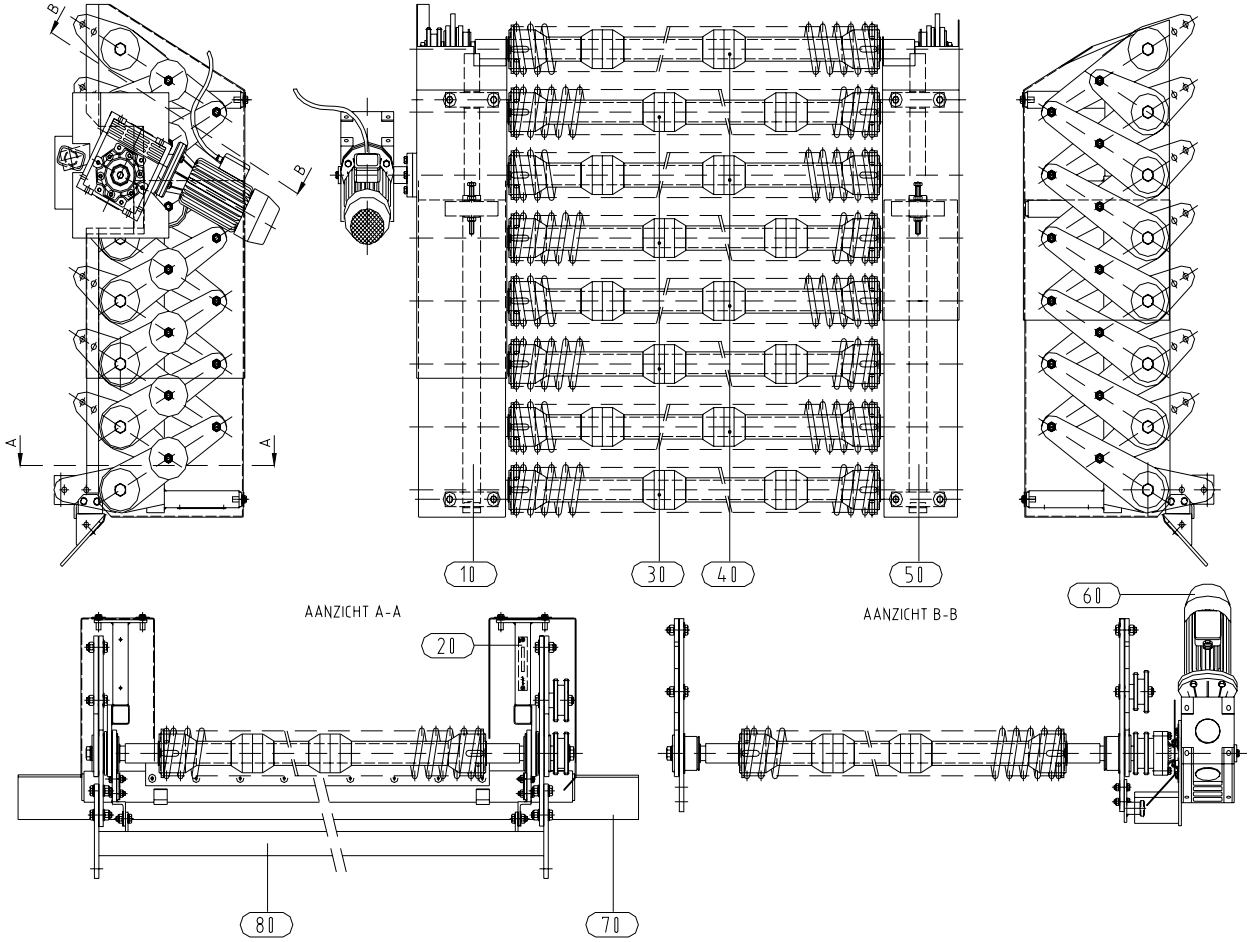

Pos.	PN	Qty.	Omschrijving	Description
10	A7006550	1	mont.gr.frame re 8rol 1 mot	RH frame ass'y 8R + 1 motor
20	A7006060	1	plakschema rz/sz	stickers RZ/SZ
0030	07195913	4	spiraalrol links gewonden sz.240	coils left turned sz.240
0040	07195912	4	spiraalrol rechts gewonden sz.240	coils right turned sz.240
50	A7006540	1	mont.gr.frame li 8rol	LH frame ass'y for 8 rollers
0060	A7019340	1	aandrijving gem. rz..sz 160-240	drive ass'y RZ-SZ-SU 160-240
70	A7006020	1	eindschraper rz/sz240	endscraper rz/sz240
80	A7006070	1	mont.gr rz/sb	fitting material rz/sb

Bij optie vulbus: pos 0030 is 07234313, pos 0040 is PN 07234312
Gladde laatste rol i.p.v. een spiraalrol heeft PN 07198606

SU240-6/35-55 (A7006460/2)

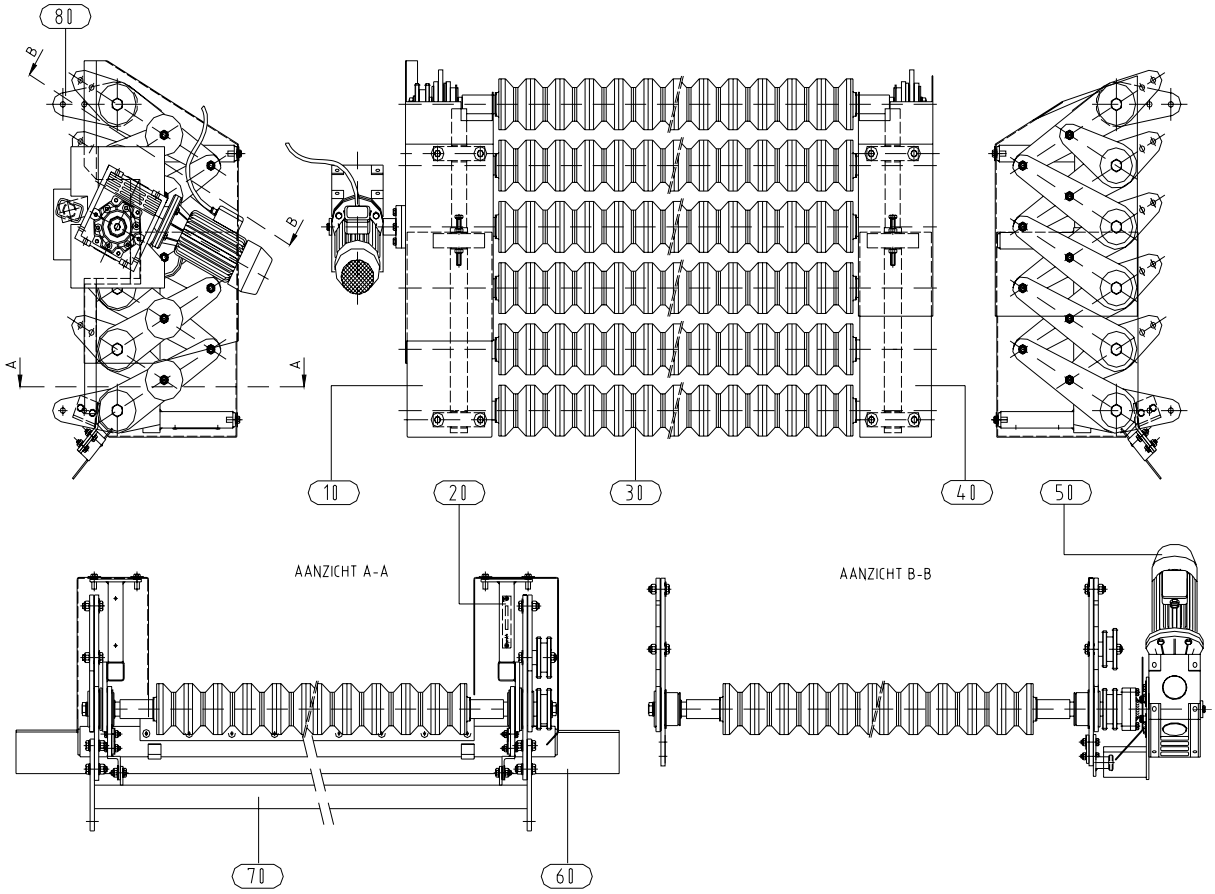

Pos.	PN	Qty.	Omschrijving	Description
10	A7005970	1	mont.gr.frame rechts	RH frame ass'y
20	A7006060	1	plakschema rz/sz	stickers RZ/SZ
0030	10038510	6	sorteerrol 35/55-240 rubbercubs	sizing roller 240/35-55, rubber
40	A7005980	1	mont.gr.frame links	LH frame ass'y
0050	A7019340	1	aandrijving gem. rz..sz 160-240	drive ass'y RZ-SZ-SU 160-240
60	A7006750	1	mont.gr.eindschr. su240 35/55	endscraper ass'y SU240/35-55
70	A7006070	1	mont.gr rz/sb	fitting material rz/sb
80	A7006850	1	mont.gr tweede zeef/exacto	fitting material 2. set RZ/SZ/SU

SU240-6/40-60 (A7006470/2)

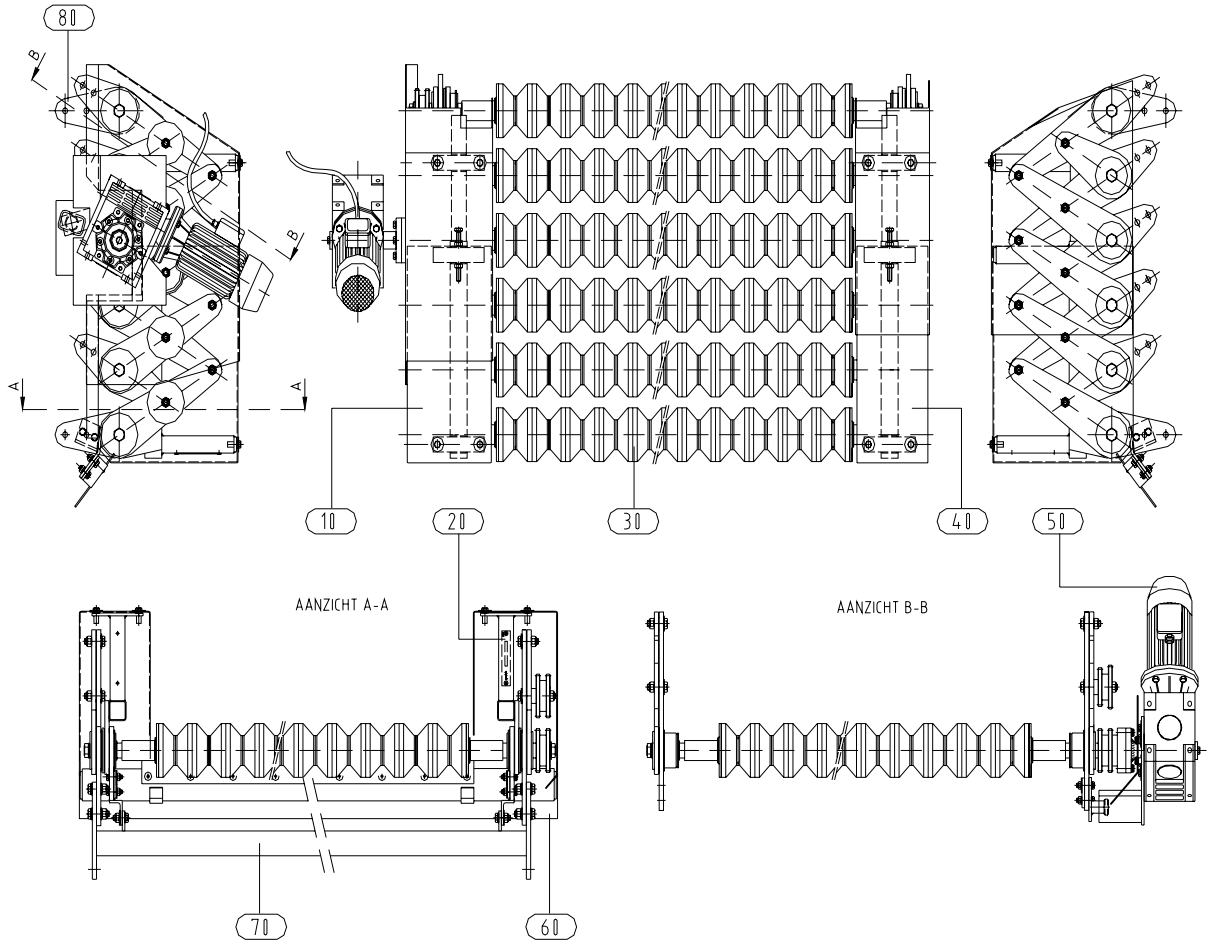

Pos.	PN	Qty.	Omschrijving	Description
10	A7005970	1	mont.gr.frame rechts	RH frame ass'y
20	A7006060	1	plakschema rz/sz	stickers RZ/SZ
30	10046570	6	sorteerrol 40/60-240	sizing roller 240 / 40-60
40	A7005980	1	mont.gr.frame links	LH frame ass'y
50	A7019340	1	aandrijving gem. rz..sz 160-240	drive ass'y RZ-SZ-SU 160-240
60	A7006790	1	mont.gr.eindschr. su240 40/60	endscraper SU240/40-60
70	A7006070	1	mont.gr rz/sb	fitting material rz/sb
80	A7006850	1	mont.gr tweede zeef/exacto	fitting material 2. set RZ/SZ/SU

SORTEERUNIT SU240 8R 35/55 (A7006490/2)

Zie A7006460 en A7006270

SORTEERUNIT SU240 8R 40/60 (A7006500/2)

Zie A7006470 en A7006270

FRAME LINKS VOOR 8R (A7006540/1)

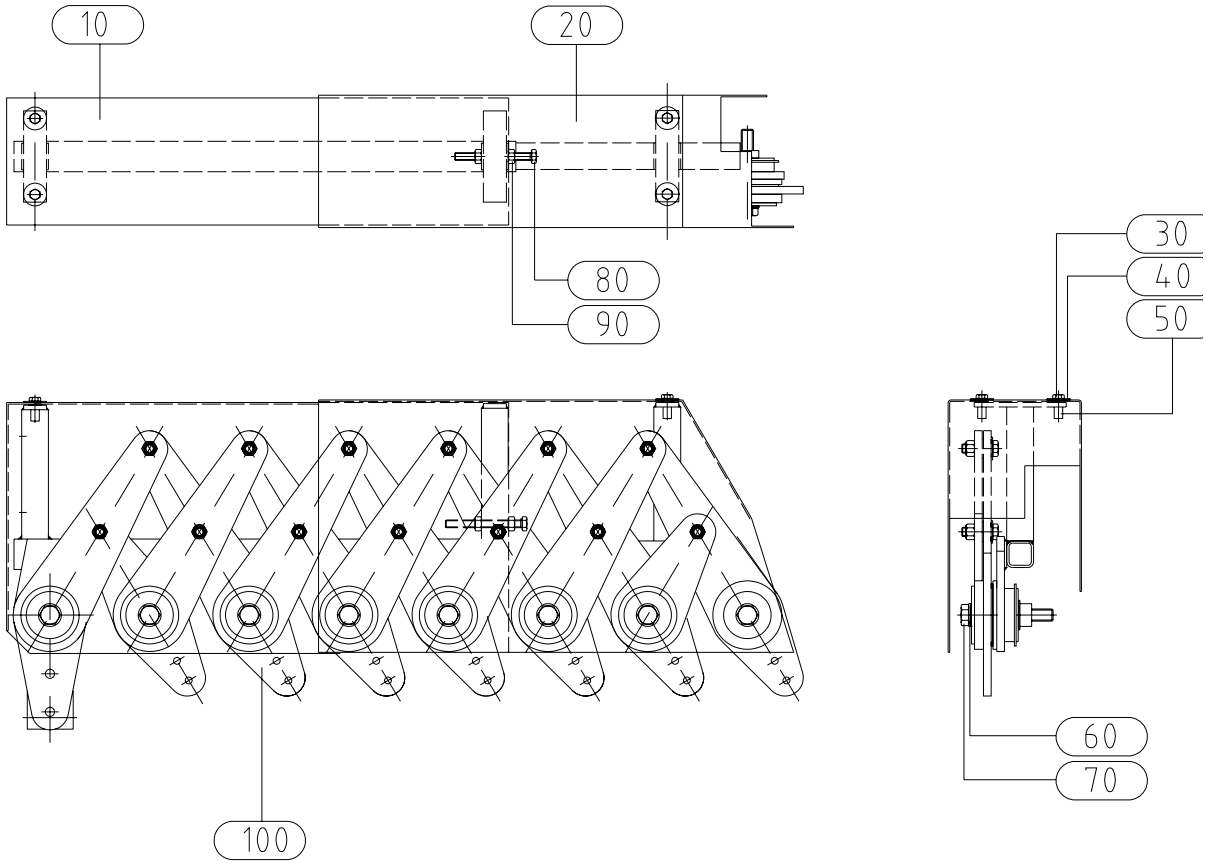

Pos.	PN	Qty.	Omschrijving	Description
0010	07197902	1	beschermkap 8-rol links	guard 8-rol
0020	07197901	1	beschermkap 8-rol links	guard 8-rol
0030	100122	4	tapbout m 8x 30 8.8 geelp	threaded bolt m 8x 30 8.8
0040	200363	4	sluitring m8 3xd gv	washer m8 3xd yellow
0050	100741	4	bl.kl.moer m 8 staal klemb. 5,5-8mm	rivet nut M8, steel 5.5-8 mm
0060	102008	8	sluitring m16 gv	washer m16 gv
0070	100458	8	bout m16x110 8.8 gv	bolt m16x110 8.8
0080	100166	1	tapbout m10x100 8.8 gv	threaded bolt M10 x 100 - 8.8
0090	100624	2	moer m10 8.8 gv	nut m10 8.8 gv
0100	07230532	1	mont.gr. scharn.zijde li 8rol	hinge side left 8 roll

FRAME RECHTS VOOR 8R (A7006550/2)

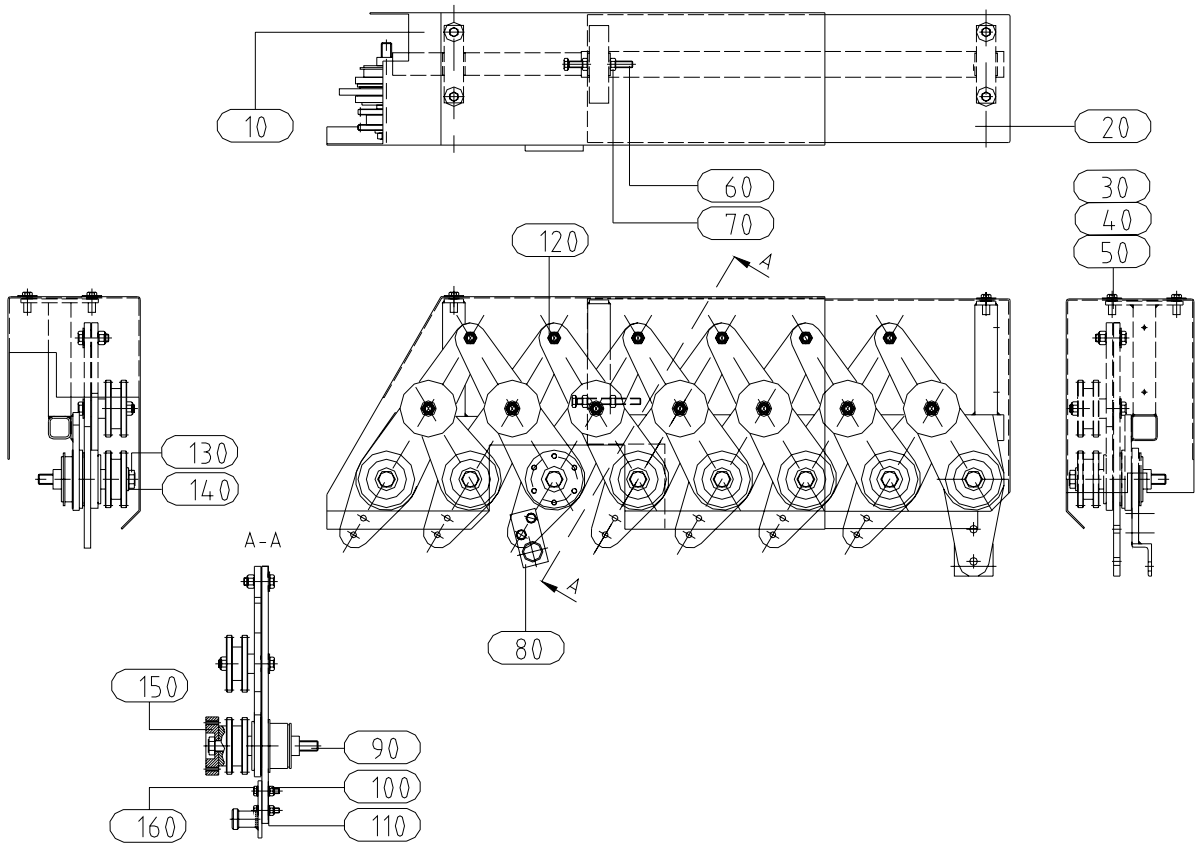

Pos.	PN	Qty.	Omschrijving	Description
0010	07198001	1	beschermkap 8-rol	outer RH guard for 8R 1 motor
0020	07198002	1	beschermkap 8-rol	inner RH guard for 8R 1 motor
0030	100122	4	tapbout m 8x 30 8.8 geelp	threaded bolt m 8x 30 8.8
0040	200363	4	sluitring m8 3xd gv	washer m8 3xd yellow
0050	100741	4	bl.kl.moer m 8 staal klemb. 5,5-8mm	rivet nut M8, steel 5.5-8 mm
0060	100166	1	tapbout m10x100 8.8 gv	threaded bolt M10 x 100 - 8.8
0070	100624	2	moer m10 8.8 gv	nut m10 8.8 gv
0080	07197605	1	reaktie-arm gelast	reaction-arm welded
0090	100463	1	bout m16x160 8.8 gv	bolt M16x160 8.8
0100	100652	2	nylocmoer m 8 8.8 gv	nyloc nut M8
0110	102004	4	sluitring m 8 gv.	flat washer M8
0120	07230531	1	mont.gr.scharn.zijde re.8rol	hinge side right 8 roll
0130	100461	7	bout m16x140 8.8 gv	bolt M16x140 8.8
0140	07191104	7	ponsdop	disc
0150	07191202	1	koppelingplaat	coupling bush
0160	100122	2	tapbout m 8x 30 8.8 geelp	threaded bolt m 8x 30 8.8

VINGERZEEF VZ11 240 8R (A7006680/3)

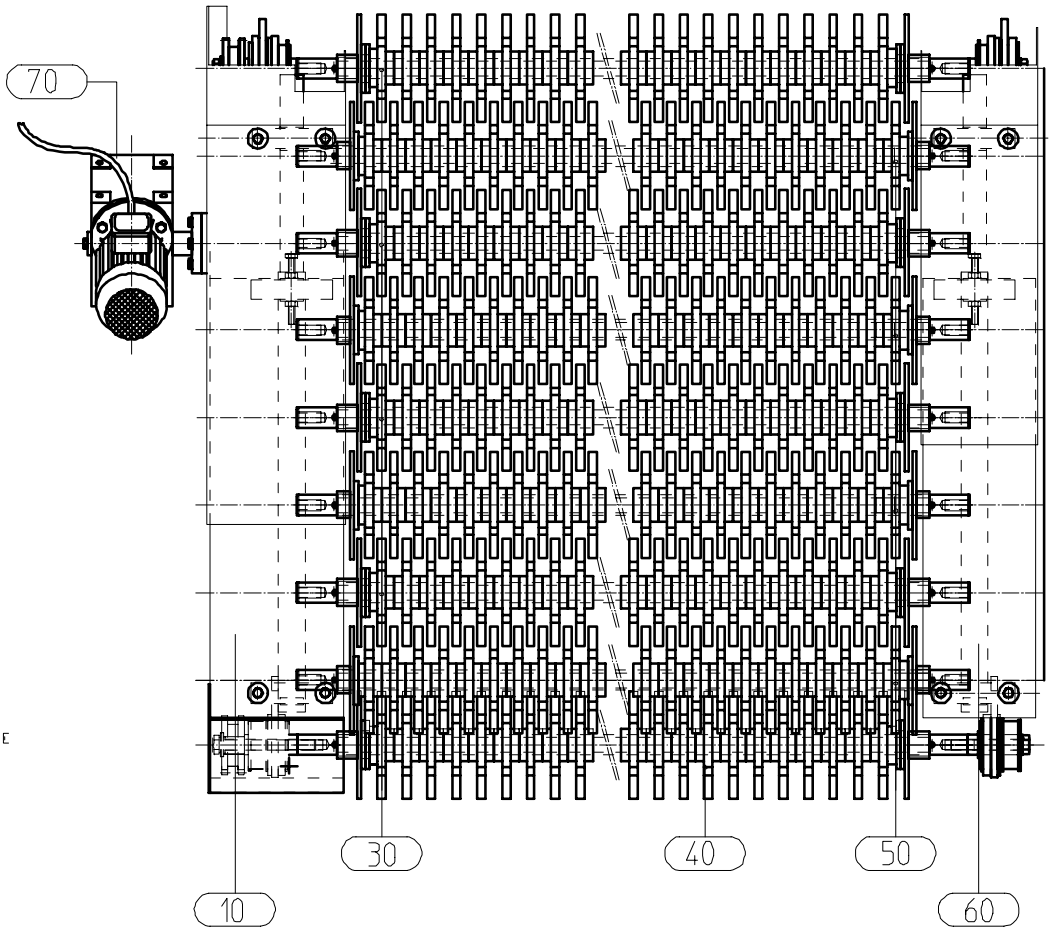

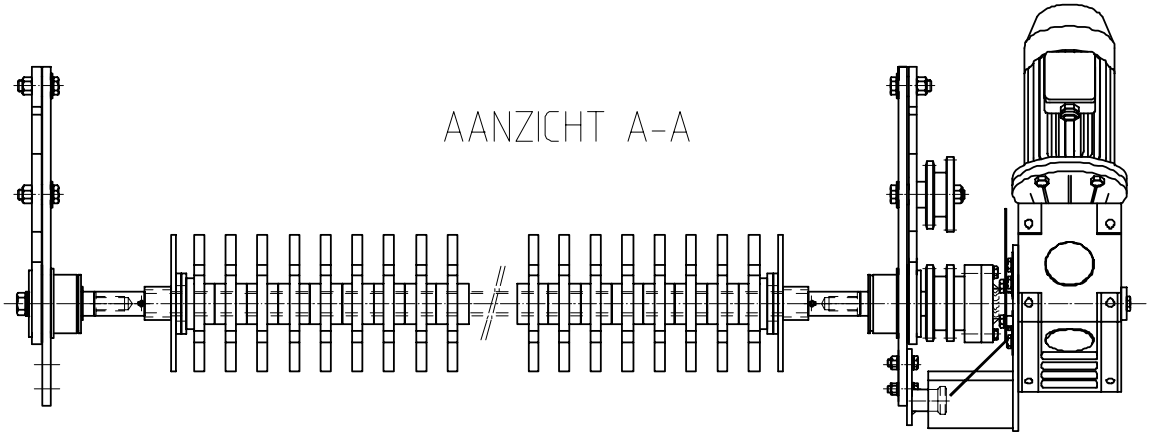

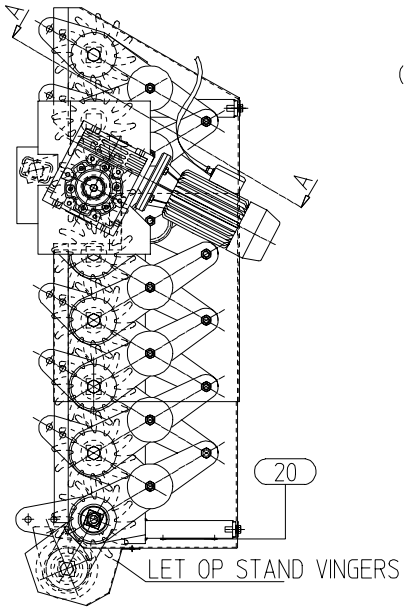

Schijvenrol is gemonteerd in dezelfde gaten als de laatste sterrol. Hier getekend als overgangsrol tussen twee rollenzeven

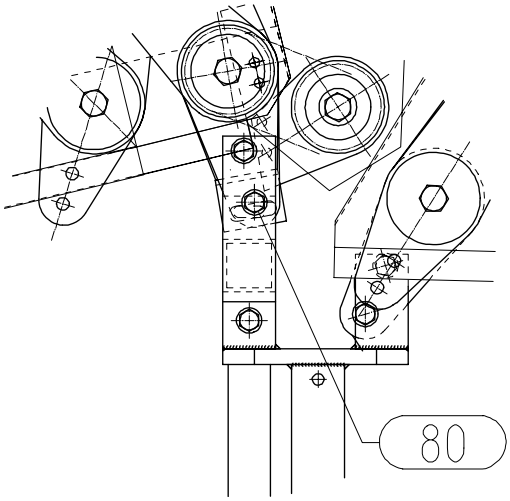

Pos.	PN	Qty.	Omschrijving	Description
0010	A7006550	1	mont.gr.frame re 8rol 1 mot	RH frame ass'y 8R for 1 motor
0020	A7006060	1	plakschema rz/sz	stickers RZ/SZ
0030	10016060	4	sterrol 40 240 11v (1/3/5/7)	11-finger star roller 240 (1/3/5/7)
0040	10892090	1	aandrijving en schijfrol 240 6/8	disc roller c/w drive ass'y
0050	10016080	4	sterrol 24011v (2/4/6)	11-finger star roller 240 (2/4/6)
0060	A7006540	1	mont.gr.frame li 8rol	LH frame ass'y for 8 rollers
0070	A7019340	1	aandrijving gem. rz..sz 160-240	drive ass'y RZ-SZ-SU 160-240
0080	A7006070	1	mont.gr rz/sb	fitting material rz/sb

Zeefophanging: 2x A5004361 i.p.v. A5004041

N.B.: wanneer de sterrenzeef direct op de TAB moet afstorten, kan het nodig zijn om de schuifbeugel onder de laatste sterrol 180° te draaien.

VARIABELE SNELHEID RZ/SZ/SU, MECHANISCH (A7006700/4)

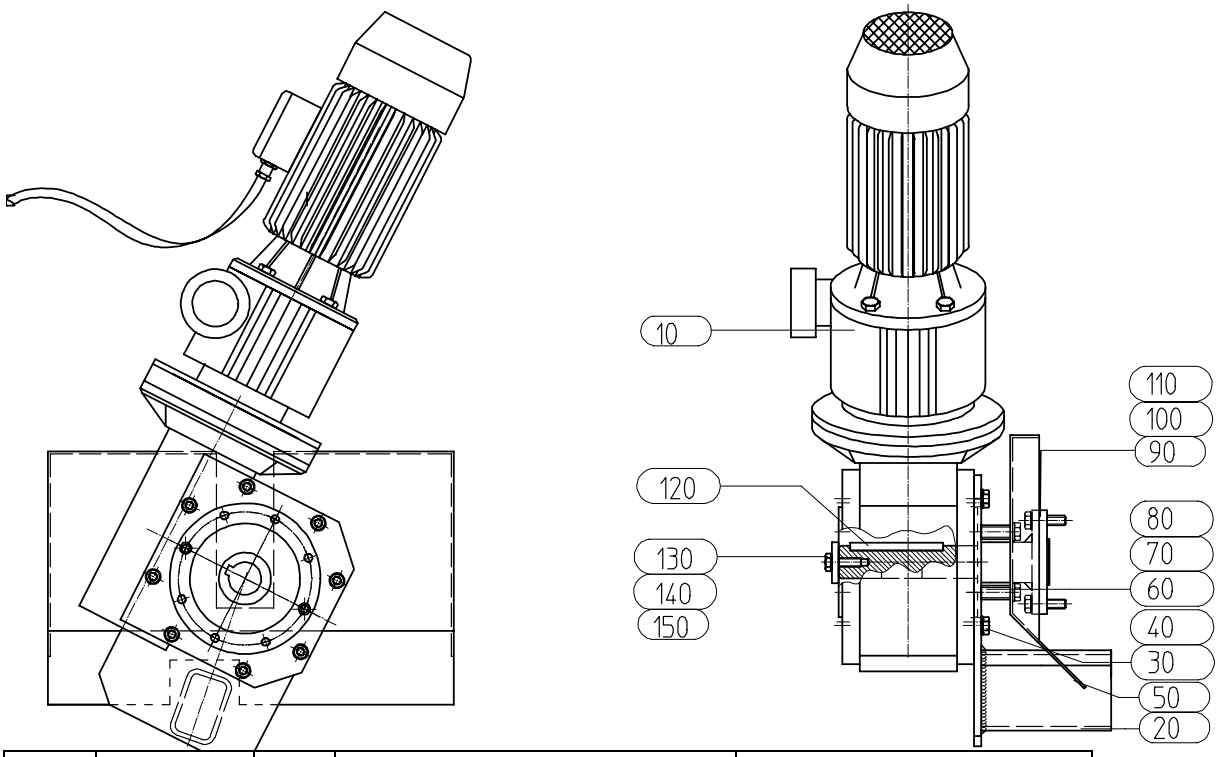

Pos.	PN	Qty.	Omschrijving	Description
0010	E5001813	1	motor variator gemonteerd	vs motor with cable
0020	A7023412	1	lasgr.motorplaat rz..su 160-240	motor mounting plate rz..su
0030	100120	6	tapbout m 8x 20 8.8 gv	threaded bolt m 8x 20 8.8
0040	102083	6	tandveerring m 8 gv	spring washer m 8
0050	A7029782	1	beschermplaat aandr.rz/sz	guard for drive RZ/SZ
0060	AFZ00694	6	afz hydr.buis 12x1,5 l=25	pipe 12 x 1.5 - 25
0070	100125	2	tapbout m 8x 45 8.8 gv	threaded bolt M8 x 45 - 8.8
0080	102083	2	tandveerring m 8 gv	spring washer m 8
0090	A7023392	1	motor as gelast	motor shaft welded
0100	100122	6	tapbout m 8x 30 8.8 gv	threaded bolt m 8x 30 8.8
0110	102083	6	tandveerring m 8 gv	spring washer m 8
0120	103255	1	vl.inlegspie 8x 7- 80 a	flat key 8x 7- 80 a
0130	100120	1	tapbout m 8x 20 8.8 gv	threaded bolt m 8x 20 8.8
0140	102083	1	tandveerring m 8 gv	spring washer m 8
0150	07131816	1	opsluitring geelp.	ring

VARIABELE SNELHEID RZ/SZ/SU, FREQUENTIEREGELAAR (A7006710/0)

Pos.	PN	Qty.	Omschrijving	Description
0010	E7003201	1	schakelk var rz/sz	variable speed box for RZ/SZ/SU

EINDSCHRAPER SU240 35/55 (A7006750/2)

Pos.	PN	Qty.	Omschrijving	Description
0010	33021702	1	bev.hoek rechts gelast	mounting right welded
0020	33060701	1	schraper 6 de rol 35/55 su240	scraper last roller SU240/35-55
0030	33021701	1	bev.hoek links gelast	mounting left welded
0040	100122	4	tapbout m 8x 30 8.8 gv	threaded bolt m 8x 30 8.8
0050	102004	8	sluitring m 8 gv.	flat washer M8
0060	100652	4	nylocmoer m 8 8.8 gv	nyloc nut M8
0070	100028	4	slotbout m 8x 25 8.8 geelp.	flat head bolt M8 x 25 8.8

0080	200363	4	sluitring m8 3xd geelp	washer m8 3xd yellow
0090	100652	4	nylocmoer m 8 8.8 gv	nyloc nut M8

EINDSCHRAPER SU240 40/60 (A7006790/2)

Pos.	PN	Qty.	Omschrijving	Description
0010	33021702	1	bev.hoek rechts gelast	mounting right welded
0020	33021601	1	schraper 6de rol 40/60-240	scraper last roller SU240/40-60
0030	33021701	1	bev.hoek links gelast	mounting left welded
0040	100122	4	tapbout m 8x 30 8.8 gv	threaded bolt m 8x 30 8.8
0050	102004	8	sluitring m 8 gv.	flat washer M8
0060	100652	4	nylocmoer m 8 8.8 gv	nyloc nut M8
0070	100028	4	slotbout m 8x 25 8.8 geelp.	flat head bolt M8 x 25 8.8
0080	200363	4	sluitring m8 3xd geelp	washer m8 3xd yellow
0090	100652	4	nylocmoer m 8 8.8 gv	nyloc nut M8

MONTAGEGROEP TWEEDE ZEEF/EXACTO (A7006850/0)

Pos.	PN	Qty.	Omschrijving	Description
0010	07192111	2	steun rollenzeef	support roller cleaner
0020	100184	4	tapbout m12x 60 8.8 gv	thr. bolt m12x 60 8.8 galv.
0030	100654	4	nylocmoer m12 kl8 gv	nylocnut m12
0040	102006	8	sluitring m12 gv	washer m12

EERSTE SCHRAPER 240 35/55 (A7006880/1)

Pos.	PN	Qty.	Omschrijving	Description
0010	102006	8	sluitring m12 gv	washer m12
0020	100654	4	nylocmoer m12 kl8 gv	nylocnut m12
0030	33030906	1	bev.hoek	mounting
0040	100121	4	tapbout m 8x 25 8.8 gv	cap screw m 8x 25 8.8 gv
0050	200363	8	sluitring m8 3xd gv	washer m8 3xd yellow
0060	100652	4	nylocmoer m 8 8.8 gv	nut m 8 8.8 gv
0070	33030907	1	bev.hoek	mounting
0080	33060301	1	schraper exacto 240-35/55 1e-rol	scraper 1. roller SU240/35-55

EERSTE SCHRAPER 240 40/60 (A7006910/1)

Pos.	PN	Qty.	Omschrijving	Description
0010	102006	8	sluitring m12 gv	washer m12
0020	100654	4	nylocmoer m12 kl8 gv	nylocnut m12
0030	33030906	1	bev.hoek	mounting
0040	100121	4	tapbout m 8x 25 8.8 gv	cap screw m 8x 25 8.8 gv
0050	200363	8	sluitring m8 3xd gv	washer m8 3xd yellow
0060	100652	4	nylocmoer m 8 8.8 gv	nut m 8 8.8 gv
0070	33030907	1	bev.hoek	mounting
0080	33021101	1	schraper exacto 240-40/60 1e-rol	scraper 1. roller SU240/40-60

TUSSENSCHRAPER 240 35/55 (A7006970/1)

Pos.	PN	Qty.	Omschrijving	Description
0010	33060501	1	schraper 240 35/55 rol 2-5	scraper rollers 2-5 SU240/35-55
0020	33031202	1	bevestigingshoek	mounting
0030	100121	2	tapbout m 8x 25 8.8 gv	cap screw m 8x 25 8.8 gv
0040	102004	2	sluitring m 8 gv.	flatwasher m 8 gv.
0050	200363	2	sluitring m8 3xd gv	washer m8 3xd yellow
0060	100652	2	nylocmoer m 8 8.8 gv	nut m 8 8.8 gv
0070	100122	4	tapbout m 8x 30 8.8 gv	threaded bolt m 8x 30 8.8
0080	102004	4	sluitring m 8 gv.	flatwasher m 8 gv.
0090	200363	4	sluitring m8 3xd gv	washer m8 3xd yellow
0100	100652	4	nylocmoer m 8 8.8 gv	nut m 8 8.8 gv

TUSSENSCHRAPER 240 40/60 (A7007000/1)

Pos.	PN	Qty.	Omschrijving	Description
0010	33021301	1	schraper 240 40/60 rol 2-5	scraper 240 40/60 rol 2-5
0020	33031202	1	bevestigingshoek	mounting
0030	100121	2	tapbout m 8x 25 8.8 gv	cap screw m 8x 25 8.8 gv
0040	102004	2	sluitring m 8 gv.	flatwasher m 8 gv.
0050	200363	2	sluitring m8 3xd gv	washer m8 3xd yellow
0060	100652	2	nylocmoer m 8 8.8 gv	nut m 8 8.8 gv
0070	100122	4	tapbout m 8x 30 8.8 gv	threaded bolt m 8x 30 8.8
0080	102004	4	sluitring m 8 gv.	flatwasher m 8 gv.
0090	200363	4	sluitring m8 3xd gv	washer m8 3xd yellow
0100	100652	4	nylocmoer m 8 8.8 gv	nut m 8 8.8 gv

OVERGANGSSTERROL 240 SZ-SU (A7007430/2)

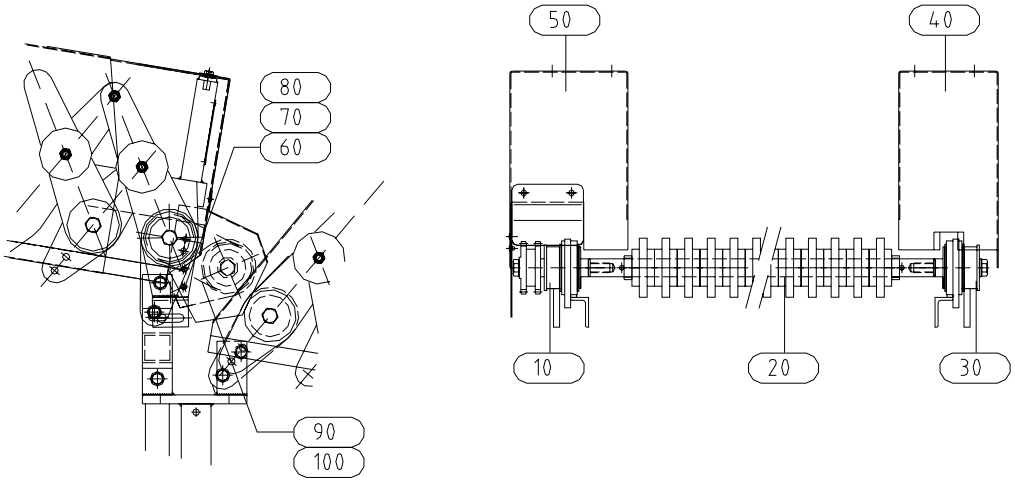

Pos.	PN	Qty.	Omschrijving	Description
0010	07176635	1	voormont gr busset + tandwiel	pre ass'y bush set + gear
0020	A7019560	1	sterrol 240 vkt.30	stubby star roller 240
0030	07176636	1	voormont gr busset	pre ass'y bush set
0050	A7009632	1	beschermkap sz-su	guard sz-su
0051	103340	4	popnagel 4.8x16.5 pl. al	rivet 4.8x16.5 pl. al

0060	100652	4	nylocmoer m 8 8.8 gv	nut m 8 8.8 gv
0070	102004	4	sluitring m 8 gv.	flatwasher m 8 gv.
0080	100122	4	tapbout m 8x 30 8.8 gv	threaded bolt m 8x 30 8.8
0090	108457	1	sluitschakel 5/8 x 3/8-did 50-1	connecting link 5/8 x 3/8 DID 50-1
0100	108595	1	m.kett.5/8x3/8 29 schakels	chain 5/8 x 29 left

I.g.v. laatste rol sterrenzeef:

0020	A7019560	-1	sterrol 240 vkt.30	stubby star roller 240
0020	10060530	1	schijfrol	disc transfer roller

PPB 32/65 (A7013540/1)

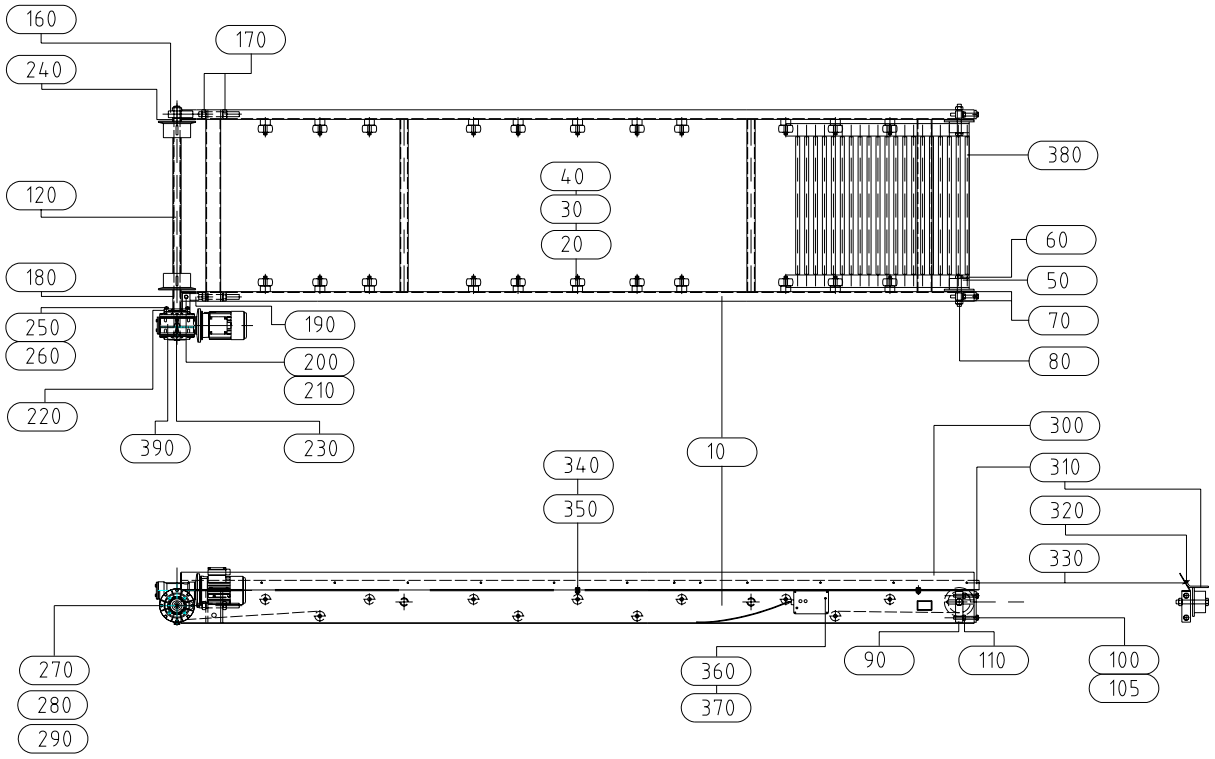

Naleverdelen:

120631	klinkspijl 685 x ø9	connecting bar ø9 x 685
120653	zeefband scharnier verbinder	hinge ass'y for web
A7013180	astap PPB	stub for roller A7013340

Pos.	PN	Qty.	Omschrijving	Description
0010	A7013472	1	frame ppb 32-65	frame PPB 32-65
0020	A7013340	22	looprol	roller (was 07101402)
0030	102007	22	sluitring m14 gv	flat washer M14
0040	103006	22	splitpen 3.2x20 gv	splitpin 3.2x20
0050	120506	2	keerrol gr80f	return roller gr80f
0060	100460	2	bout m16x130 8.8 gv	bolt m16x130 8.8
0070	102008	4	sluitring m16 gv	washer m16 gv
0080	100656	2	nylocmoer m16 kl8 gv	nylocnut m16 kl8 gv
0090	A7013353	2	spanstuk	tensioner
0100	100190	4	tapbout m12x100 8.8 gv	threaded bolt M12 x 100 - 8.8
0110	100625	4	moer m12 8.8 gv	nut m12 8.8 gv
0120	A7019842	1	mont.gr.aandrijfrol - 65	drive roller ass'y PPB
0160	A7013440	1	lagerblok kpl.(voorheen um 311)	bearing block
0170	100629	4	moer m20 8.8 gv	nut m20
0180	AFZ01150	1	afz gel.buis 33,7x3,25-87	pipe 33.7x3.25 - 87
0190	A7013413	1	spanner (voorheen um454)	tensioner
0200	100361	1	bout m 8x 50 8.8 gv	bolt M8 x 50 -8.8
0210	100652	1	nylocmoer m 8 8.8 gv	nut m 8 8.8 gv
0220	A7013381	1	motorflens gelast	motor flange welded
0230	103255	1	vl.inlegspie 8x 7- 80 a	flat key 8x 7- 80 a
0240	AFZ01151	1	afz gel.buis 33,7x3,25-12	pipe 33.7 x 3.25 - 12
0250	100121	4	tapbout m 8x 25 8.8 gv	cap screw m 8x 25 8.8 gv

0260	102083	4	tandveerring m 8 gv	spring washer m 8
0270	07131816	1	opsluitring geelp.	ring
0280	102083	1	tandveerring m 8 gv	spring washer m 8
0290	100121	1	tapbout m 8x 25 8.8 gv	cap screw m 8x 25 8.8 gv
0300	A7013522	2	opzet zijschot ppb 32-65	add. sideboard PPB 32-65
0310	A7013530	2	rubber afd.strook ppb 32-65	rubber seal belt
0320	102034	24	carr.ring 5.2x20x1.3 gv	washer 5.2x20x1.3
0330	103341	24	popnagel 4.8x19 pl. al	rivet 4.8 x 19 alu
0340	100152	6	tapbout m10x 20 8.8 gv	thr. bolt m10x 20 8.8 galv.
0350	100653	6	nylocmoer m10 kl8 gv	nyloc nut M10 galv.
0360	101273	2	cylk.schr. m 5x 20 4.8 gv	cylinder head bolt M5 x 20
0370	100650	2	nylocmoer m 5 kl8 gv	nylocnut m 5 kl8 gv
0380	A7013510	1	zeefband ppb 32-65	web 685 x 6624
0390	E7000124	1	bandaandr.+schakelaar	overload switch ass'y

PPB 32/85 (A7013680/1)

As A7013540, except:

Pos.	PN	Qty.	Omschrijving	Description
0010	A7013652	1	frame ppb 32-85	frame PPB 32-85
0120	A7019852	1	mont.gr.aandrijf - 85	ass'y drive - 85
0380	A7013670	1	zeefband ppb 32-85	web, 6624 x 885

AANDRIJVING RZ/SU, MONTAGEGROEP (A7019340/4)

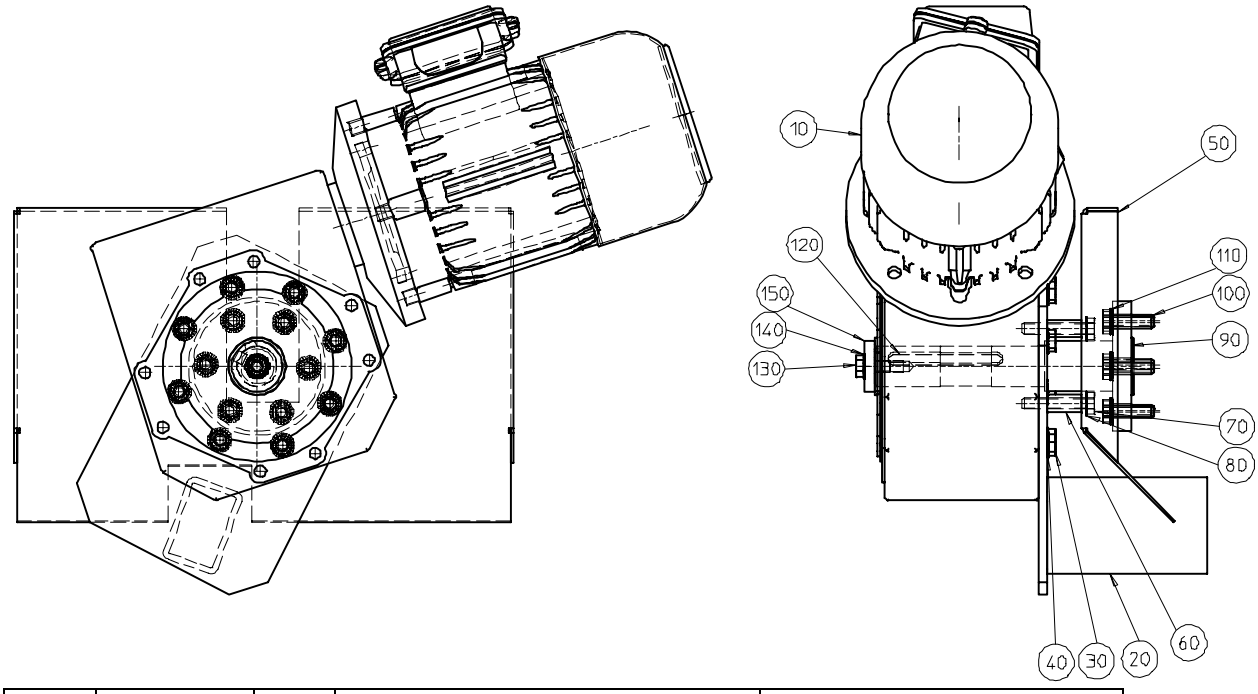

Pos.	PN	Qty.	Omschrijving	Description
10	E5001810	1	motor gemonteerd rz/sz 160..240	motor ass'y RZ/SZ 160..240
0020	A7023412	1	lasgr.motorplaat rz..su 160-240	motor mounting plate rz..su
30	100120	6	tapbout m 8x 20 8.8 gv	threaded bolt m 8x 20 8.8
0040	102083	6	tandveerring m 8 gv	spring washer m 8
0050	A7029782	1	beschermplaat aandr.rz/sz	guard for drive RZ/SZ
0060	AFZ00694	2	afz hydr.buis 12x1,5 l=25	pipe 12 x 1.5 - 25
0070	100125	2	tapbout m 8x 45 8.8 gv	threaded bolt M8 x 45 - 8.8
0080	102083	2	tandveerring m 8 gv	spring washer m 8

0090	A7023392	1	motor as gelast	motor shaft welded
0100	100122	6	tapbout m 8x 30 8.8 gv	threaded bolt m 8x 30 8.8
0110	102083	6	tandveerring m 8 gv	spring washer m 8
0120	103255	1	vl.inlegspie 8x 7- 80 a	flat key 8x 7- 80 a
0130	100120	1	tapbout m 8x 20 8.8 gv	threaded bolt m 8x 20 8.8
0140	102083	1	tandveerring m 8 gv	spring washer m 8
0150	07131816	1	opsluitring geelp.	washer, ø35.5/9 - 6

OVERGANGS-STERROL (A7019560/0)

Pos.	PN	Qty.	Omschrijving	Description
0010	A7000520	63	sterwiel	stubby star
0020	A7019583	2	opsluitstuk l=13	locking piece, L = 13
0030	103133	2	spanstift 8x 40 geelverz.	hollow pin 8x 40
0040	A7012580	1	as tbv sterrol 240 vkt.30	shaft for star roller 240, sq. 30

PPB AANDRIJFROL (A7019842/0)

Pos.	PN	Qty.	Omschrijving	Description
0010	120505	2	aandrijfrol rr110f	drive rol rr110f
0020	103250	2	vl.inlegspie 8x 7- 40 a	key 8x 7- 40 a
0030	AFZ01144	1	afz gel.buis 33,7x3,25-580	pipe, rnd 33/3.25 x 580
0040	A7013360	1	aandrijfas	shaft, rnd 25 x 975

FRAME SZR 8R (A7020050/11)

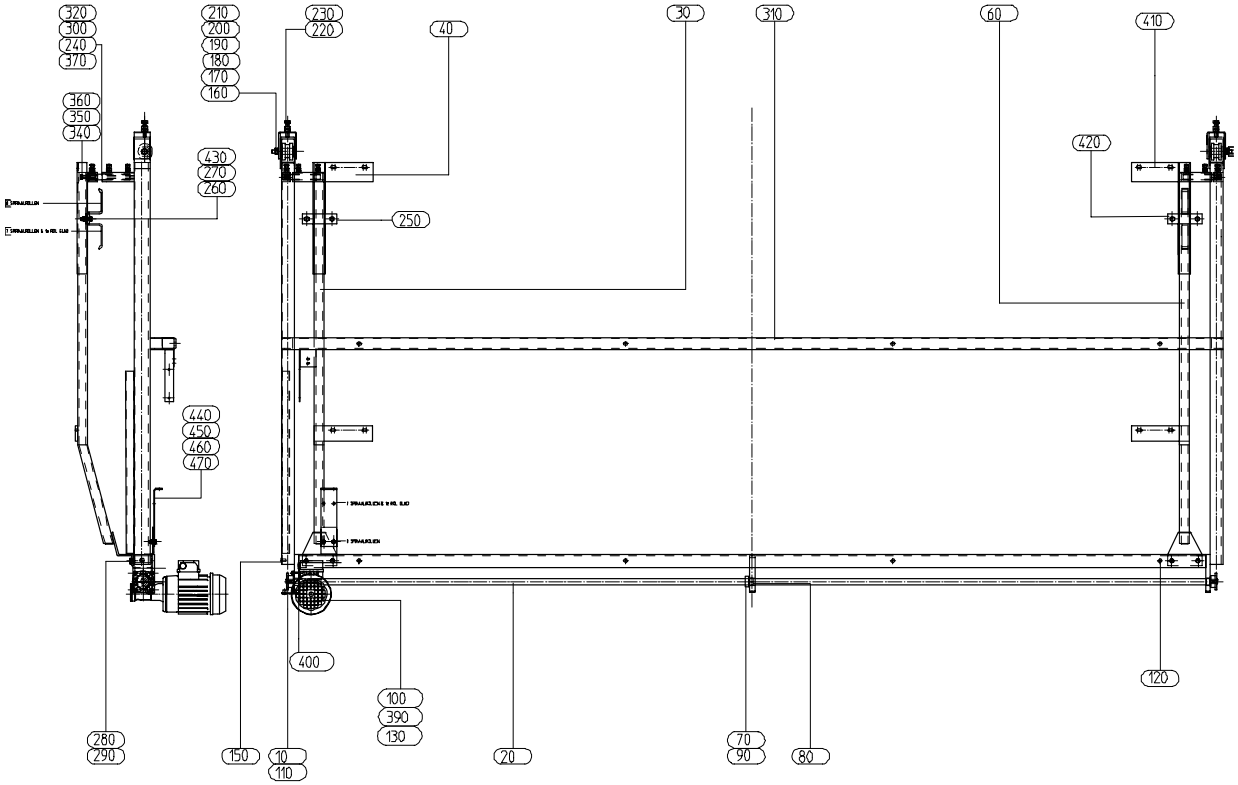

Pos.	PN	Qty.	Omschrijving	Description

0010	A7020903	2	kettingwiel 3/8 z=16 geelp.	sprocket 3/8" x 16t., ø14
0020	A7020770	1	as	shaft, ø20 x 2966
0030	A7020281	1	beugel szr re. gelast	RH bracket SZR
0040	A7023451	1	lasgr.houder szr re.	RH bracket retainer SZR
0060	A7020271	1	beugel szr li. gelast	LH bracket SZR
0070	102228	1	stelring 20x32x14	adjuster ring ø20/32x14
0080	121223	2	lagerbus 20x24x15 nylon	bearingbush 20x24x15 nylon
0090	101009	3	stelschr. m 6x 8 bzk 12.9	setscrew. m 6x 8 bzk 12.9
0100	E7001610	1	montage verstelmotor	motor SZR + connection
0110	103226	2	vl.inlegspie 5x 5- 20 a	flat key 5x5 - 20
0120	201770	8	bl.kl.moer m 8 staal	rivet nut M8 steel, 3-5.5 mm
0130	201964	4	tensilockbout m 6x 25 10.9 gv	tensilock bolt M6 x 25
0150	200365	2	bl.kl.moer m6 staal open	rivet nut m6 steel opin
0160	A7016160	2	kettingrol	chain roller
0170	A7015571	2	kettingspanner gelast	chain tensioner
0180	202492	2	verz.inbusbout m 10x70 8.8.	countersunk bolt M10 x 70 - 8.8
0190	102005	2	sluitring m10 gv	flat washer m10 gv
0200	100653	2	nylocmoer m10 kl8 gv	nyloc nut M10 galv.
0210	AFZ01389	2	buis 20x4,5-40	pipe, ø20 x 4.5 - 40
0220	100624	2	moer m10 8.8 gv	nut m10 8.8 gv
0230	100157	2	tapbout m10x 45 8.8 gv	threaded bolt M10 x 45 - 8.8
0240	A7022121	2	verbingsstuk 240 gelast	connecting piece for SZR240
0250	A7023501	1	strip plat 30x6-110	strip, 30x6 - 110
0260	100121	4	tapbout m 8x 25 8.8 gv	threaded bolt M8 x 25 - 8.8
0270	102004	8	sluitring m 8 gv.	flat washer M8
0280	100120	4	tapbout m 8x 20 8.8 gv	threaded bolt m 8x 20 8.8
0290	102004	4	sluitring m 8 gv.	flat washer M8
0300	100121	8	tapbout m 8x 25 8.8 gv	threaded bolt M8 x 25 - 8.8
0310	A7020221	1	frame szr gelast	frame SZR
0320	100623	8	moer m 8 8.8 gv	nut M8
0340	100740	2	bl.kl.moer m 8 staal	rivet nut M8 steel
0350	100623	2	moer m 8 8.8 gv	nut M8
0360	A7022023	2	bout m8x170 gelast	welded bolt M8 x 170
0370	A7020511	2	verbindingsstuk 200 gelast	connecting piece for SZR200
0390	103236	1	vl.inlegspie 6 x 6 - 50 a	flat key 6x6 - 50
0400	A7023951	1	vulplaatje motor	spacer, 70x70x3, ø61
410	A7023441	1	lasgr.houder szr li.	LH retainer SZR
420	A7023471	1	lasgr. beugel	bracket
430	100652	4	nylocmoer m 8 8.8 gv	nyloc nut M8
440	100106	2	tapbout m 6x 20 8.8 gv	threaded bolt m 6x 20 8.8
450	100651	2	nylocmoer m 6 gv	nyloc nut M6
460	102003	4	sluitring m 6 gv	washer M6
470	A7028221	1	sensorhouder	sensor retainer

DWARSGELEIDING SZR 8R (A7020610/5)

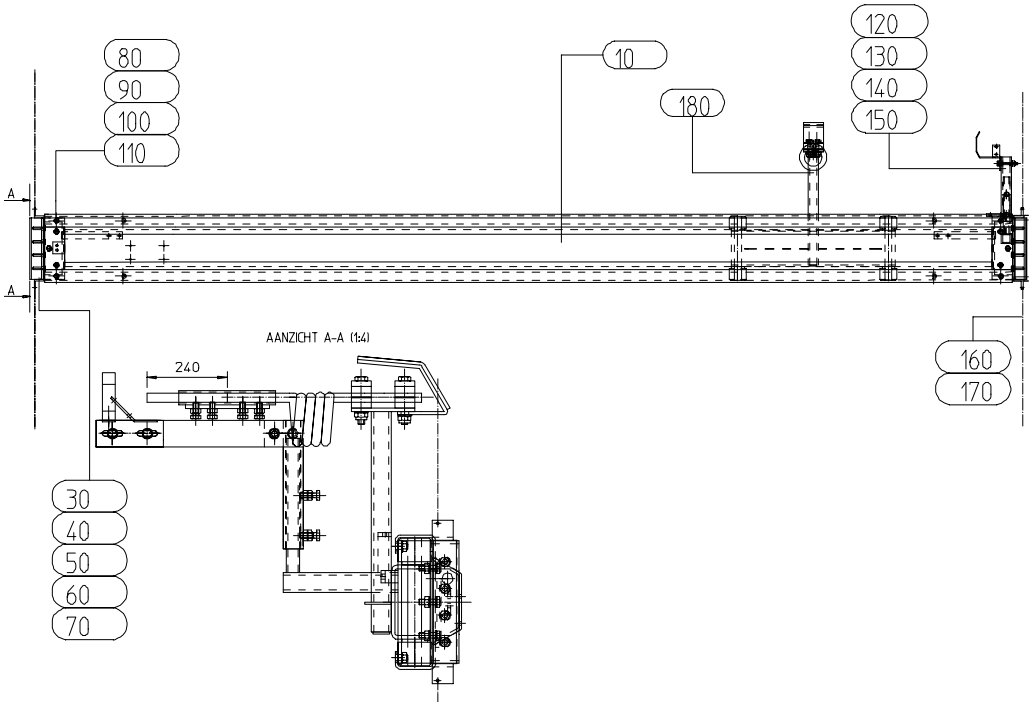

Pos.	PN	Qty.	Omschrijving	Description
0010	A7025062	1	Lasgr.dwarsgeleiding (2)	carrier frame
0030	A7020471	2	houder glijblok gelast	sliding block retainer
0040	A7020760	2	glijblok 182mm	sliding block 182 mm
0050	100121	14	tapbout m 8x 25 8.8 gv	threaded bolt M8 x 25 - 8.8
0060	200363	20	sluitring m8 3xd gv	washer m8 3xd yellow
0070	100652	6	nylocmoer m 8 8.8 gv	nyloc nut M8
0080	A7020811	1	sensorhouder li gelast	LH sensor retainer
0090	101202	2	verz.inbusbout m 8x 20 10.9	setting screw M8 x 20 - 10.9
0100	200363	4	sluitring m8 3xd gv	washer m8 3xd yellow
0110	100652	2	nylocmoer m 8 8.8 gv	nyloc nut M8
0120	A7025460	1	mont.gr.sensorhouder	sensor retainer ass'y
0130	101202	2	verz.inbusbout m 8x 20 10.9	setting screw M8 x 20 - 10.9
0140	200363	4	sluitring m8 3xd gv	washer m8 3xd yellow
0150	100652	2	nylocmoer m 8 8.8 gv	nyloc nut M8
0160	201927	4	rol.ketting 3/8x7/32 137 sch.	roller chain, 3/8" x 137 links
0170	108460	6	sluitschakel 3/8x7/32	connecting link 3/8x7/32
180	A7030650	1	gelagerde schoonm.unit mont.gr.	cleaning unit ass'y

SAMENSTELLING SZR 8R (A7021000/12)

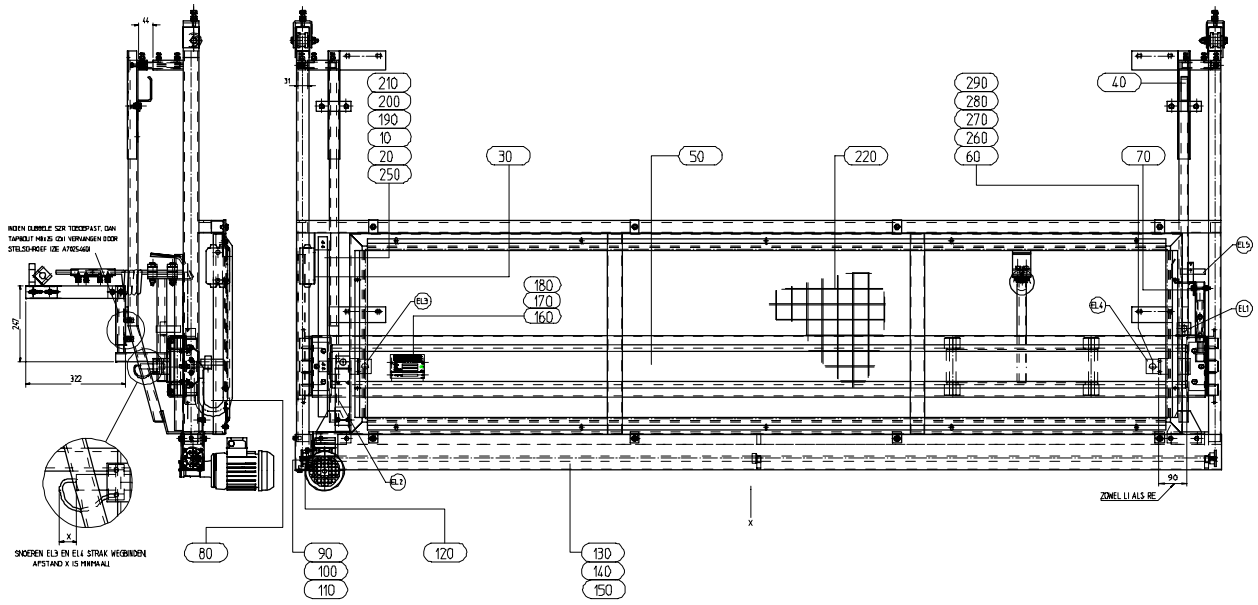

Stickers:

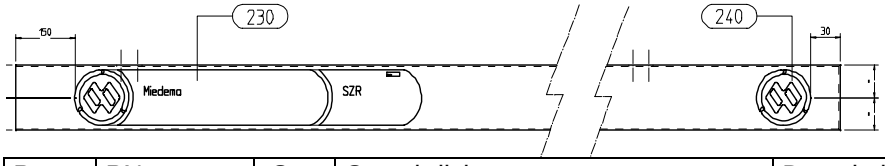

Pos.	PN	Qty.	Omschrijving	Description
0010	AFZ01756	1	energie kett.28x28-656(19 sch.)	energy chain 201832, 19 links
0020	201833	1	energiekett.aansl.deel (28x28) MA	energy chain con.p. (28x28) MALE
0030	E7004111	1	montage lasdoos sensoren	sensor connection box ass'y
0040	A7020050	1	frame szr gemonteerd	frame ass'y SZR-8R
0050	A7020610	1	dwarsgeleiding szr mont.gr.	cleaner spring carrier frame
0060	E7001613	1	szr el3&el4 r/l gemonteerd	endposition sensors right/left
0070	E7001614	1	szr el.5 positiesens.gem.	roller position sensor
0080	E7001612	1	szr el1&el2 boven/onder gemont.	endposition sensors up/down
0090	A7020182	1	afschermkap motorzijde	guard motor side
0100	100105	2	tapbout m 6x 16 8.8 gv	threaded bolt m 6x 16 8.8
0110	102003	2	sluitring m 6 gv	washer M6
0120	108460	2	sluitschakel 3/8x7/32	connecting link 3/8x7/32
0130	A7020192	1	afschermkap aszijde	guard shaft side
0140	100120	8	tapbout m 8x 20 8.8 geelp	threaded bolt m 8x 20 8.8
0150	102004	8	sluitring m 8 geelp.	flat washer M8
0160		1	typeplaat (serieno.)	PIN plate SERIAL No.
0170		1	typeplaat (machine no.)	PIN plate MACHINE No.
0180	103337	4	popnagel 4.8x10.2 pl. al	rivet 4.8 x 10 alu
0190	102003	4	sluitring m 6 gv	washer M6
0200	100651	4	nylocmoer m 6 8.8 gv	nyloc nut M6
0210	200778	4	verz.inbusbout m 6x 16 8.8 gv	countersunkbolt m 6x 16 8.8
220	A7029830	1	montagegroep szr afscherming	top guard 8R
230	A0010901	1	sticker miedema szr	sticker Miedema SZR
240	A0010911	1	sticker logo rond 55	round sticker
250	202476	1	energiekett.aansl.deel (28x28) FE	energy chain conn.parts (28x28)
260	10091010	2	beugel sensor	sensor bracket
270	100652	4	nylocmoer m 8 geelp.	nyloc nut M8
280	200363	8	sluitring m8 3xd geelp	washer m8 3xd yellow
290	100120	4	tapbout m 8x 20 8.8 geelp	threaded bolt m 8x 20 8.8

SZ BESCHERMKAP (A7021030/1)

Guard left front SZ-8R, for SZR. Made from 07197901, one side 75 mm higher

SZ BESCHERMKAP (A7021040/1)

Guard left rear SZ-8R, for SZR. Made from 07197902, one side 75 mm higher

PRESENTEERBAND 100/240 (A7022810/3)

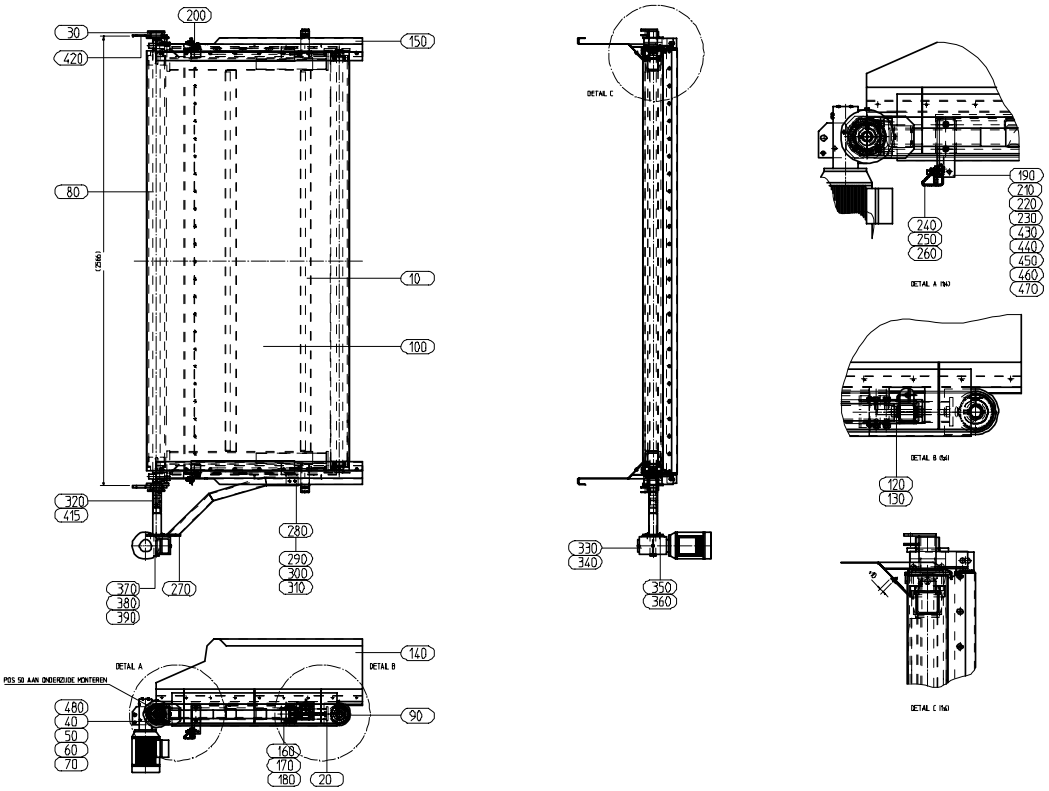

Pos.	PN	Qty.	Omschrijving	Description
10	A7022482	1	lasgr.tb frame 240	frame 240
20	A7023990	2	mont.gr.schuifstuk tb frame	sliding piece for frame
30	10053840	2	ophanging tb tbv j-haak	mounting bush for J-bracket
40	201689	2	lagerblok rshe 35	bearing block rshe 35
50	111141	2	vetnippel G 1/8 x 180°	grease nipple 1/8-180 gr
60	100156	4	tapbout m10x 40 8.8 geelp	threaded bolt M10 x 40 -8.8
70	102084	4	tandveerring m10 geelp	lockwasher M10
80	A7022742	1	aandrijfrol tb	drive roller tb
90	A7022442	1	keerrol	return roller
100	A7013640	1	trs.band tussenband 105/240	grey belt, 2440 x 2400
120	102008	4	sluitring m16 geelp	washer m16 gv
130	100627	4	moer m16 geelp	nut m16
140	10053960	1	zijschot re. gem	RH side board ass'y
150	10053950	1	zijschot li. gem	LH side board ass'y
160	100154	4	tapbout m10x 30 8.8 geelp	threaded bolt m10x 30 8.8
170	200369	4	sluitring m10 3xd geelp.	washer m10 3xd galvanised
180	200246	4	bl.kl.moer m10 staal klemb.3,5-6mm	steel rivet nut M10
190	A7022872	1	lasgr.schraper bevestiging tb re	RH scraper mounting
200	A7022882	1	lasgr.schraper bevestiging tb li	LH scraper mounting
210	100154	4	tapbout m10x 30 8.8 geelp	threaded bolt m10x 30 8.8

220	102005	4	sluitring m10 geelp.	flat washer M10
230	200246	4	bl.kl.moer m10 staal klemb.3,5-6mm	steel rivet nut M10
240	38062604	1	schraper leesband 200-240 mont.gr.	scraper inspection belt 200-240
250	102006	2	sluitring m12 geelp	washer m12
260	100654	2	nylocmoer m12 geelp.	nylocnut m12
270	A7022752	1	lasgr. motorstoel	motor mounting bracket
280	A7022803	2	opsluitplaat	strip, 40 x 8 - 135
290	100164	2	tapbout m10x 80 8.8 geelp	thr. bolt m10x 80 8.8 galv.
300	102005	4	sluitring m10 geelp.	flat washer M10
310	100653	2	nylocmoer m10 geelp	nyloc nut M10 galv.
320	A7022672	1	opsteel-as	shaft
330	103255	2	vl.inlegspie 8x 7- 80 a	flat key 8x 7- 80 a
340	E5002011	1	kabel gemonteerd tussenband	motor with cable
350	100119	4	tapbout m 8x 16 8.8 geelp.	threaded bolt M8 x 16 - 8.8
360	102083	4	tandveerring m 8 geelp.	spring washer m 8
370	07131816	1	opsluitring geelp.	ring
380	102083	1	tandveerring m 8 geelp.	spring washer m 8
390	100121	1	tapbout m 8x 25 8.8 geelp.	threaded bolt M8 x 25 - 8.8
415	101021	2	stelschr. m 8x12 bzk st45h geelp.	setting screw
420	10053930	2	j-haak zilveruien	J-hook
430	A7027482	1	schraper ophanging re	RH scraper mounting
440	A7027492	1	schraper ophanging li.	LH scraper mounting
450	100154	4	tapbout m10x 30 8.8 geelp	threaded bolt m10x 30 8.8
460	102005	4	sluitring m10 geelp.	flat washer M10
470	200246	4	bl.kl.moer m10 staal klemb.3,5-6mm	steel rivet nut M10

ASBUS OMKEERROL (A7023280/0)

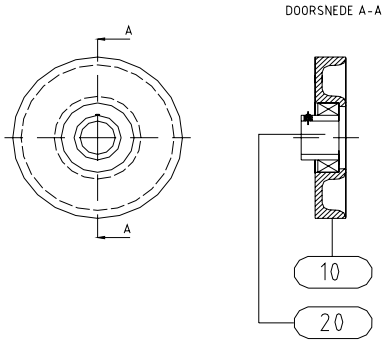

Pos.	PN	Qty.	Omschrijving	Description
10	A7003310	1	asbus bewerkt	shaft bush
20	200919	1	y-lager ay25npp	y-bearing ay25npp

BANDVERSMALLER (A7023700/1)

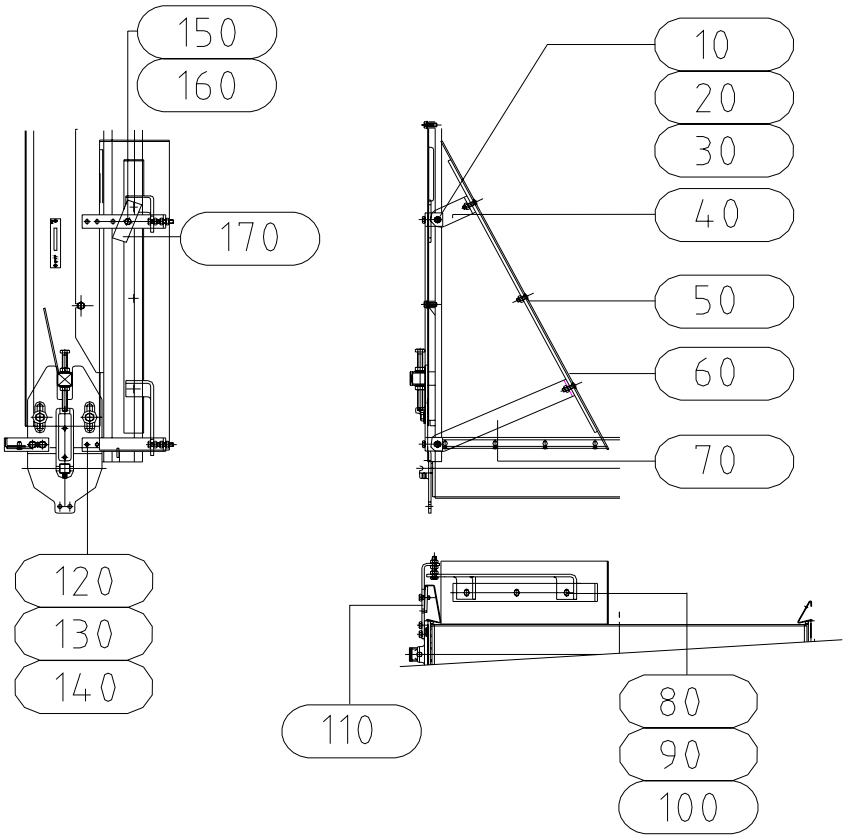

Pos.	PN	Qty.	Omschrijving	Description
10	100128	2	tapbout m 8x 60 8.8 gv	threaded bolt M8 x 60 - 8.8
20	102004	2	sluitring m 8 gv.	flat washer M8
30	100652	2	nylocmoer m 8 8.8 gv	nyloc nut M8
40	A7023651	1	Ond. bandversmaller	mounting strip, 40x6 - 145
50	A7002150	1	ond.bandversmaller	mounting strip, 40x6 - 680
60	A7002170	1	ond.bandversmaller	white plastic plate
70	A7023661	1	Ond. bandversmaller	mounting strip, 40x6 - 355
80	100028	3	slotbout m 8x 25 8.8 gv	flat head bolt M8 x 25 8.8
90	102004	3	sluitring m 8 gv.	flat washer M8
100	100623	3	moer m 8 geelp	nut M8
110	A7023691	1	lasgr. bandversmaller	mounting frame
120	100120	2	tapbout m 8x 20 8.8 gv	threaded bolt m 8x 20 8.8
130	102083	2	tandveerring m 8 gv	spring washer m 8
140	102004	2	sluitring m 8 gv.	flat washer M8
150	100119	1	tapbout m 8x 16 8.8 gv	threaded bolt M8 x 16 - 8.8
160	102004	1	sluitring m 8 gv.	flat washer M8
170	A7023831	1	Klemplaat	grip plate
180	100623	4	moer m 8 geelp	nut M8

SAMENSTELLING SZR 6R (A7024830/8)

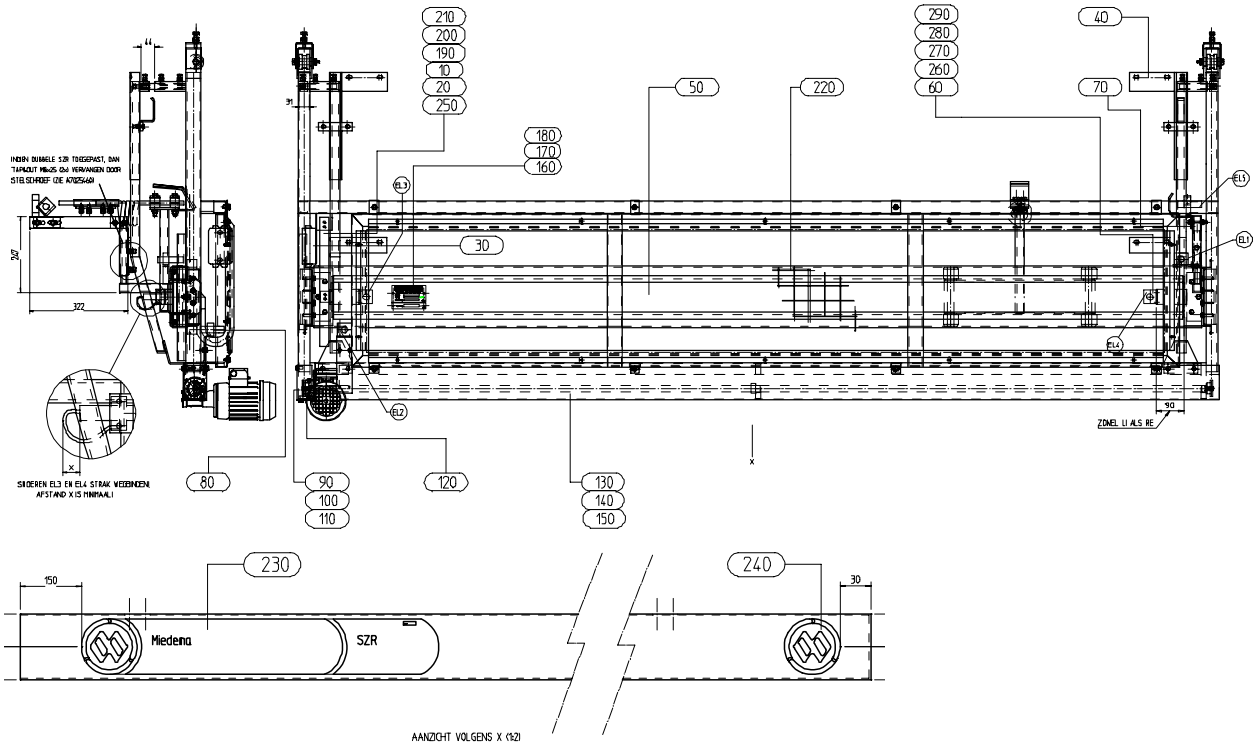

Pos.	PN	Qty.	Omschrijving	Description
10	AFZ02007	1	energie kett.28x28-656(16 sch.)	energy chain 201832, 16 links
20	201833	1	energiekett.aansl.deel (28x28) MA	energy chain con.p. (28x28) MALE
30	E7004111	1	montage lasdoos sensoren	sensor connection box ass'y
40	A7024840	1	mont.gr. frame szr 6r	frame ass'y SZR-6R
50	A7024910	1	montgr.dwarsgeleiding szr 6r	cleaner carrier frame ass'y, SZR-6R
60	E7001613	1	szr el3&el4 r/l gemonteerd	endposition sensors right/left
70	E7001614	1	szr el.5 positiesens.gem.	roller position sensor
80	E7001612	1	szr el1&el2 boven/onder gemont.	endposition sensors up/down
90	A7020182	1	afschermkap motorzijde	guard motor side
100	100105	2	tapbout m 6x 16 8.8 gv	threaded bolt m 6x 16 8.8
110	102003	2	sluitring m 6 gv	washer M6
120	108460	2	sluitschakel 3/8x7/32	connecting link 3/8x7/32
130	A7020192	1	afschermkap aszijde	guard shaft side
140	100120	8	tapbout m 8x 20 8.8 geelp	threaded bolt m 8x 20 8.8
150	102004	8	sluitring m 8 geelp.	flat washer M8
160		1	typeplaat (serieno.)	PIN plate SERIAL No.
170		1	typeplaat (machine no.)	PIN plate MACHINE No.
180	103337	4	popnagel 4.8x10.2 pl. al	rivet 4.8 x 10 alu
190	102003	4	sluitring m 6 gv	washer M6
200	100651	4	nylocmoer m 6 8.8 gv	nyloc nut M6
210	200778	4	verz.inbusbout m 6x 16 8.8 gv	countersunkbolt m 6x 16 8.8
220	A7029930	1	montagegroep szr 6r afscherming	top guard, 6R
230	A0010901	1	sticker miedema szr	sticker Miedema SZR
240	A0010911	1	sticker logo rond 55	round sticker
250	202476	1	energiekett.aansl.deel (28x28) FE	energy chain conn.parts (28x28)
260	10091010	2	beugel sensor	sensor bracket
270	100652	4	nylocmoer m 8 geelp.	nyloc nut M8
280	200363	8	sluitring m8 3xd geelp	washer m8 3xd yellow
290	100120	4	tapbout m 8x 20 8.8 geelp	threaded bolt m 8x 20 8.8

FRAME SZR 6R (A7024840/6)

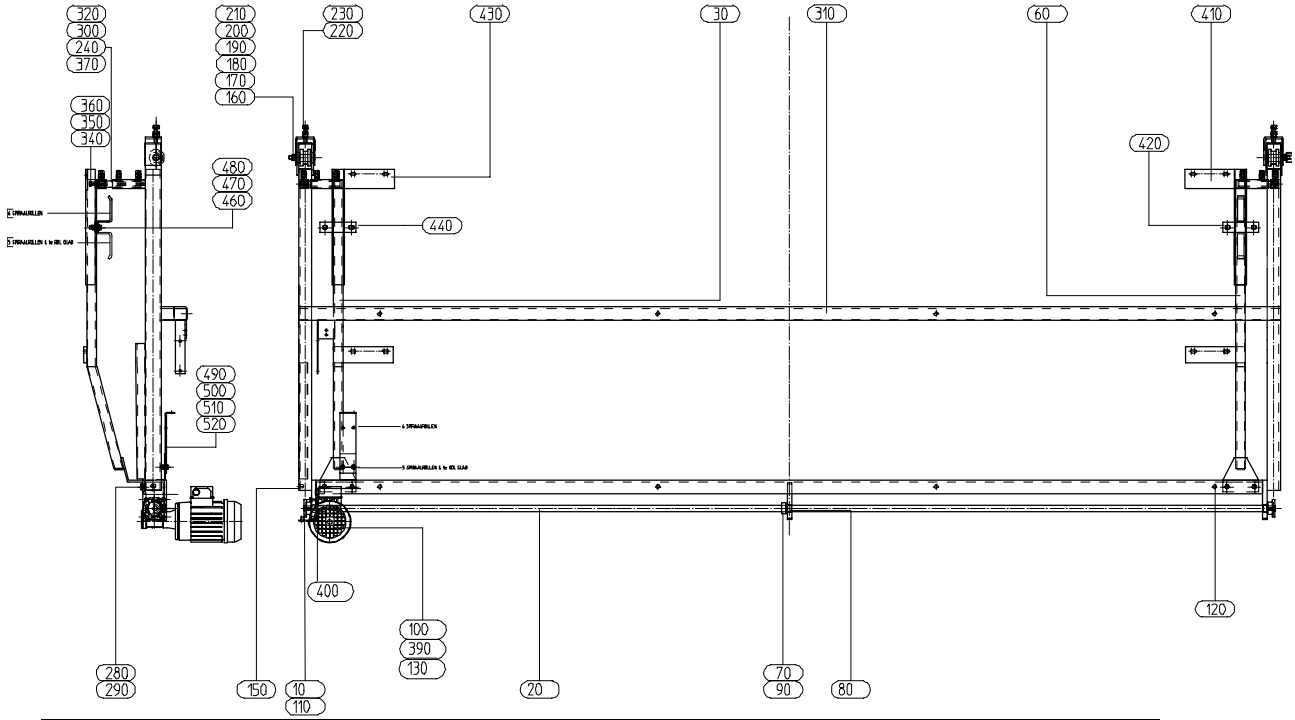

Pos.	PN	Qty.	Omschrijving	Description
10	A7020903	2	kettingwiel 3/8 z=16 geelp.	sprocket 3/8" x 16t., ø14
20	A7020770	1	as	shaft, ø20 x 2966
30	A7024851	1	lasgr.beugel szr re. 6r	RH bracket SZR-6R
60	A7024861	1	lasgr.beugel szr li.6r	LH bracket SZR-6R
70	102228	1	stelring 20x32x14	adjuster ring ø20/32x14
80	121223	2	lagerbus 20x24x15 nylon	bearingbush 20x24x15 nylon
90	101009	3	stelschr. m 6x 8 bzk 12.9	setscrew. m 6x 8 bzk 12.9
100	E7001610	1	montage verstelmotor	motor SZR + connection
110	103226	2	vl.inlegspie 5x 5- 20 a	flat key 5x5 - 20
120	201770	12	bl.kl.moer m 8 staal	rivet nut M8 steel, 3-5.5 mm
130	201964	4	tensilockbout m 6x 25 10.9 gv	tensilock bolt M6 x 25
150	200365	2	bl.kl.moer m6 staal open	rivet nut m6 steel opin
160	A7016160	2	kettingrol	chain roller
170	A7015571	2	kettingspanner gelast	chain tensioner
180	202492	2	verz.inbusbout m 10x70 8.8.	countersunk bolt M10 x 70 - 8.8
190	102005	2	sluitring m10 gv	flat washer m10 gv
200	100653	2	nylocmoer m10 kl8 gv	nyloc nut M10 galv.
210	AFZ01389	2	buis 20x4,5-40	pipe, ø20 x 4.5 - 40
220	100624	2	moer m10 8.8 gv	nut m10 8.8 gv
230	100157	2	tapbout m10x 45 8.8 gv	threaded bolt M10 x 45 - 8.8
240	A7022121	2	verbingsstuk 240 gelast	connecting piece for SZR240
280	100120	4	tapbout m 8x 20 8.8 gv	threaded bolt m 8x 20 8.8
290	102004	4	sluitring m 8 gv.	flat washer M8
300	100121	8	tapbout m 8x 25 8.8 gv	threaded bolt M8 x 25 - 8.8
310	A7024871	1	lasgr.frame szr 6r	frame SZR-6R
320	100623	8	moer m 8 8.8 gv	nut M8
340	100740	2	bl.kl.moer m 8 staal	rivet nut M8 steel
350	100623	2	moer m 8 8.8 gv	nut M8
360	A7022023	2	bout m8x170 gelast	welded bolt M8 x 170
370	A7020511	2	verbindingsstuk 200 gelast	connecting piece for SZR200
390	103236	1	vl.inlegspie 6 x 6 - 50 a	flat key 6x6 - 50
400	A7023951	1	vulplaatje motor	spacer, 70x70x3, ø61
410	A7023441	1	lasgr.houder szr li.	LH retainer SZR

420	A7023471	1	lasgr. beugel	bracket
430	A7023451	1	lasgr.houder szr re.	RH bracket retainer SZR
440	A7023501	1	strip plat 30x6-110	strip, 30x6 - 110
460	100121	4	tapbout m 8x 25 8.8 gv	threaded bolt M8 x 25 - 8.8
470	102004	8	sluitring m 8 gv.	flat washer M8
480	100652	4	nylocmoer m 8 8.8 gv	nyloc nut M8
490	A7028221	1	sensorhouder	sensor retainer
500	100106	2	tapbout m 6x 20 8.8 gv	threaded bolt m 6x 20 8.8
510	100651	2	nylocmoer m 6 gv	nyloc nut M6
520	102003	2	sluitring m 6 gv	washer M6

DWARSGELEIDING SZR-6 (A7024910/2)

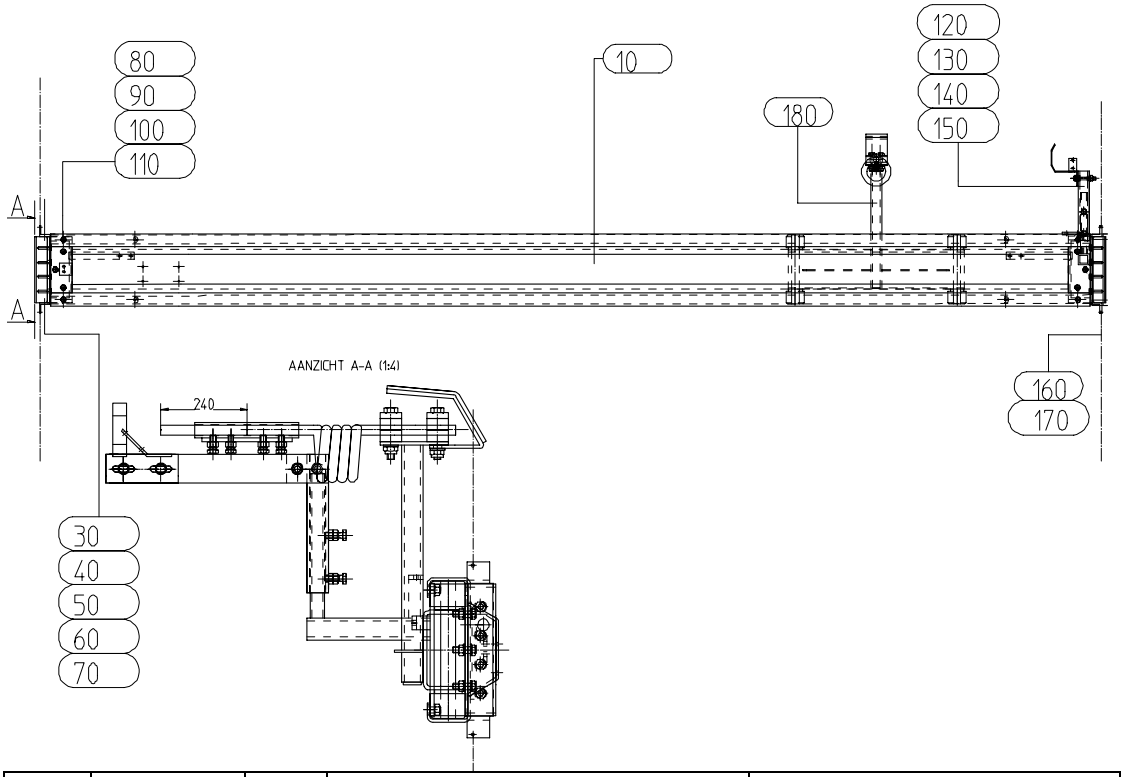

Pos.	PN	Qty.	Omschrijving	Description
10	A7025062	1	Lasgr.dwarsgeleiding (2)	carrier frame
30	A7020471	2	houder glijblok gelast	sliding block retainer
40	A7020760	2	glijblok 182mm	sliding block 182 mm
50	100121	14	tapbout m 8x 25 8.8 gv	threaded bolt M8 x 25 - 8.8
60	200363	20	sluitring m8 3xd gv	washer m8 3xd yellow
70	100652	6	nylocmoer m 8 8.8 gv	nyloc nut M8
80	A7020811	1	sensorhouder li gelast	LH sensor retainer
90	101202	2	verz.inbusbout m 8x 20 10.9	setting screw M8 x 20 - 10.9
100	200363	4	sluitring m8 3xd gv	washer m8 3xd yellow
110	100652	2	nylocmoer m 8 8.8 gv	nyloc nut M8
120	A7025460	1	mont.gr.sensorhouder	sensor retainer ass'y
130	101202	2	verz.inbusbout m 8x 20 10.9	setting screw M8 x 20 - 10.9
140	200363	4	sluitring m8 3xd gv	washer m8 3xd yellow
150	100652	2	nylocmoer m 8 8.8 gv	nyloc nut M8
160	202064	4	rol.ketting 3/8x7/32 107 sch.	roller chain, 3/8" x x107 links
170	108460	6	sluitschakel 3/8x7/32	connecting link 3/8x7/32
180	A7030650	1	gelagerde schoonm.unit mont.gr.	cleaning unit ass'y

SENSOR HOUDER (A7025460/2)

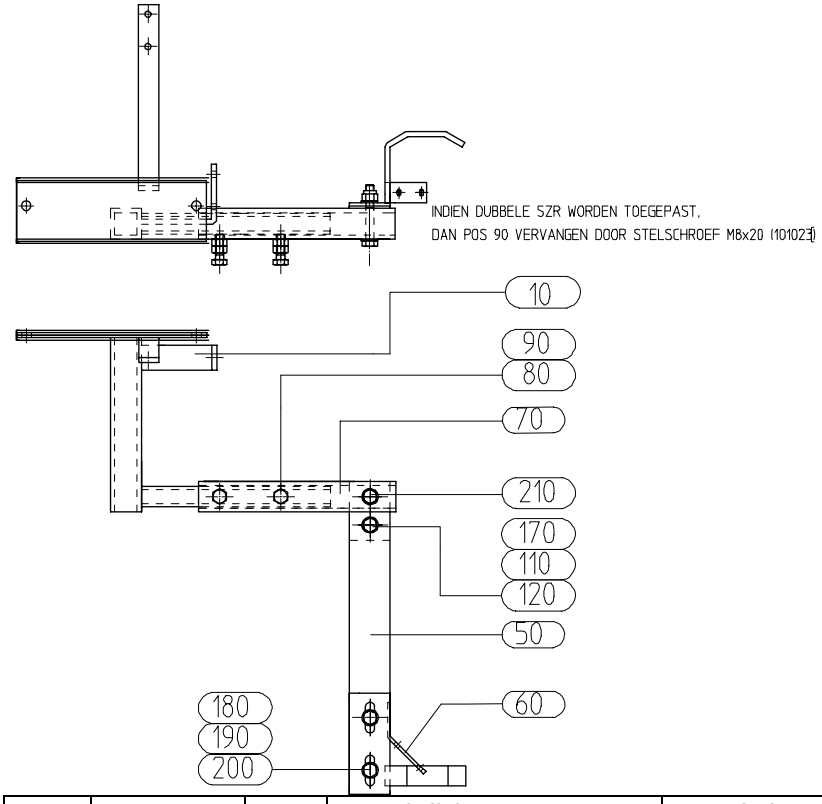

Pos.	PN	Qty.	Omschrijving	Description
10	A7020541	1	houder gelast	retainer
50	A7025451	1	veerstrip sensor szr	spring, strip 40x3 - 325
60	A7025471	1	lasgr.sensorhouder	sensor retainer
70	A7025491	1	lasgr.beugel	bracket
80	100623	2	moer m 8 8.8 gv	nut M8
90	100121	2	tapbout m 8x 25 8.8 gv	threaded bolt M8 x 25 - 8.8
95	101023	2	stelschr. m 8x20 bzk 12.9	setting screw M8x20 - 12.9 DIN916
110	100652	2	nylocmoer m 8 8.8 gv	nyloc nut M8
120	102004	4	sluitring m 8 gv.	flat washer M8
170	100120	1	tapbout m 8x 20 8.8 gv	threaded bolt m 8x 20 8.8
180	100120	2	tapbout m 8x 20 8.8 gv	threaded bolt m 8x 20 8.8
190	102004	4	sluitring m 8 gv.	flat washer M8
200	100652	2	nylocmoer m 8 8.8 gv	nyloc nut M8
210	100361	1	bout m 8x 50 8.8 gv	bolt M8 x 50 -8.8

VERLENGSET 8R T.B.V. RZR (A7025630/1)

Pos.	PN	Qty.	Omschrijving	Description
10	A7025541	1	lasgr.railverlenger	rail extension
30	AFZ02091	2	akulon staf	Akulon bar rnd 18 x 430
40	113632	2	beugelblok 18 - 3018pp	bracket 18 - 3018pp
50	113668	2	dekplaat dpal 3s zwaar	cover plate dpal 3s zwaar
60	100640	4	railmoer gmv 10 geelp.	nut gmv 10
70	100380	4	bout m10x 45 8.8 gv	bolt m10x 45 8.8 galv.
80	100653	1	nylocmoer m10 kl8 gv	nyloc nut M10 galv.
90	102005	2	sluitring m10 gv	flat washer m10 gv
100	100154	1	tapbout m10x 30 8.8 gv	threaded bolt m10x 30 8.8
110	200071	1	polycoat zak 400x600	polycoat packing bag
120	100153	1	tapbout m10x 25 8.8 gv	threaded bolt m10x 25 8.8
130	102005	2	sluitring m10 gv	flat washer m10 gv

140	100653	1	nylocmoer m10 kl8 gv	nyloc nut M10 galv.

TAB 35/95 (A7028240/2)

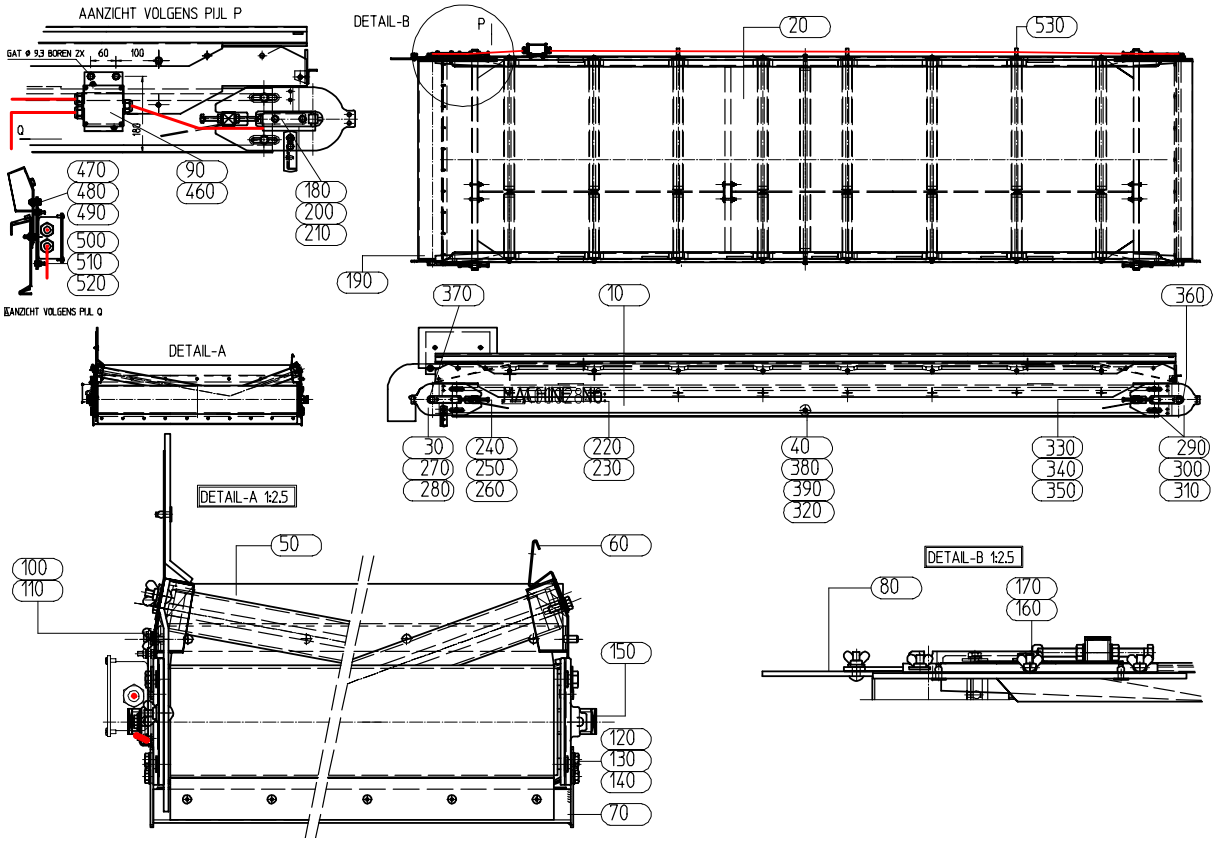

Pos.	PN	Qty.	Omschrijving	Description
10	A7028250	1	mont.gr.frame tab 35/95	TAB 35/95 frame ass'y
20	A7004780	1	transportband 35/95	conv. belt 35/95
30	A7002082	2	spanner tr.motor bew.	adjuster for drummotor
40	A7004690	1	draagrol 50-878/14-966 pv	belt roller 50-878/14-966 pv
50	A7028350	1	mont.gr. keerschot tab x/95	TAB xx/95 end board ass'y
60	A7002722	1	opzetschot-l v/tab 35	add. board-l v/tab 35
70	A7004830	1	mont.gr.schraper x/95	ass'y scraper x/95
80	A7004620	1	mont.gr.zijafdichting tab	ass'y side seal tab
90	E7000127	1	aansluitdoos tab/vab double drive	double drive connection box
100	102003	1	sluitring m 6 geelp.	washer M6
110	200797	1	vleugelbout m 6x 20 8.8 geelp.	wing screw m 6x 20 8.8 gv
120	102083	4	tandveerring m 8 geelp.	spring washer m 8
130	100120	4	tapbout m 8x 20 8.8 geelp	threaded bolt m 8x 20 8.8
140	102004	4	sluitring m 8 geelp.	flatwasher m 8 gv.
150	114521	4	afsluitdop 30x30x3	cap 30x30x3
160	200363	2	sluitring m8 3xd geelp	washer m8 3xd yellow
170	100571	2	vleugelbout m 8x 25 8.8 geelp.	vleugelbolt m 8x 25 8.8 galv.
180	A7009513	2	beschermbeugel kabel trm	drummotor cable guard
190	200362	2	motor tromm. rnd127,l=950,0,55KW	drummotor rnd127,l=950, 0,55KW
200	100120	4	tapbout m 8x 20 8.8 geelp	threaded bolt m 8x 20 8.8
210	102004	4	sluitring m 8 geelp.	flatwasher m 8 gv.
220	200580	2	popnagel 4x12 alu/alu	alu rivet 4 x 12
230		1	typeplaat (serieno.)	PIN plate SERIAL No.
240	200541	2	tapbout m10x130 8.8 geelp.	thr. bolt m10x130 8.8 galvanised
250	100624	4	moer m10 geelp.	nut m10 8.8 gv

260	102005	4	sluitring m10 geelp.	flat washer m10 gv
270	100153	4	tapbout m10x 25 8.8 geelp.	threaded bolt m10x 25 8.8
280	200369	4	sluitring m10 3xd geelp.	washer m10 3xd galvanised
290	A7002082	2	spanner tr.motor bew.	adjuster for drummotor
300	100153	4	tapbout m10x 25 8.8 geelp.	threaded bolt m10x 25 8.8
310	200369	4	sluitring m10 3xd geelp.	washer m10 3xd galvanised
320	200363	4	sluitring m8 3xd geelp	washer m8 3xd yellow
330	200541	2	tapbout m10x130 8.8 geelp.	thr. bolt m10x130 8.8 galvanised
340	100624	4	moer m10 geelp.	nut m10 8.8 gv
350	102005	4	sluitring m10 geelp.	flat washer m10 gv
360	101019	2	stelschr. m 8x 8 bzk 12.9	setting screw M8 x 8
380	100120	4	tapbout m 8x 20 8.8 geelp	threaded bolt m 8x 20 8.8
390	102083	4	tandveerring m 8 geelp.	spring washer m 8
460	A7031292	1	plaat contactdoos bevest.	connecting box mounting plate
470	100108	2	tapbout m 6x 30 8.8 geelp	threaded bolt M6 x 30 - 8.8
480	102003	8	sluitring m 6 geelp.	washer M6
490	200550	2	bl.kl.moer m6 staal open	rivet nut m6 steel
500	100099	1	tapbout m 5x 16 8.8 geelp.	thr. bolt m 5x 16 8.8 galv.
510	102002	2	sluitring m 5 geelp	washer m 5
520	100621	2	moer m 5 geelp	nut m 5 galv.
530	200702	3	leidingklem 10 mm	pipe clamp 10 mm

FRAME TAB 35/95 (A7028250/2)

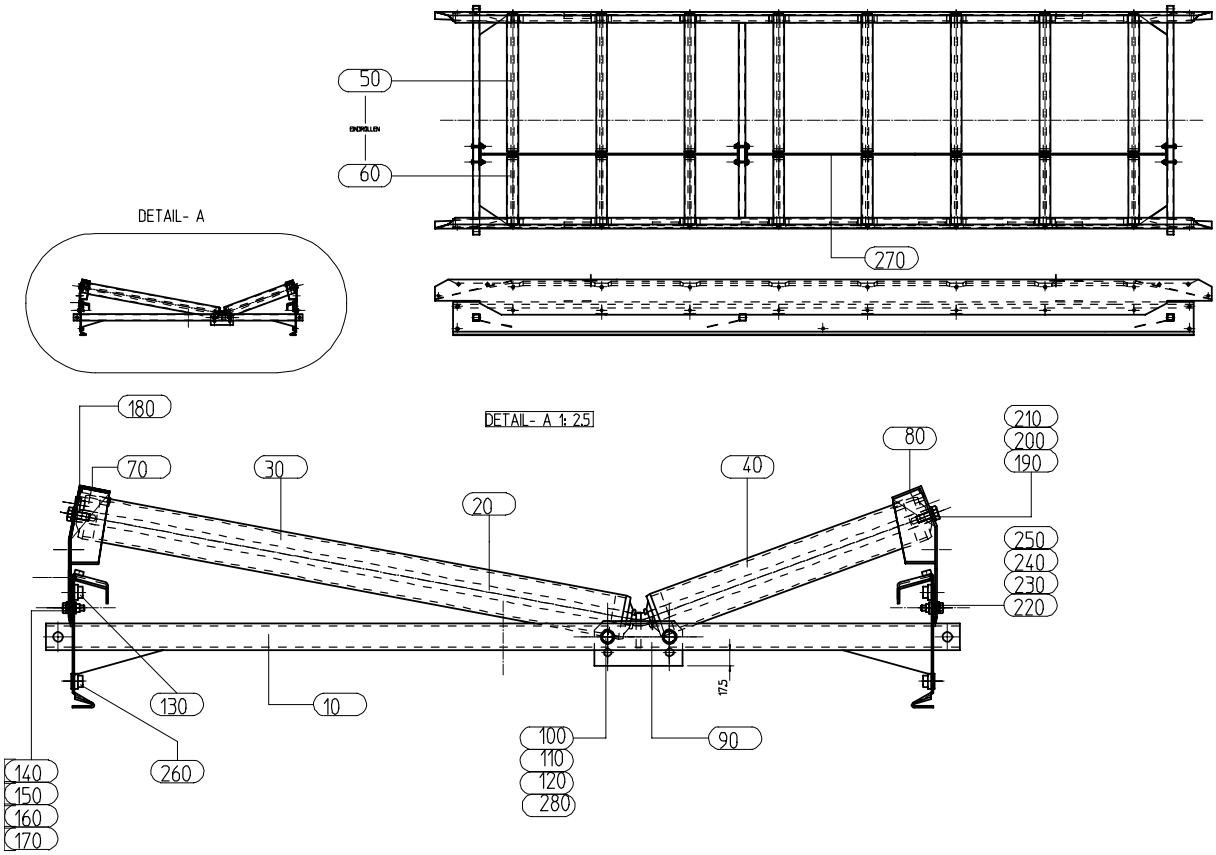

Pos.	PN	Qty.	Omschrijving	Description
10	A7004662	1	lasgr.frame vab 35/95	frame VAB 35/95
20	A7028260	8	trog as tab 95	TAB xx/95 roller shaft
30	A7028280	6	draagrol rnd 50 lg.325 pvc	roller rnd 50 lg.325 pvc
40	A7028270	6	draagrol rnd 50 lg.625 pvc	roller rnd 50 lg.625 pvc
50	A7028300	2	draagrol rnd 50 lg.625 staal	roller rnd 50 lg.625 steel

60	A7028290	2	draagrol rnd 50 lg325 staal	roller rnd 50 lg325 steel
70	A7004512	1	lasgr.zijschot re.tab-35	RH side board TAB 35/xx
80	A7004502	1	lasgr.zijschot li tab 35	LH side board TAB 35/xx
90	A7005002	1	lasgr.middenstr.tab 35/x	middle piece TAB35/xx
100	100381	4	bout m10x 50 8.8 geelp.	bolt m10x 50 8.8 gv
110	100653	6	nylocmoer m10 geelp	nyloc nut M10 galv.
120	102005	12	sluitring m10 geelp.	flat washer M10
130	200366	8	bl.kl.moer m10 staal klemb.1-3,5mm	rivet nut m10 steel
140	200550	1	bl.kl.moer m6 staal klemb. 0,5-3mm	rivet nut m6 steel
150	102003	8	sluitring m 6 geelp.	washer M6
160	102082	8	tandveerring m 6 geelp	lock washer M6
170	100106	8	tapbout m 6x 20 8.8 geelp	threaded bolt m 6x 20 8.8
180	100740	4	bl.kl.moer m 8 staal klemb. 0,5-3mm	rivet nut M8 steel
190	200363	16	sluitring m8 3xd geelp	washer m8 3xd yellow
200	102083	16	tandveerring m 8 geelp.	spring washer m 8
210	100120	16	tapbout m 8x 20 8.8 geelp	threaded bolt m 8x 20 8.8
220	102003	8	sluitring m 6 geelp.	washer M6
230	102082	8	tandveerring m 6 geelp	lock washer M6
240	100106	8	tapbout m 6x 20 8.8 geelp	threaded bolt m 6x 20 8.8
250	200550	8	bl.kl.moer m6 staal klemb. 0,5-3mm	rivet nut m6 steel
260	200366	8	bl.kl.moer m10 staal klemb.1-3,5mm	rivet nut m10 steel
270	A7002852	1	lasgr.middenstr. tab 23/x	middle piece TAB 23/xx
280	201351	2	slotbout m10x 60 8.8 geelp.	catch bolt M10 x 60

AFSCHERMING SZR 8R, MONTAGEGROEP (A7029830/0)

Pos.	PN	Qty.	Omschrijving	Description
10	100105	14	tapbout m 6x 16 8.8 geelp.	threaded bolt m 6x 16 8.8
20	102003	14	sluitring m 6 geelp.	washer M6
30	100651	14	nylocmoer m 6 geelp	nyloc nut M6
40	A7029840	2	alu.profiel fo 3837 - 2590	alu profile PN892003, L=2590
50	A7029850	2	alu.profiel fo 3837 - 540	alu profile PN892003, L=540
60	A7029861	1	lasgr. szr afschermframe	guard frame SZR-8R
70	A7029870	1	gepuntlast gaas 2603 x 553 gv	screen, 2603 x 553

AFSCHERMING SZR 6R, MONTAGEGROEP (A7029930/0)

Pos.	PN	Qty.	Omschrijving	Description
10	100105	14	tapbout m 6x 16 8.8 geelp.	threaded bolt m 6x 16 8.8
20	102003	14	sluitring m 6 geelp.	washer M6
30	100651	14	nylocmoer m 6 geelp	nyloc nut M6
40	A7029840	2	alu.profiel fo 3837 - 2590	alu profile PN892003, L=2590
50	A7029980	2	alu.profiel fo 3837 - 390	alu profile PN892003, L=390
60	A7029941	1	lasgr. szr 6r afschermframe	guard frame SZR-6R
70	A7029970	1	gepuntlast gaas 2603 x 403 gv	screen, 2603 x 403

LOOPROL (A7030640/0)

Pos.	PN	Qty.	Omschrijving	Description
10	A7030610	1	looprol schoonmaakunit	roller, ø50 x 25
20	202330	2	kogellager 6002 2rs	ball bearing 6002-2RS

SCHOONMAAK UNIT SZR (A7030650/1)

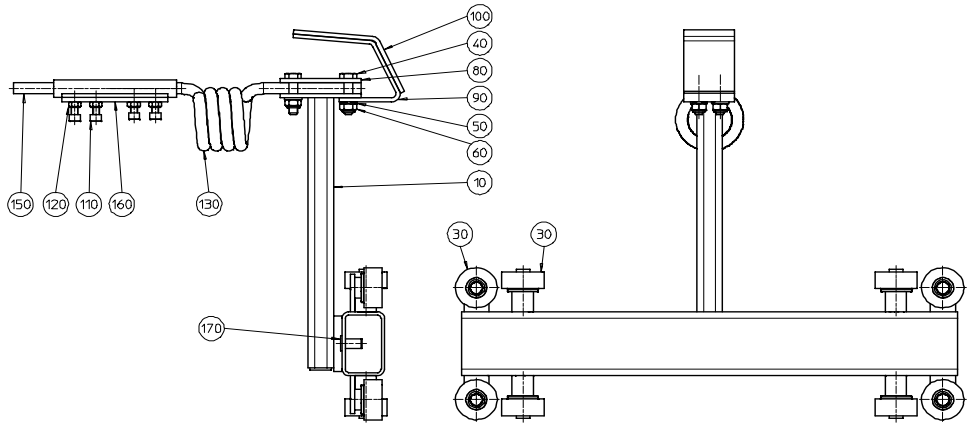

Pos.	PN	Qty.	Omschrijving	Description
0010	A7030631	1	gelagerde schoonm.unit lasgr.	carrier frame
0030	A7030640	8	looprol mont.gr.	roller ass'y, ø50 x 25
0040	100380	4	bout m10x 45 8.8 gv	bolt m10x 45 8.8 galv.
0050	102005	4	sluitring m10 gv	flat washer M10
0060	100653	4	nylocmoer m10 kl8 gv	nyloc nut M10 galv.
0080	A7023971	1	klemplaatje veer	grip plate, 60x5 - 95
0090	A7021761	1	beschermstuk	guard, bended strip 60x5 - 237
0100	A7021800	1	softlanding 60x170	soft landing, 60 x 170
110	101115	4	inbusbout m 8x 30 8.8 geelp.	inbusbolt m 8x 30 8.8 galv.
120	100623	4	moer m 8 geelp	nut M8
130	A7025111	1	veer szr	spring szr
150	A7025240	1	geharde pen szr	cleaning tip SZR, ø16 x 120
160	A7025221	1	Lasgr. veerbevest. szr	spring mounting welded szr
170	200246	2	bl.kl.moer m10 staal klemb.3,5-6mm	steel rivet nut M10

HASPELAANDRIJVING (E5001410/2)

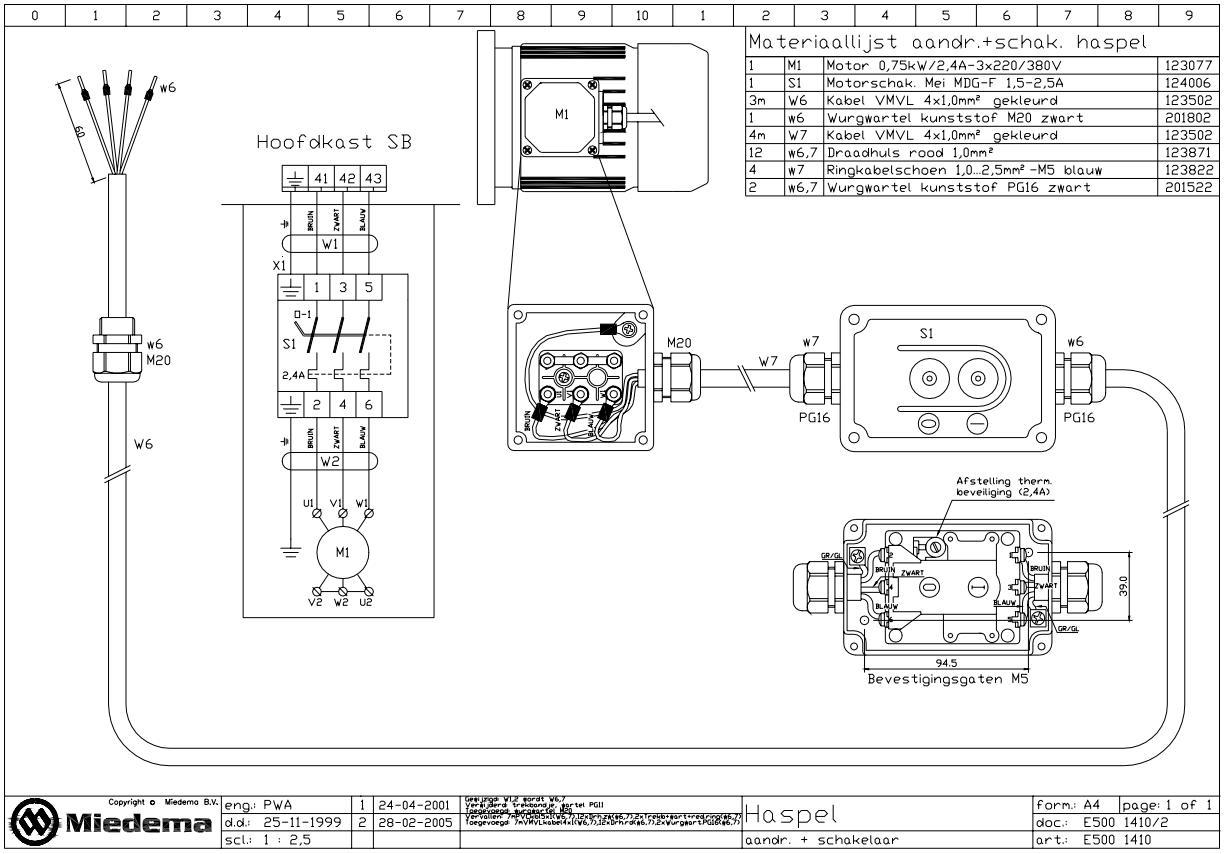

Materiaallijst aandr.+schak. haspel

1	M1	Motor 0,75kW/2,4A-3x220/380V	123077
1	S1	Motorschak. Mei MDG-F 1,5-2,5A	124006
3m	W6	Kabel VMVL 4x1,0mm² gekleurd	123502
1	w6	Wurgwartel kunststof M20 zwart	201802
4m	W7	Kabel VMVL 4x1,0mm² gekleurd	123502
12	w6,7	Draadhuls rood 1,0mm²	123871
4	w7	Ringkabelschoen 1,0...2,5mm² -M5 blauw	123822
2	w6,7	Wurgwartel kunststof PG16 zwart	201522

Copyright © Miedema B.V.	eng.: PWA	1	24-04-2001	Gewijzigd W12 wordt W6,7 Verwijderd trekontlr. wartel PG11 Toegevoegd schakelaar M25	Haspel	form.: A4 page: 1 of 1
Miedema	d.d.: 25-11-1999	2	28-02-2005	Vervallen: /mVVKabel4x1(W6,7),12x1,5mrzk(W6,7),2xTreksbegart+rod,rood(W6,7) Toegevoegd: /mVMVLkabel4x1(W6,7),12x1,5mrd(W6,7),2xWurgwartPG16(W6,7)	aandr. + schakelaar	doc.: E500 1410/2
	scl.: 1 : 2,5					art.: E500 1410

MOTOR RZ/SZ (E5001810)

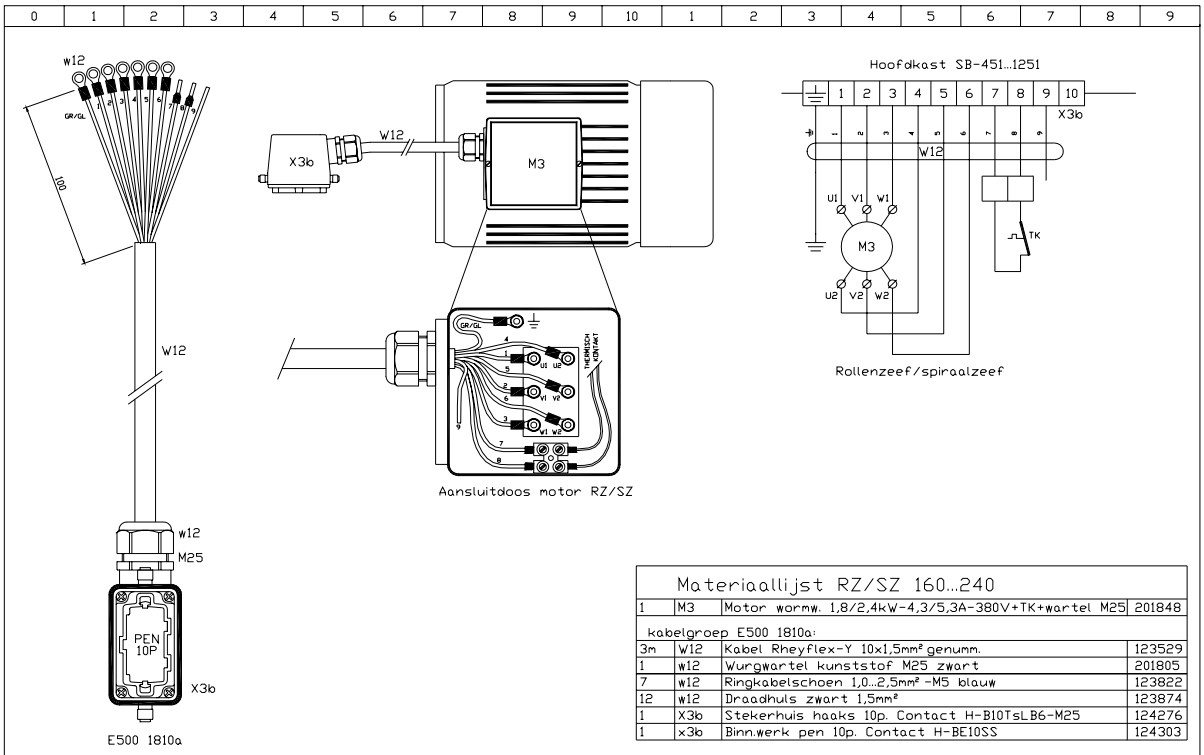

Materiaallijst RZ/SZ 160...240

1	M3	Motor wormw. 1,8/2,4kW-4,3/5,3A-380V+TK+wartel M25	201848
kabelgroep E500 1810a:			
3m	W12	Kabel Rheyflex-Y 10x1,5mm² genumm.	123529
1	w12	Wurgwartel kunststof M25 zwart	201805
7	w12	Ringkabelschoen 1,0...2,5mm² -M5 blauw	123822
12	w12	Draadhuls zwart 1,5mm²	123874
1	X3b	Stekerhuis haaks 10p. Contact H-B10TsLB6-M25	124276
1	x3b	Binn.werk pen 10p. Contact H-BE10SS	124303

Mie dema Copyright © Miedema B.V.	get: PWA	1	19-02-2001	Gewijzigd techn. omschrijving van motor M3	RZ/SZ 160...240	form.: A4
	d.d. 13-02-2000					doc.: E500 1810/1
	sch. 1 : 2,5				motor	art.: E500 1810

VARIABELE MOTOR RZ/SZ (E5001813)

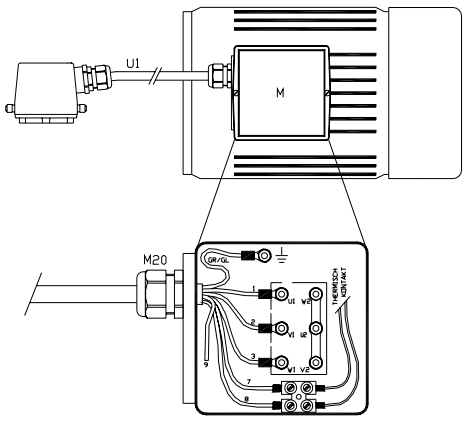

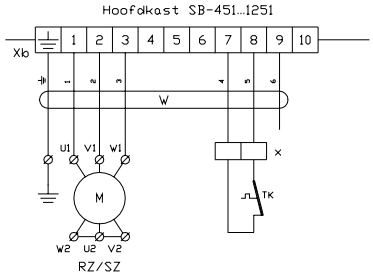

Materiaallijst			
1	M	Motor wormw. 2,2kW-5A-380V+TK+Wartel M20	201913
1	m	Handwiel t.b.v. mechanische variator	203284
1	m	Indicateur t.b.v. mechanische variator	203285
1	U1	Kabelgroep RZ/SZ mech. variator	E5001813a
2	w	Draadhuls wit 0,5mm²	202381
1/6	x	Kroonklemstrook 6mm²	123571

Copyright © Miedema B.V.	eng.: PWA	1	07-05-2003	Vervallen Stekerhlp M20 (Xb) Toegevoegd Stekerhlp M25 (Xb), Rearing M25/20 (x)	RZ/SZ mech. var.	form.: A4	page: 1 of 1
Miedema	al.d.: 29-08-2001	2	13-03-2009	Vervallen 2xgaskar7x13mm(1), 4xringstschijfM20x3,5, 8xring(ø)3,5tus(ø)9,8mm,verrijgd(x4) Toegevoegd 4xRingstschijfM20x3,5, 8xring(ø)3,5tus(ø)9,8mm,verrijgd(x4)	montage aandrijving	doc.: E500 1813/2	
	scl.: 1 : 2,5					art.: E500 1813	

OLIEDRUPPELAAR, AANSLUITING (E5001910/1)

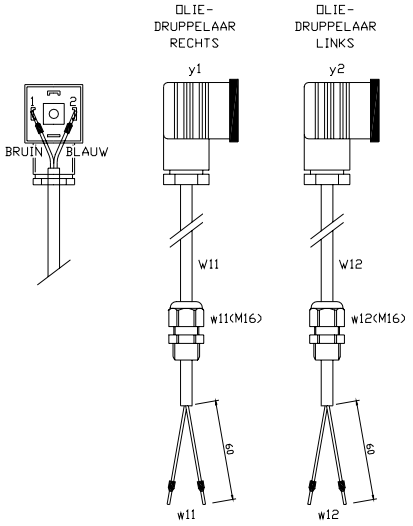

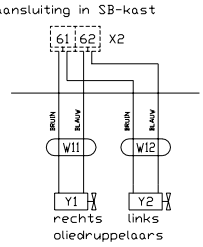

Materiaallijst oliedruppelaars			
8m	W11	Kabel VMVL 2x1,0mm² gekleurd	123500
12m	W12	Kabel VMVL 2x1,0mm² gekleurd	123500
2	w11,12	Wurgwartel M16 zwart 4,5-10mm	201799
8	w11,12	Draadhuls rood 1,0mm²	123871

Copyright © Miedema B.V.	eng.: PWA	1	20-12-2004	Vervallen 2m PVC-kabel 2x1,5mm (VW1&2), 3x draadhuls zwart (W11/2) Toegevoegd 2m VMVL-kabel 2x1,0mm (W11&12), 8x draadhuls rood(W11&12) Verlengde klemcodering in SB-kast X2/61,62,63,64,65,66	SB-451...1251	form.: A4	page: 1 of 1
Miedema	al.d.: 11-06-2001					doc.: E500 1910/1	
	scl.: 1 : 2,5				Montage oliedruppelaars	art.: E500 1910	

PRESENTEERBAND MOTOR (E5002011/1)

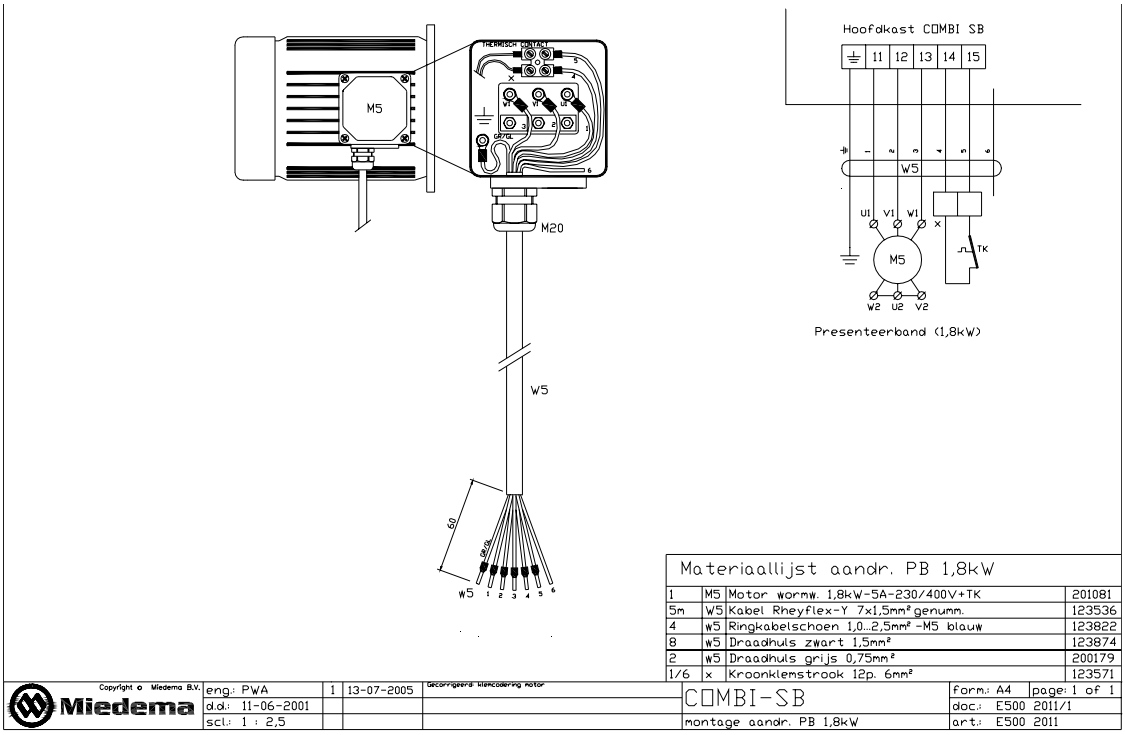

AANSLUITDOOS SB-CONTROL (E5002502/4)

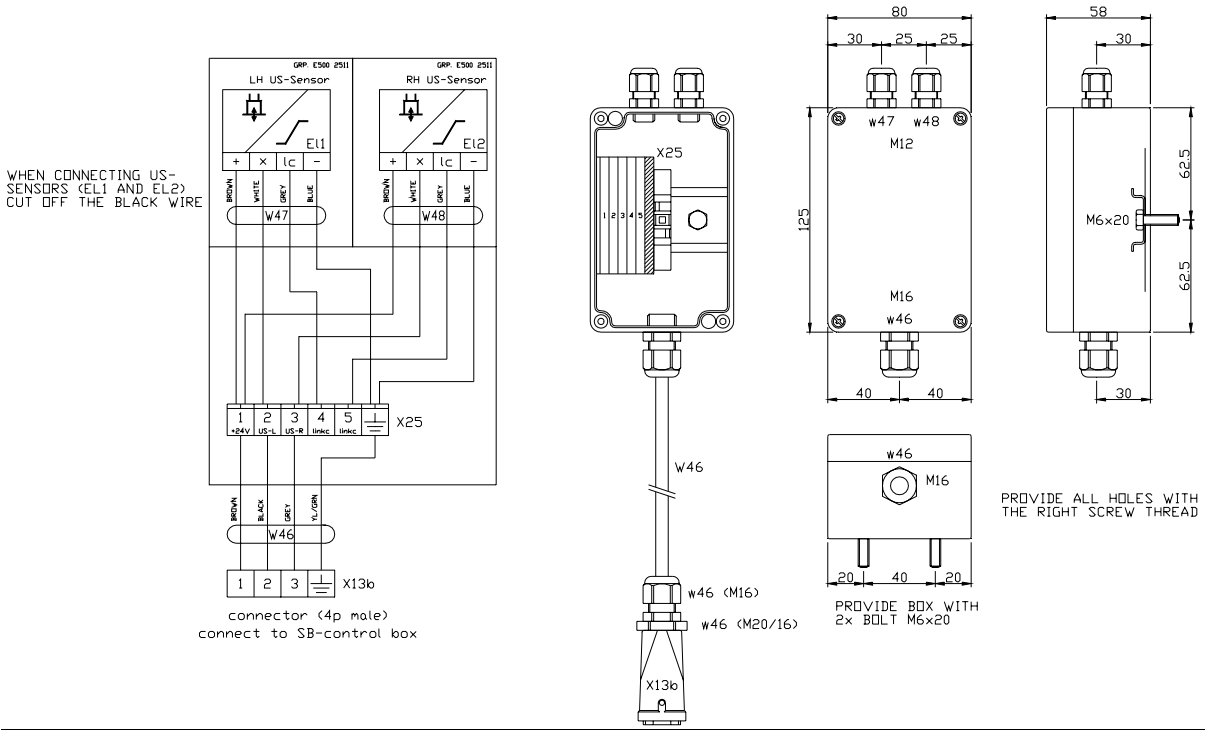

Pos.	Qty	PN	Description	Description2 / length
U	1	201889	KAST ALU. 125×80×58MM	BERNSTEIN CA-160
w46	2	201799	WURGWARTEL M16 KUNSTSTOF ZWART 4,5-10MM	
w46	1	201874	RED.RING M20/16 KUNSTSTOF ZWART	
W46	9	123502	KABEL VMVL 4×1,0MM²	VMVL
w47,48	2	201796	WURGWARTEL M12 KUNSTSTOF ZWART 3,5-7MM	
x13b	1	201706	BINN.WERK PEN 3P	CONTACT H-A 3 SS
X13b	1	201703	STEKERHUIS RECHT 3/4P	CONTACT H-A 3 MTGV M20

x25	1	202158	RAILKLEM EINDSTEUN PHOENIX	PHOENIX CLIPFIX 35
x25	1	201441	VEERDRUKRAILKLEM 2,5MM² 1/2 AARDE	WM ZPE 2,5/3AN
x25	1	200615	RAILKLEM CODERING GENUMMERD	WM DEKAFIX 5
x25	1	200610	VEERDRUKRAILKLEM 2,5MM² 1/2 SLUITPL.	WM ZAP/TW2
X25	5	200607	VEERDRUKRAILKLEM 2,5MM² 1/2	WM ZDU 2,5/3AN

CANBUS KABEL (E5002504/0)

Bedoeld om de SB-Control aan te sturen wanneer met twee AKV's wordt gewerkt

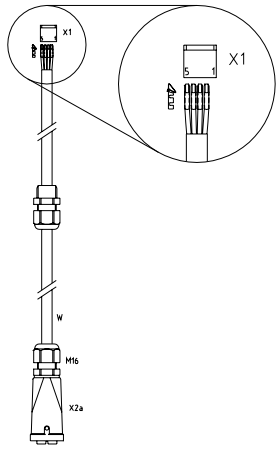

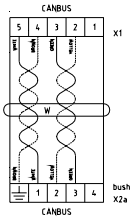

Bill of materials			
10m	W	Kabel twisted pair Lapp Unitronic LIY-Y (TP) 2x2x0,5mm²	202268
1	w	Reduktiering M20/16 kunststof	201874
2	w	Wurgwartel kunstof M16 zwart	201799
4	w	Draadhuls wit 0,5mm²	202381
1	X1	Krimpconnector 5p Interkontakt TSS-05KK-1000	201918
4	x1	Krimpconnector Interkontakt TST-00KT-0000	201917
1	X2a	Stekerhousrecht 3/4p Contact H-A 3 Mtgv M20	201703
1	x2a	Binnenwerkbus 4p Contact H-A 4 BS	202276

US - SENSOREN (E5002511)

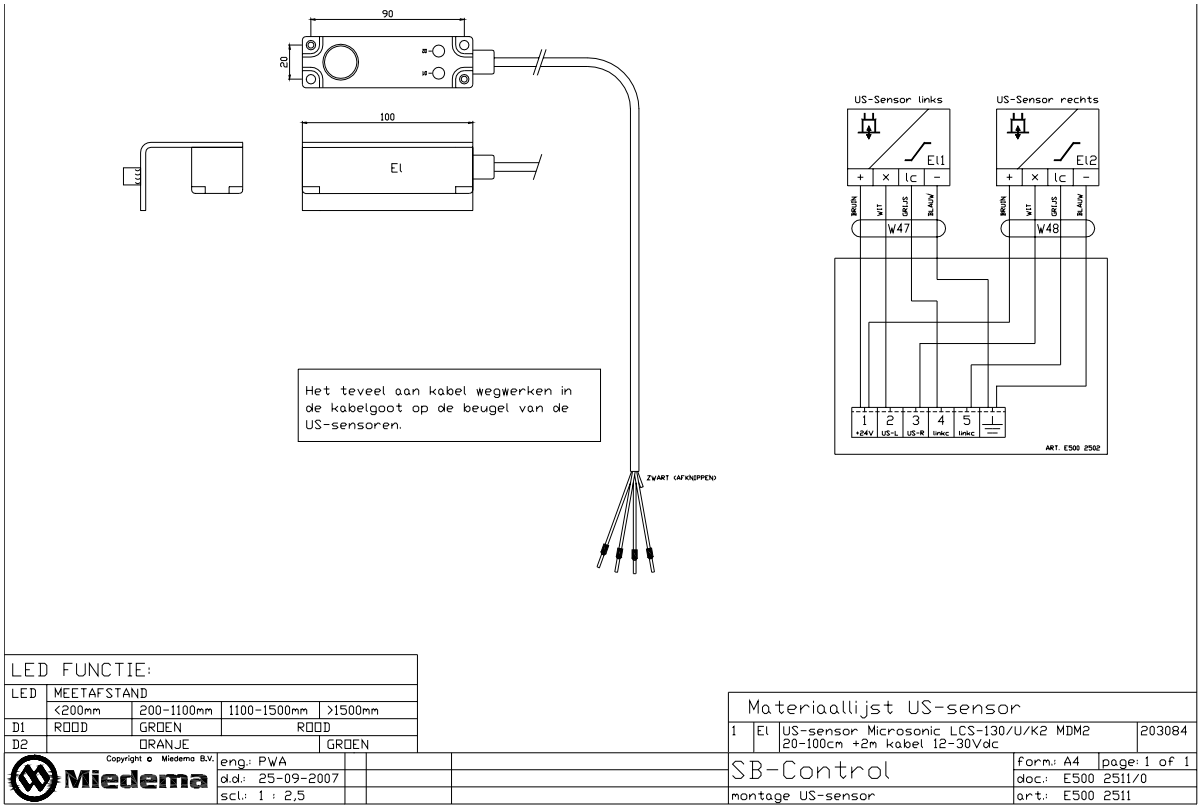

LED FUNCTIE:				
LED	MEETAFSTAND			
	<200mm	200-1100mm	1100-1500mm	>1500mm
D1	ROOD	GROEN	ROOD	
D2	ORANJE		GROEN	

Materiaallijst US-sensor			
1	El	US-sensor Microsonic LCS-130/U/K2 MDM2 20-100cm +2m kabel 12-30Vdc	203084

Copyright © Miedema B.V.

Miedema

eng.: PWA	SB-Control	form.: A4	page: 1 of 1
d.d.: 25-09-2007		doc.: E500 2511/0	
scl.: 1 : 2,5	montage US-sensor	art.: E500 2511	

ELEKTRISCH SCHEMA “SB 951-1251”, HOOFDSTROOM ‘A’ (E5003201)

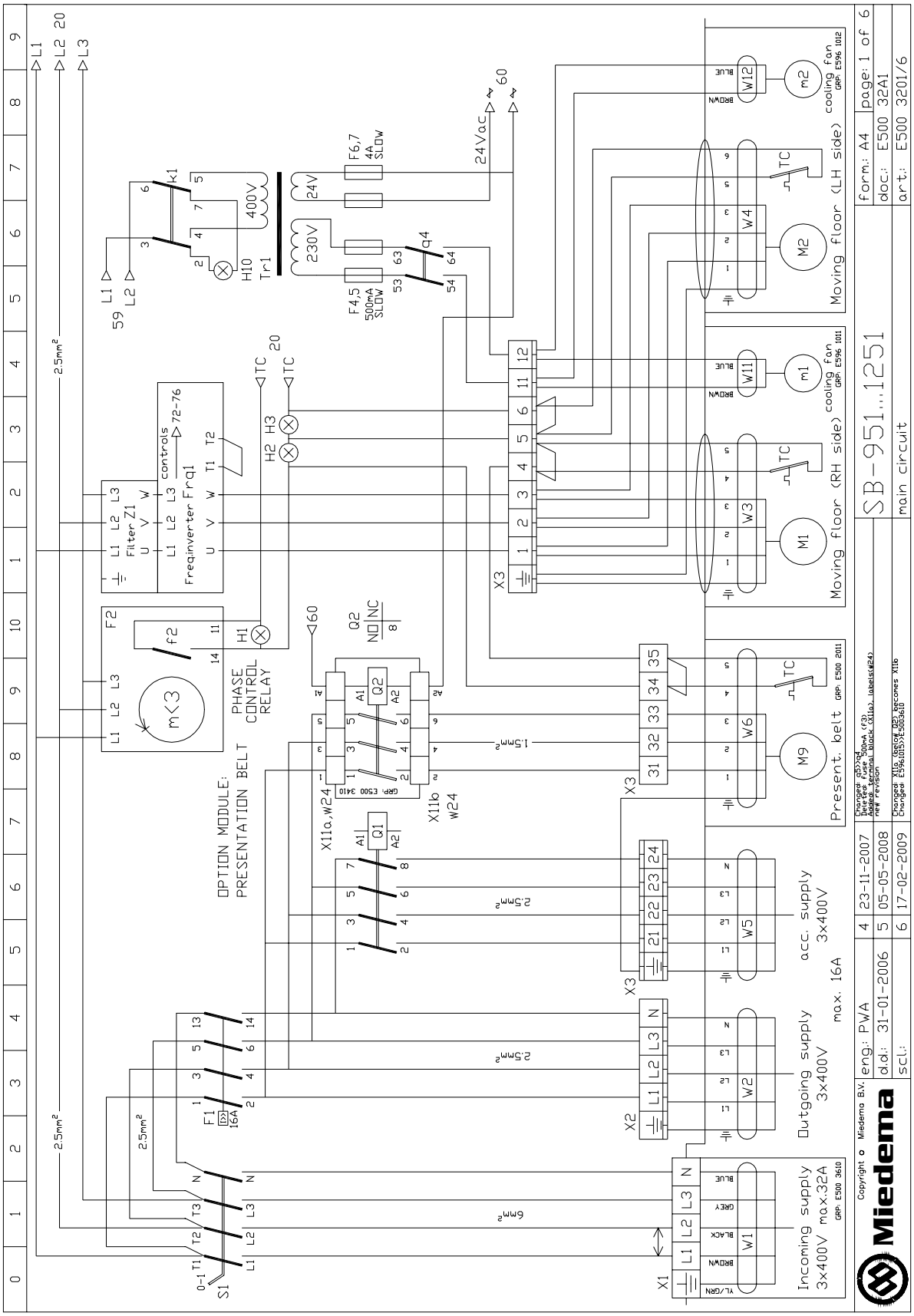

ELEKTRISCH SCHEMA “SB 91-1251”, HOOFDSTROOM ‘B’ (E5003201)

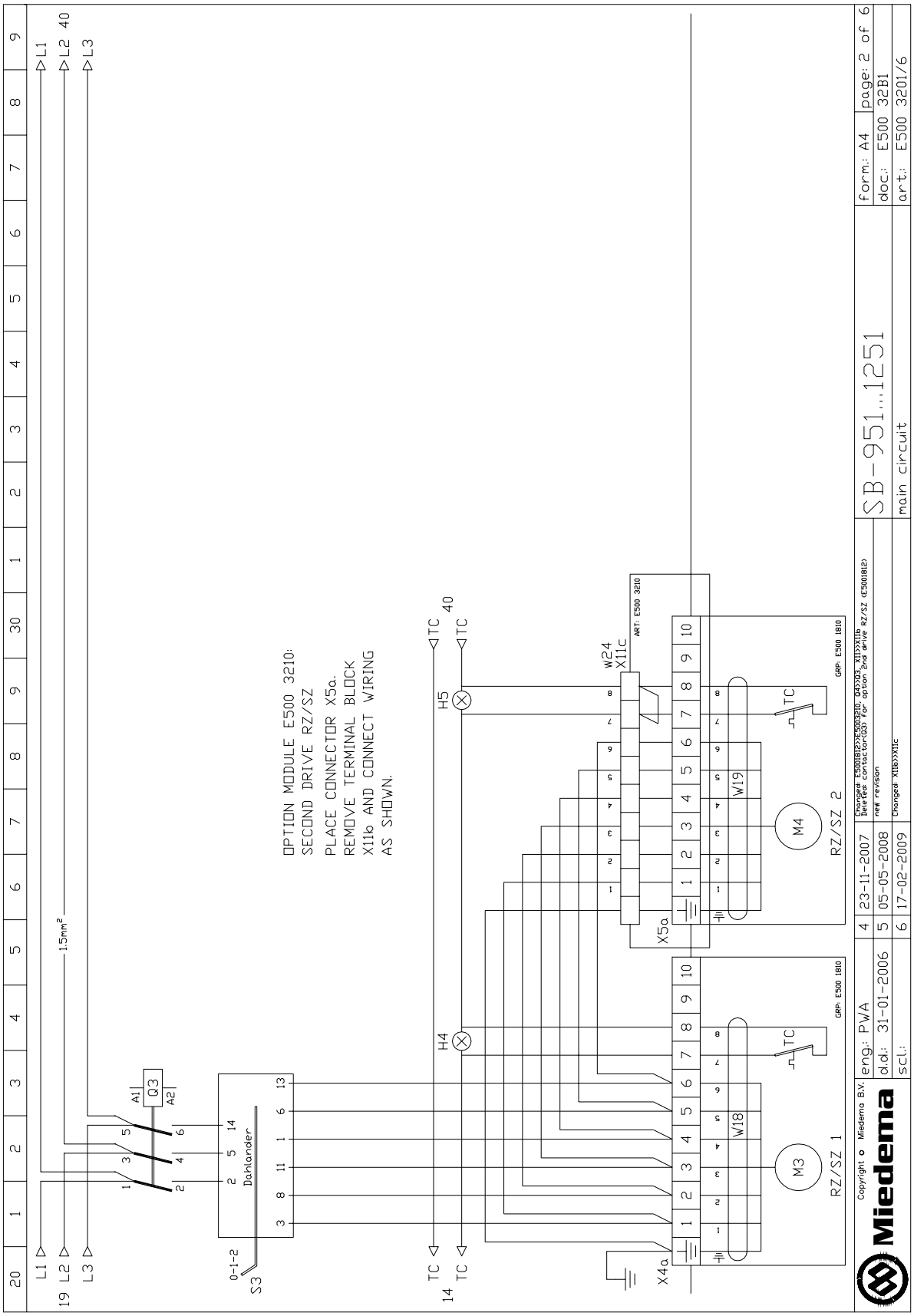

ELEKTRISCH SCHEMA “SB 91-1251”, HOOFDSTROOM ‘C’ (E5003201)

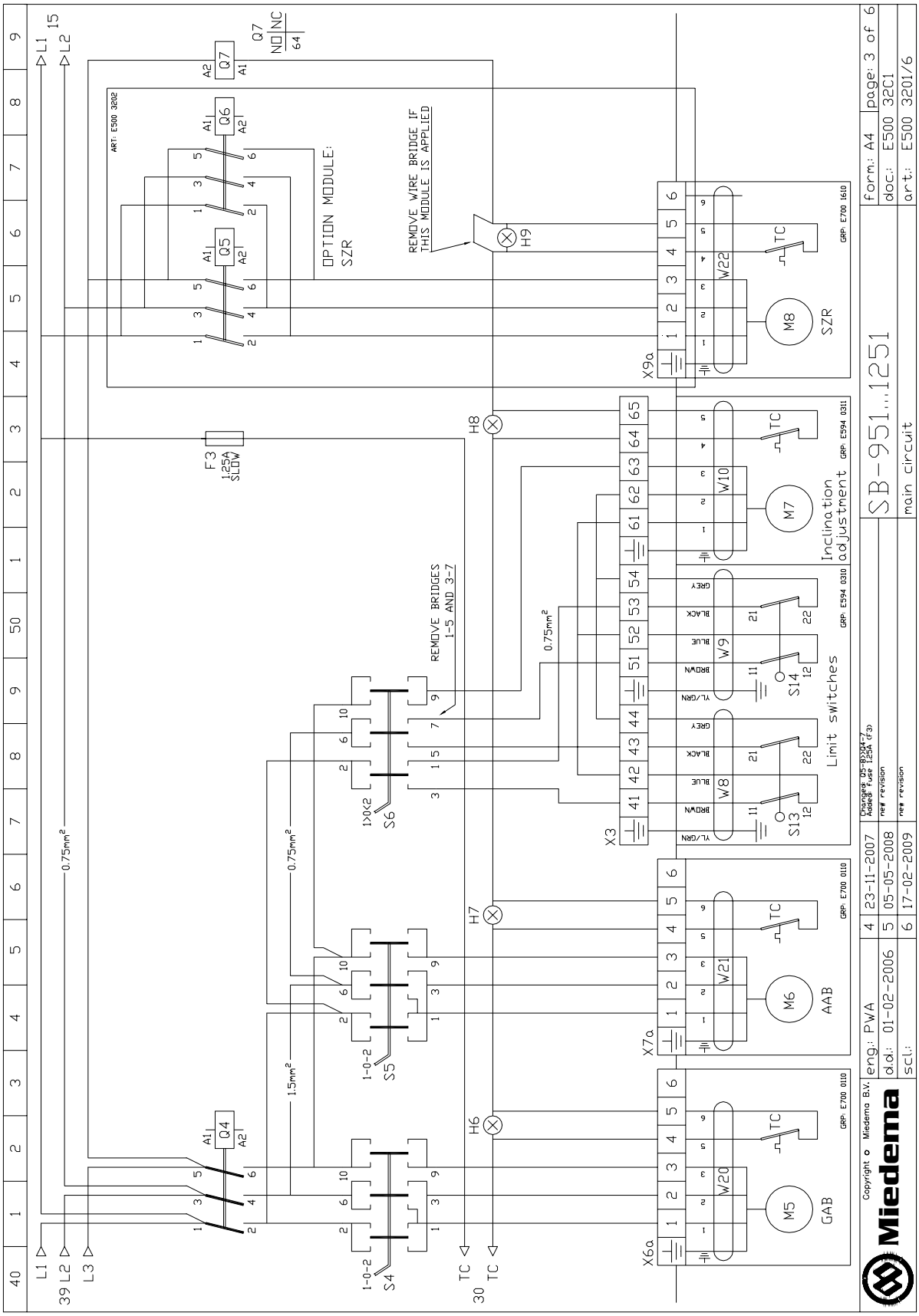

ELEKTRISCH SCHEMA “SB 951-1251”, STUURSTROOM ‘D’ (E5003201)

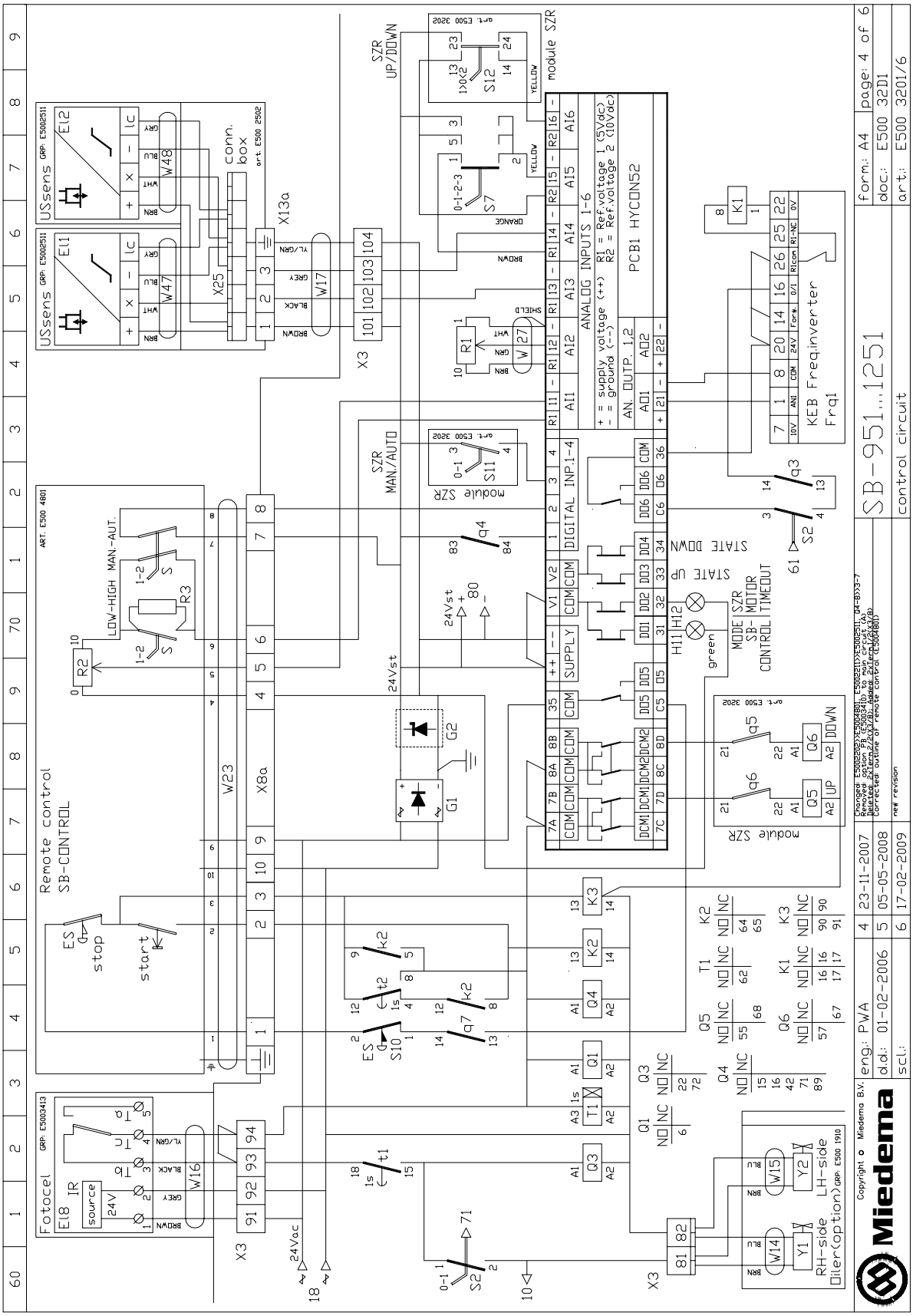

ELEKTRISCH SCHEMA “SB 91-1251”, STUURSTROOM ‘E’ (E5003201)

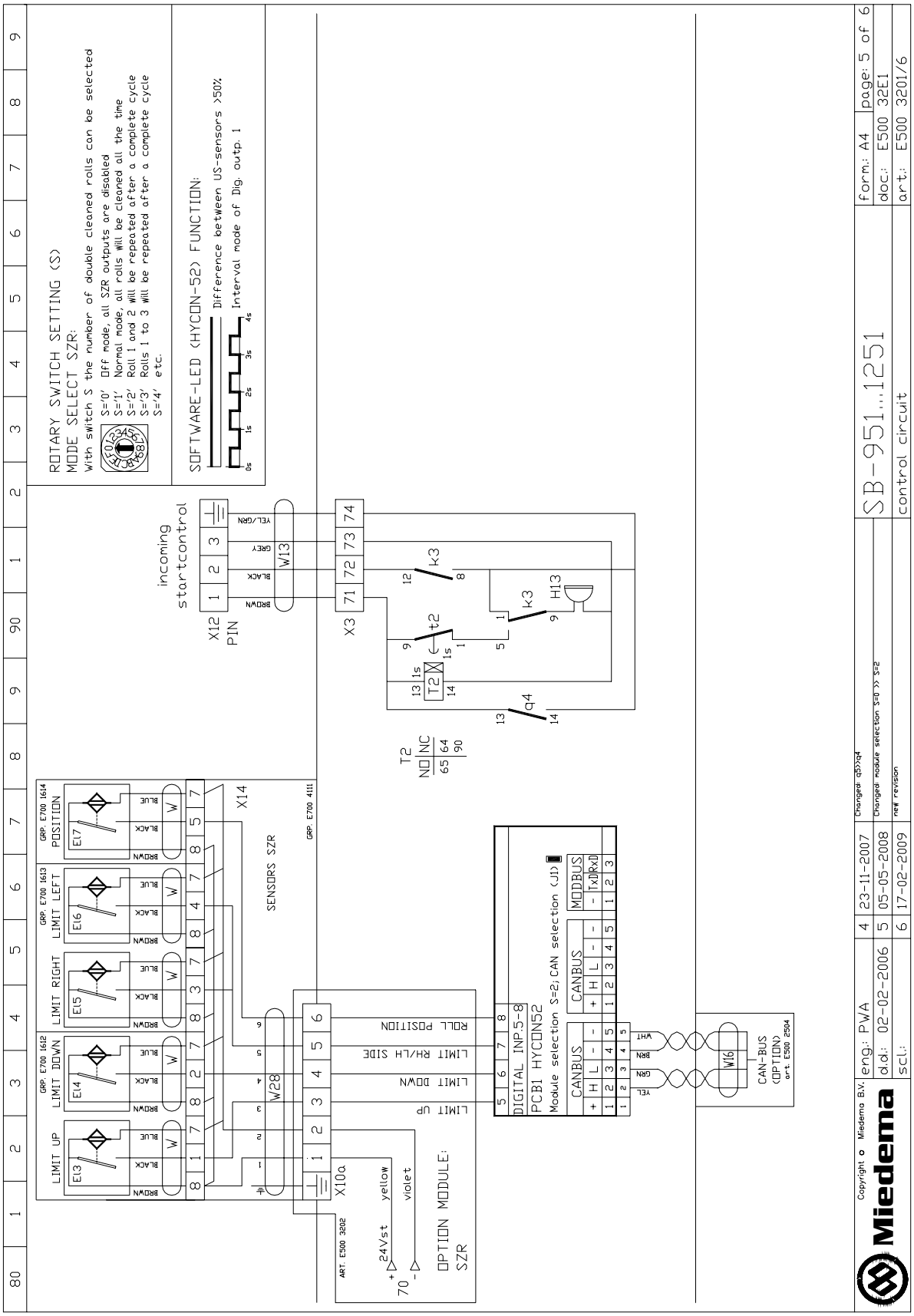

SCHAKELKAST “SB 951-1251” (E5003201)

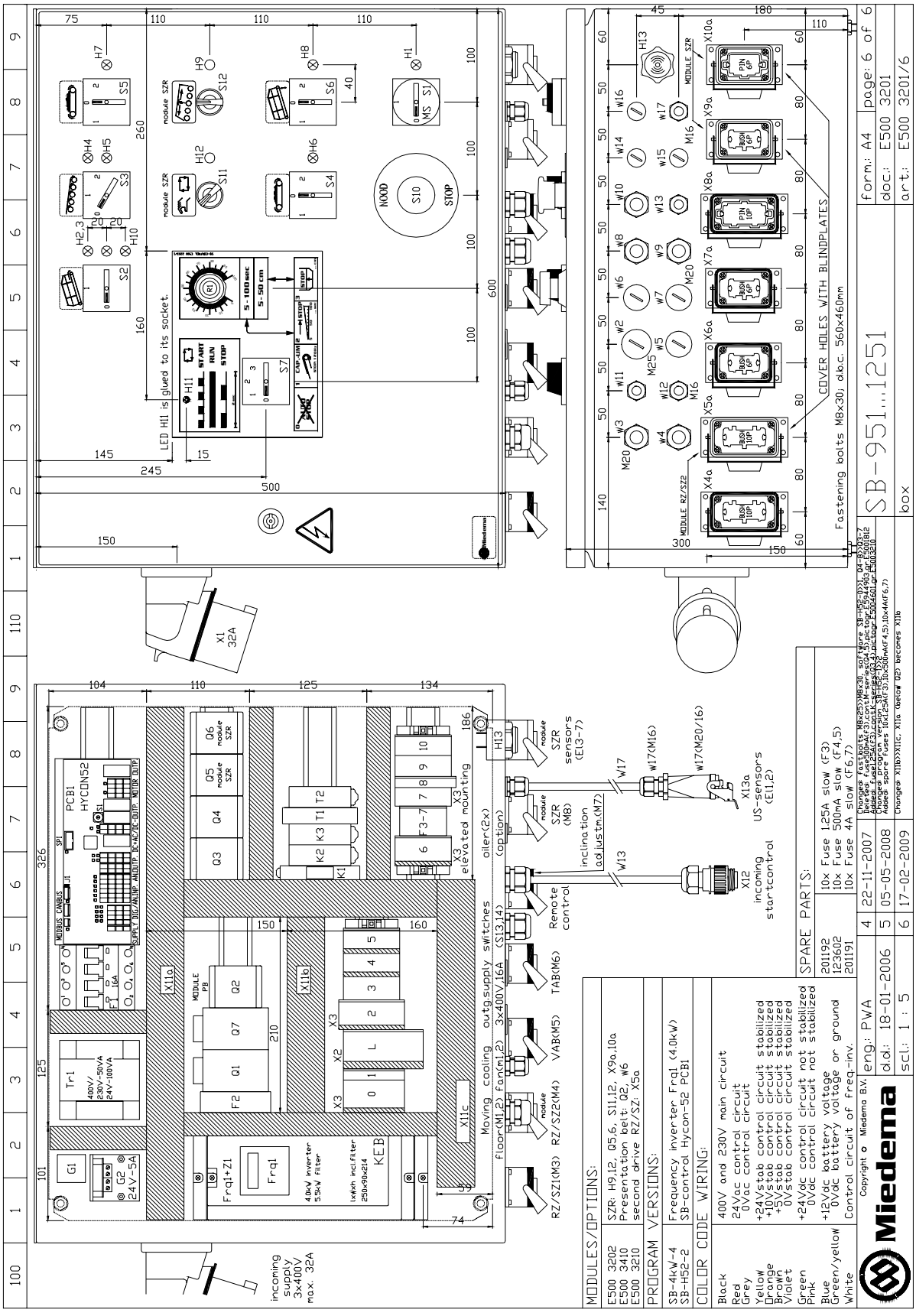

SCHAKELKAST ONDERDELEN (E5003201/6)

Item	Qty	Part No	Description	Description2
Frq1	1	202224	FREQ.OMV. KEB F5 4,0kW 3~	KEB COMBIVERT 12.F5.B1B-350AA
frq1	1	202090	FREQ.OMV. KEB F5 OPERATOR DIGITAAL	KEB 00.F5.060.1000
PCB1	1	202672	HYCON52 µP-BESTURING	BALVERS HYCON52
u1	1	E5004601	SB+SU PICTOGRAMMEN	PICTOGRAMMEN
u1	1	E5002203	SB-CONTROL STICKER	STICKER
Z1	1	202228	FILTER RADIO-ONST.KEB(F5) 5,5KW 3~	KEB 12.E5.T60-N0F1A
F1	1	201758	ZEK.AUTOMAAT 3P+N 16A TRAAG	AB 1492-SP3C160N
F2	1	200248	RELAIS FASEVOLGORDE 1P-200-500VAC	CROUZET EWS 84 892 290
F3-7	5	200167	GLASZEK.HOUDER/KLEM (COMBI) 20×5MM	WIELAND WK4TKG/U + SIST
f3	11	201192	GLASZEK. 20×5MM 1,25A TRAAG	
f4,5	12	123602	GLASZEK. 20×5MM 500MA TRAAG	
f6,7	12	201191	GLASZEK. 20×5MM 4A TRAAG	
f7	1	200564	GLASZEK.HOUDER SLUITPLAAT V. 200167	WIELAND AP4TK
G1	1	124432	GELIJKRICHTBRUG 10A	AMROH FACON 10A MB156
G2	1	200729	SCHAK. VOEDING 24V 5A	K&Z
H1-8,10	9	123767	SIGN.ARM. ROOD 400V 8,5MM	SEMEL 400V/RD S-211
H11	1	200295	SIGN.ARM. LED ROOD/GROEN +/-24VDC	EAO 17-020354
H13	1	200620	ZOEMER 4-28VAC+DC 70-87DB	KINGSTATE KPEG650AN
K1	1	200015	RELAIS INTERF. 2P-24VDC	OMRON G2R-2-SN-24VDC
k1	1	200168	RELAISVOET V. 2P INTERF.REL.(G2R-2)	OMRON P2RF-08-E
K2,3	2	200560	RELAIS STEEK 2P-24VAC	OMRON MY2-24VAC
k2,3	2	200016	RELAISVOET V. 2P (TIJD)REL.	OMRON PYF08A-E
Q1	1	202399	MAGN.SCH. 16A 4P 24VAC	AB 100-C16KJ400 (50/60HZ)
Q3,4	2	203123	MAGN.SCH.MINI 12A 3P+NO 24VAC	AB 100-K12KJ10 (50/60HZ)
q4	1	203128	HULPCONT.BLOK K-40 FRONT-AANB.	AB 100-KFA40E
Q7	1	200626	MAGN.SCH. 9A 3P+NO 400V	AB 100-C09KN10 (50/60HZ)
R1	1	201739	POTMETER 10K DRAADGEW.	AS 6MM
r1	1	201246	POTMETERAANDR. MET GROTE KNOP	K&Z
S1	1	202203	NOKK.SCH.0/1 4P-40A 0-1-90°48×48 4G	K&N KG41-T104/01E
S2	1	202192	NOKK.SCH.0/1 2P-20A 0-1-90°48×48 1G	K&N CH10-A291-FT2
S3	1	202210	NOKK.SCH.DAHL.20A 0-1-2-60°48×48 1G	K&N CH10-A440-FT2
S4,5	2	202205	NOKK.SCH.OMK.3P-20A 1-0-2-60°48×48	K&N CH10-A401-FT2
S6	1	202206	NOKK.SCH.OMK.3P-20A 1>0<2-45°48×48	K&N CH10-A228-FT2
S7	1	202981	NOKK.SCH.STP.1P-20A 0-1-2-3-45°	K&N CH10-A241-FT2
S10	1	201716	TM NOODSTOP +VERGR.	TM ZB4-BT4
s10	1	201727	TM ETIKET NOODSTOP 90MM	TM ZBY-8530
s10	1	201718	TM LICH.+ELEMENT NC 1/2	TM ZB4-BZ102
s11,12	2	201723	TM BLINDSTOP ZWART 22,5MM	TM ZB5-SZ3
T1	1	125125	TIMER VERTR.-OP 1P-24V/220VAC+DC	AB 700-FEA1SU22 0,75-3600S
T2	1	200017	TIMER VERTR.-OP 2P-24VAC 0-5S	OMRON H3Y-2-7-24VAC
t2	1	200016	RELAISVOET V. 2P (TIJD)REL.	OMRON PYF08A-E
Tr1	1	200174	TRAFO 400V±5%/230V-50VA +24V-100VA	
U1	1	202426	KAST STAAL 600×500×300MM MET	LICHTGROEN (RAL 6018)
u1	1	124860	KASTSLEUTEL DUBBELBAARD 3MM	
u1	1	200579	KASTSTICKER GEVAARLIJKE SPANNING	PANDUIT PESW-C-1
w2	1	201806	BLINDSTOP M25 KUNSTSTOF ZWART	

w2	1	201807	WARTELMOER M25 KUNSTSTOF ZWART	
w3,4	2	201814	WARTEL M20 EMC 7-12,5MM	
w3,4	2	201815	WARTELMOER M20 EMC	
w5-10	6	201804	WARTELMOER M20 KUNSTSTOF ZWART	
w5-7	3	201803	BLINDSTOP M20 KUNSTSTOF ZWART	
w8-10	3	201802	WURGWARTEL M20 KUNSTSTOF ZWART 7-	
w11-13,17	5	201799	WURGWARTEL M16 KUNSTSTOF ZWART 4,5-	
w11-17	7	201801	WARTELMOER M16 KUNSTSTOF ZWART	
W13	0,5	123502	KABEL VMVL 4×1,0MM²	VMVL
w14-16	3	201800	BLINDSTOP M16 KUNSTSTOF ZWART	
W17	0,5	123502	KABEL VMVL 4×1,0MM²	VMVL
w17	1	201874	RED.RING M20/16 KUNSTSTOF ZWART	
w24	2	201470	ADERLETTER A; DIKTE 1,5-2,5MM² GEEL	
w24	3	201461	ADERNUMMER 1; DIKTE 1,5-2,5MM²	
w24	3	201462	ADERNUMMER 2; DIKTE 1,5-2,5MM² ROOD	
w24	2	201463	ADERNUMMER 3; DIKTE 1,5-2,5MM²	
w24	2	201464	ADERNUMMER 4; DIKTE 1,5-2,5MM² GEEL	
w24	2	201465	ADERNUMMER 5; DIKTE 1,5-2,5MM²	
w24	2	201466	ADERNUMMER 6; DIKTE 1,5-2,5MM²	
w24	1	201467	ADERNUMMER 7; DIKTE 1,5-2,5MM²	
w24	1	201468	ADERNUMMER 8; DIKTE 1,5-2,5MM²	
W27	1	200178	KABEL PVC AFGESCH. 3×0,75MM²	LIY-CY
X1	1	200233	KONT.STOP AANB. 3P+N+RA 32A+FW	CEE 631 PH
X2	4	202005	VEERDRUKRAILKLEM 4MM² 1/2	WM ZDU 4/3AN
x2	1	202006	VEERDRUKRAILKLEM 4MM² 1/2 AARDE	WM ZPE 4/3AN
x2	1	202007	VEERDRUKRAILKLEM 4MM² 1/2 SLUITPL.	WM ZAP/TW4/3AN
X3	30	200606	VEERDRUKRAILKLEM 2,5MM² 1/1	WM ZDU 2,5
X3	10	200607	VEERDRUKRAILKLEM 2,5MM² 1/2	WM ZDU 2,5/3AN
X3	4	201103	VEERDRUKRAILKLEM 2,5MM² 2/2	WM ZDU 2,5/4AN
x3	2	200185	RAILDRAGER	CONTA CLIP TSTW M5 2414.0
x3	1	200615	RAILKLEM CODERING GENUMMERD	WM DEKAFIX 5
x3	3	202158	RAILKLEM EINDSTEUN PHOENIX	PHOENIX CLIPFIX 35
x3	3	200608	VEERDRUKRAILKLEM 2,5MM² 1/1 AARDE	WM ZPE 2,5
x3	3	200609	VEERDRUKRAILKLEM 2,5MM² 1/1	WM ZAP/TW1
x3	1	201441	VEERDRUKRAILKLEM 2,5MM² 1/2 AARDE	WM ZPE 2,5/3AN
x3	2	200610	VEERDRUKRAILKLEM 2,5MM² 1/2	WM ZAP/TW2
x3	1	201104	VEERDRUKRAILKLEM 2,5MM² 2/2 AARDE	WM ZPE 2,5/4AN
x3	1	201105	VEERDRUKRAILKLEM 2,5MM² 2/2	WM ZAP/TW3
x4a	1	124301	BINN.WERK BUS 10P	CONTACT H-BE10BS
X4a,8a	2	124291	STEKERHUIS AANB. 10P	CONTACT H-B 10 AG-LB
X6a,7a	2	124290	STEKERHUIS AANB. 6P	CONTACT H-B 6 AG-LB
x6a,7a	2	124302	BINN.WERK BUS 6P	CONTACT H-BE6BS
x8a	1	124303	BINN.WERK PEN 10P	CONTACT H-BE10SS
X11a-c	2	123571	KROONKLEMSTROOK 6MM² 12P	
X12	1	124274	STEKER PEN 4P HIRSCHMANN	HIRSCHMANN CA3LS 934 124-100
X13a	1	201704	STEKERHUIS RECHT KOPP. 3/4P	CONTACT H-A 3 MTGVB M20
x13a	1	201705	BINN.WERK BUS 3P	CONTACT H-A 3 BS

SCHAKELKAST ONDERDELEN VOOR SZR (E5003202/3)

Item	Qty	Part No	Description	Description2
u1	1	E7001602	SZR PICTOGRAMMEN	PICTOGRAMMEN
H9	1	123767	SIGN.ARM. ROOD 400V 8,5MM	SEMEL 400V/RD S-211
H12	1	123742	SIGN.ARM. ROOD 24V 8,5MM	SEMEL 05216-1-024-6
Q5,6	2	203116	MAGN.SCH.MINI 9A 3P+NC 24VAC	AB 100-K09KJ01 (50/60HZ)
S11	1	201711	TM DRAAIKNOP 0-1 ZWART	TM ZB4-BD2
s11	1	201717	TM LICH.+ELEMENT NO 3/4	TM ZB4-BZ101
S12	1	201712	TM DRAAIKNOP 1>0<2 ZWART	TM ZB4-BD5
s12	1	201719	TM LICH.+ELEMENT NO+NO 13/14 23/24	TM ZB4-BZ103
x9a	1	124302	BINN.WERK BUS 6P	CONTACT H-BE6BS

X9a,10a	2	124290	STEKERHUIS AANB. 6P	CONTACT H-B 6 AG-LB
x10a	1	124304	BINN.WERK PEN 6P	CONTACT H-BE6SS

AANSLUITING TWEEDE RZ/SZ MOTOR (E5003210/0)

Pos.	PN	Qty.	Omschrijving	Description
10	124301	1	binnenwerk bus 10p.	interior bush, 10p.
20	124291	1	stekerhuis aanb. 10p	socket housing 10p.
30	A7019340	1	aandr. rz..sz 160-240	drive ass'y RZ-SZ-SU 160-240

SCHAKELKAST MET SZR ONDERDELEN (E5003301/5)

Item	Qty	Part No	Rev	Description	Description2
u1	1	202662		TOELEVERDELEN: ZIE E-NRS. HIERONDER	
U1	1	E5003201	6	SB-951...1251 BASIC	SCHAKELKAST
U1	1	E5003202	3	SB-MODULE SZR	MODULE

SCHAKELKAST ONDERDELEN VOOR PRESENTEERBAND (E5003410/1)

Item	Qty	Part No	Description	Description2
Q2	1	203115	MAGN.SCH.MINI 9A 3P+NO 24VAC	AB 100-K09KJ10 (50/60HZ)
w6	1	201802	WURGWARTEL M20 KUNSTSTOF ZWART 7-13MM	

PERMANENTE UITGAANDE VOEDING, MAX 20A (E5003411/0)

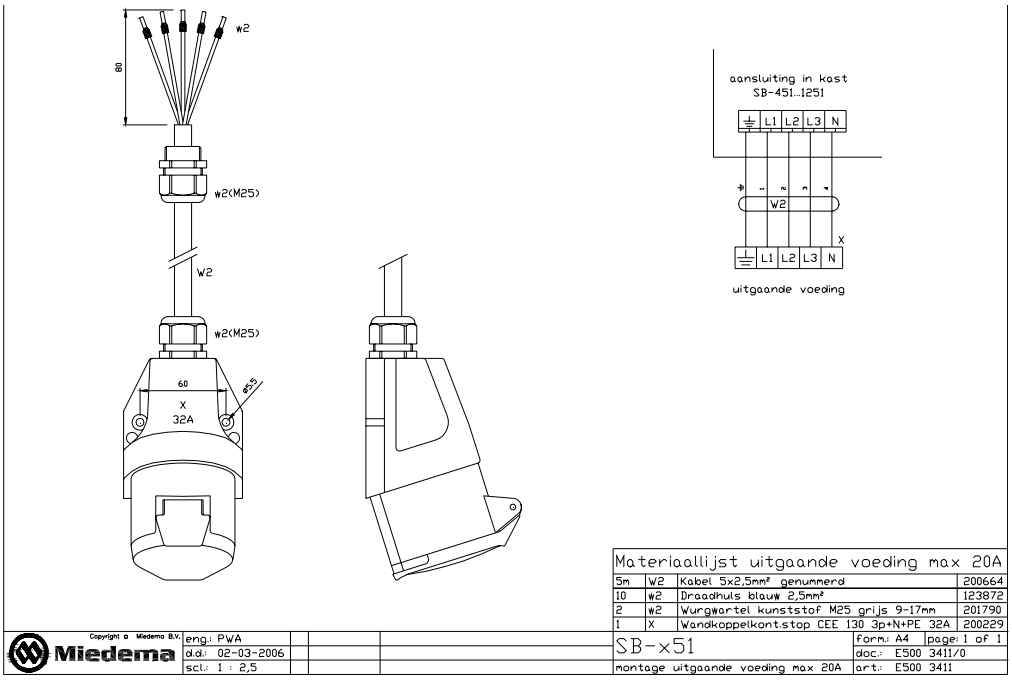

UITGAANDE VOEDING ACHTER MAGNEETSCHAKELAAR, MAX 16A (E5003412/0)

Zie E5003411, voor aansluiting zie het schema van de schakelkast

FOTOCEL (E5003413)

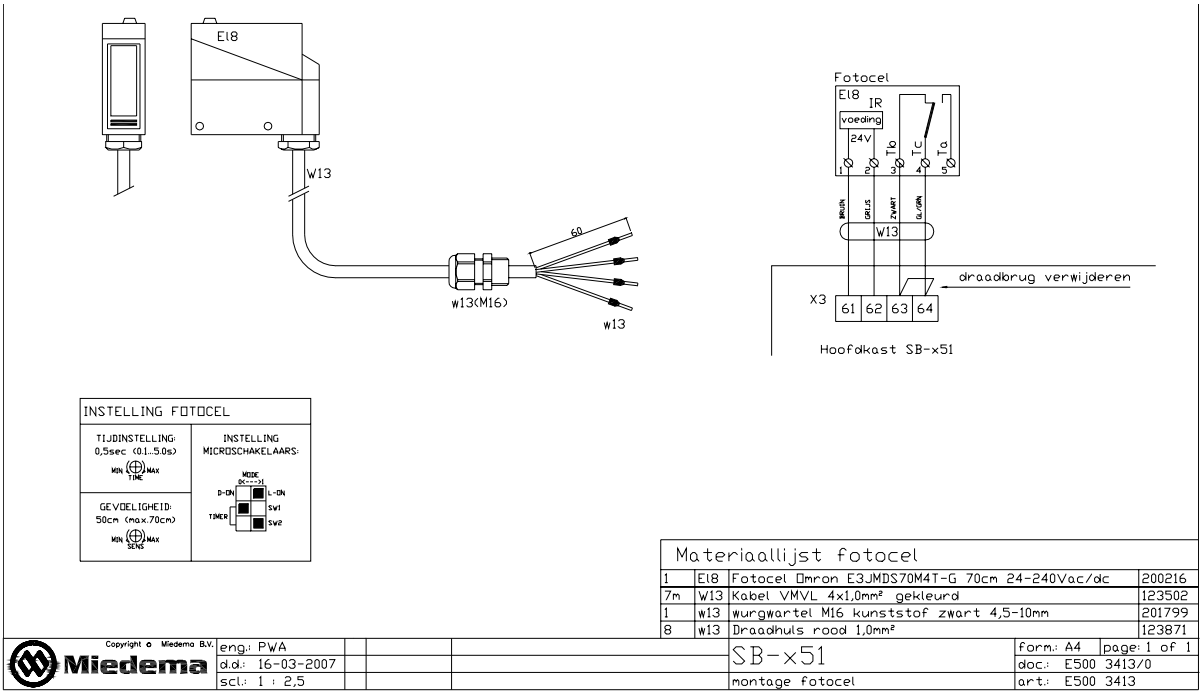

Materiaallijst fotocel			
1	E18	Fotocel Omron E3JMDS70M4T-G 70cm 24-240Vac/dc	200216
7m	W13	Kabel VMVL 4x1,0mm² gekleurd	123502
1	w13	wurgwartel M16 kunststof zwart 4,5-10mm	201799
8	w13	Draadhuls rood 1,0mm²	123871

Copyright © Miedema B.V.

Miedema	eng.: PWA	SB-x51	form.: A4 page: 1 of 1
	d.d.: 16-03-2007		doc.: E500 3413/0
	scl.: 1 : 2,5	montage fotocel	art.: E500 3413

VOEDINGSKABEL 32A (E5003610/1)

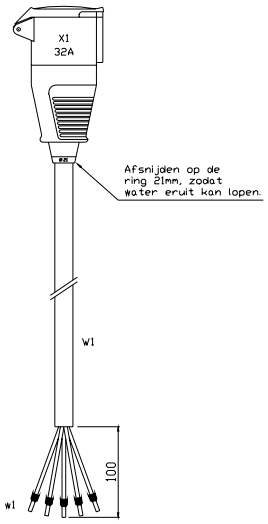

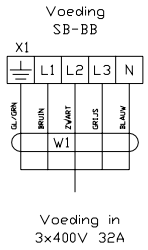

Pos.	PN	Qty.	Omschrijving	Description
w1	123872	10	draadhuls d.blauw 2,5 mm 473/8	wire bush 2.5 mm, blue
X1	200231	1	koppel kont.stop	counter plug, CEE 3P+N+A 32A
W1	201766	15	kabel 5x 6 mm2 rubber	meter rubber cable, 5x 2.5 mm2

AFSTANDSBEDIENING SB-CONTROL (E5004801/1)

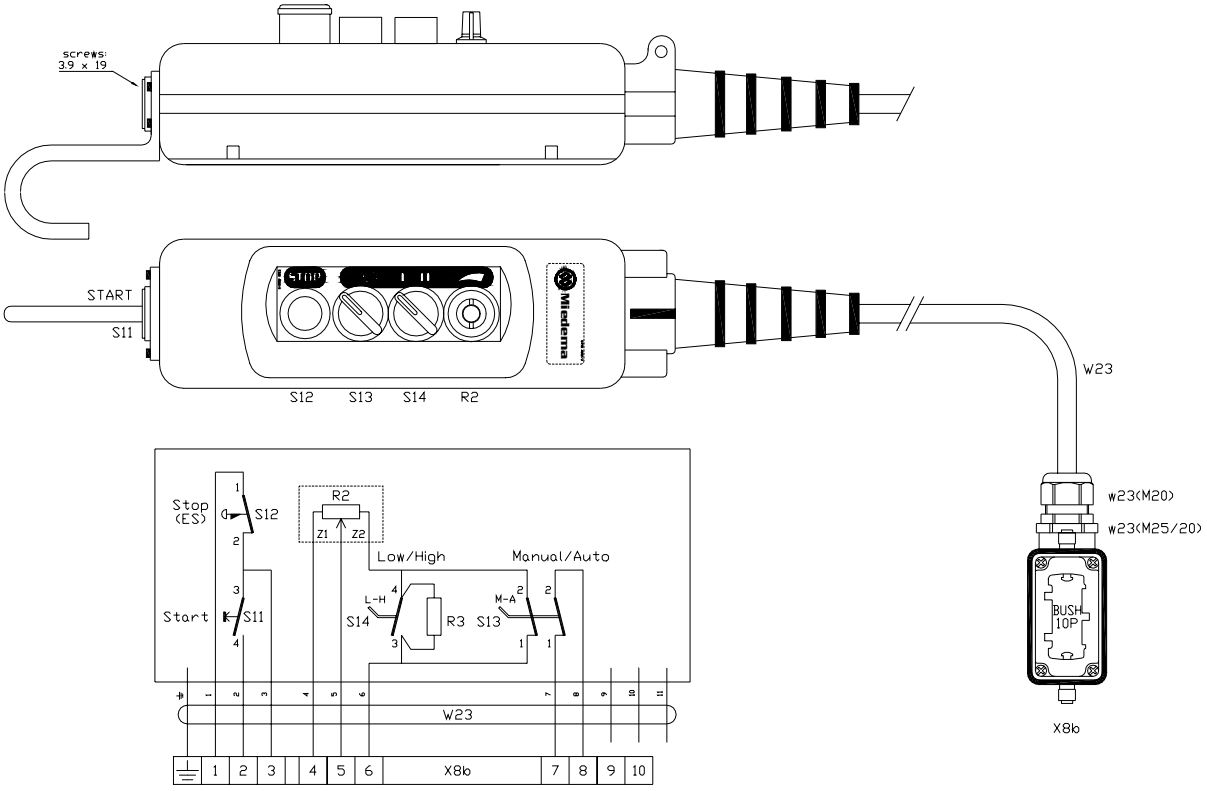

Item	Qty	PN	Description	Description2 / length
U	1	040633B	OPHANGHAAK	
u	1	E4954602	ALG. PICTOGRAM MIEDEMA	PICTOGRAM MIEDEMA
u	1	E5004802	SB-CONTROL REMOTE CONTROL PICTOGR.	PICTOGRAMMEN
R2	1	203131	POTMETER 10K +AANDR ZWART	MOELLER M22S-R10K (232233)
R3	1	201219	WEERSTAND 15K 0,25W	
S	1	124184	TM KNOPPENKAST 4 KNOPPEN	TM XAC-A-04
s11	1	200211	TM TUIMELLICH.+ELEMENT 2×NO; KNUPPEL	TM XAC-S103
S11	1	200621	TM DRUKKNOP MET KAPJE GR. KNUPPEL ONDER	TM ZA2-BP3
S12	1	200352	TM NOODSTOP VUISTSLAG 30MM ROOD	TM ZA2-BS44
s12,13	3	123621	TM ELEMENT NC 1/2; KNUPPEL	TM ZB2-BE102
S13,14	2	123633	TM DRAAIKNOP 0-1 KNUPPEL	TM ZA2-BD2123626
s14	1	123620	TM ELEMENT NO 3/4; KNUPPEL	TM ZB2-BE101
w23	1	201802	WURGWARTEL M20 KUNSTSTOF ZWART 7-13MM	
w23	1	201846	RED.RING M25/20 KUNSTSTOF ZWART	
W23	15	123524	KABEL PVC 12×0,75MM² GENUMM.	RHEYFLEX-Y
x8b	1	124301	BINN.WERK BUS 10P	CONTACT H-BE10BS
X8b	1	124276	STEKERHUIS HAAKS 10P	CONTACT H-B 10 TS-RO M25

EINDSCHAKELAAR (E5940310/3)

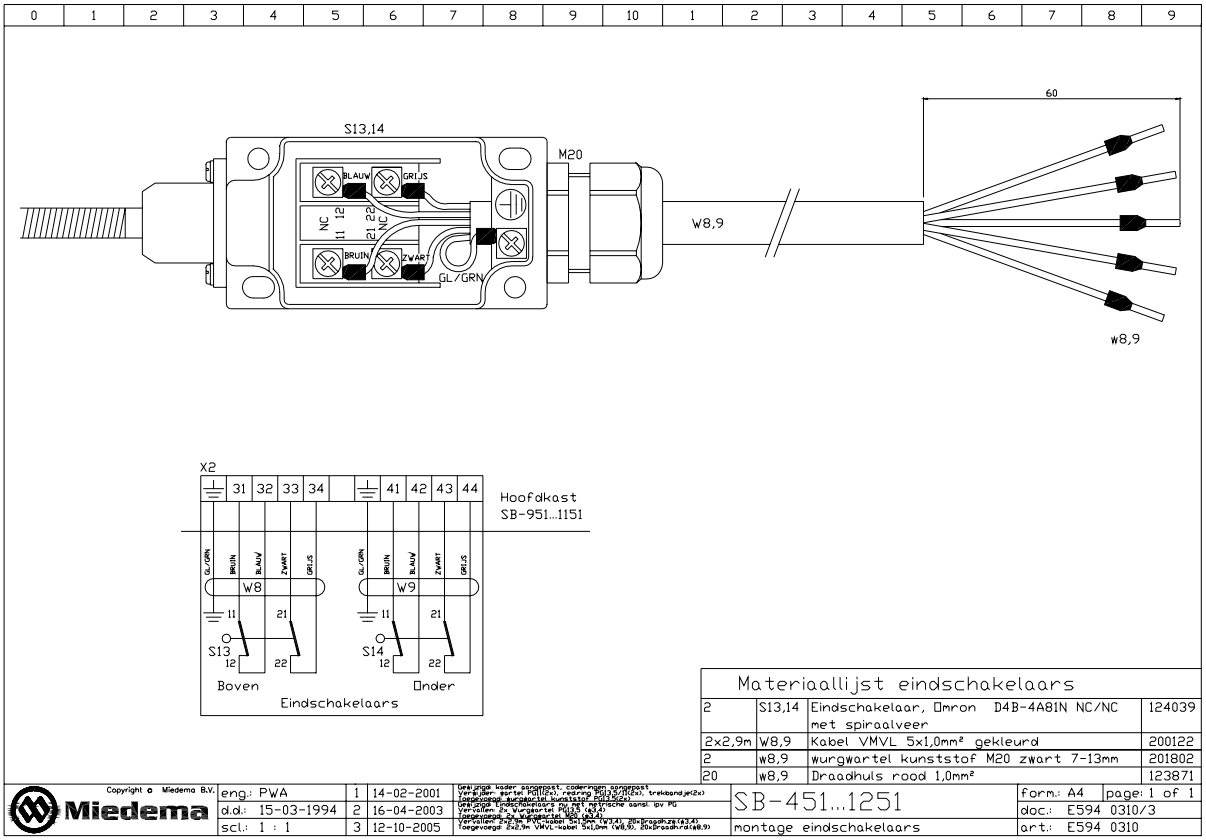

Materiaallijst eindschakelaars			
2	S13,14	Eindschakelaar, Omron D4B-4A81N NC/NC met spiraalveer	124039
2x2,9m	W8,9	Kabel VMVL 5x1,0mm² gekleurd	200122
2	w8,9	wurgwartel kunststof M20 zwart 7-13mm	201802
20	w8,9	Draadhuls rood 1,0mm²	123871

Copyright © Miedema B.V.

Miedema	eng.: PWA	1	14-02-2001	Gewijzigde kader aangepast, codenrgen aangepast Vervallen: wartel M20(2x), rechte PG13,5(2x), trekband,ø(2x) Toegevoegd: dubbelwartel buiteninst PG13,5(2x)	SB-451...1251	form.: A4	page: 1 of 1
	d.d.: 15-03-1994	2	16-04-2003	Gewijzigde tandwielkast nu met metrische aansl. ipv PG Vervallen: 2x Wurgwartel PG13,5 (6,4) Toegevoegd: 2x Wurgwartel M20 (6,4)		doc.: E594 0310/3	
	scl.: 1 : 1	3	12-10-2005	Vervallen: 2x(2,9m VMVL-kabel 5x1,0mm (W8,9), 20x Draadhuls(W8,9) Toegevoegd: 2x(2,9m VMVL-kabel 5x1,0mm (W8,9), 20x Draadhuls(W8,9)	montage eindschakelaars	art.: E594 0310	

MOTOR ELEKTRISCHE HOOGTE VERSTELLING (E5940311/1)

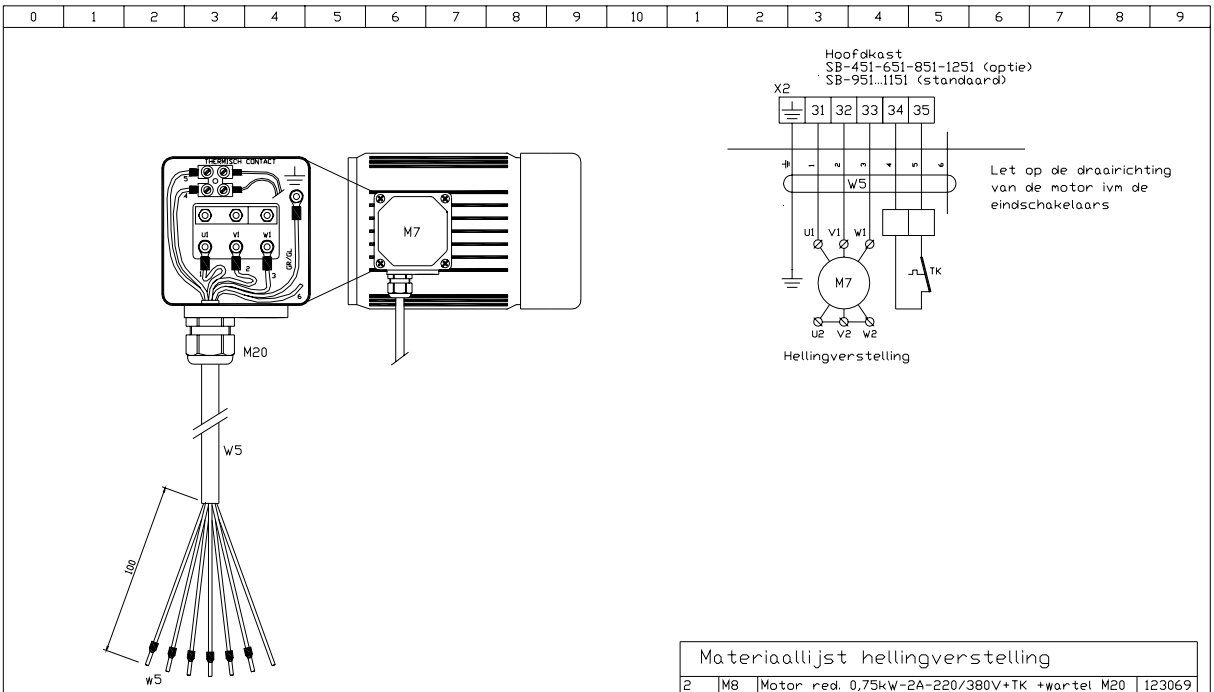

Materiaallijst hellingverstelling			
2	M8	Motor red. 0,75kW-2A-220/380V+TK +wartel M20	123069
1,9m	W5	Kabel Rheyflex-Y 7x1,5mm² genumm.	123536
4	w5	Ringkabelschoen 1,0...2,5mm² -M5 blauw	123822
8	w5	Draadhuls zwart 1,5mm²	123874
2	w5	Draadhuls grijs 0,75mm²	200179
1/6	w5	kroonklemstrook 12p. 6mm²	123571

Copyright © Miedema B.V.

Miedema	get: PWA	1	14-02-2001	Gewijzigd motor nu met metrische wartel, M8)>W7, W11)>W5 Vervallen: trekbandje Toegevoegd: 1/6 kroonsteen, 2x draadhuis 0,75mm	SB-451...1251	form.: A4	
	d.d. 31-03-1998					doc.: E594 0311/1	
	sch. 1 : 2,5				hellingverstelling	art.: E594 0311	

ELEKTRISCH SCHEMA SU ‘A’ (E5944501)

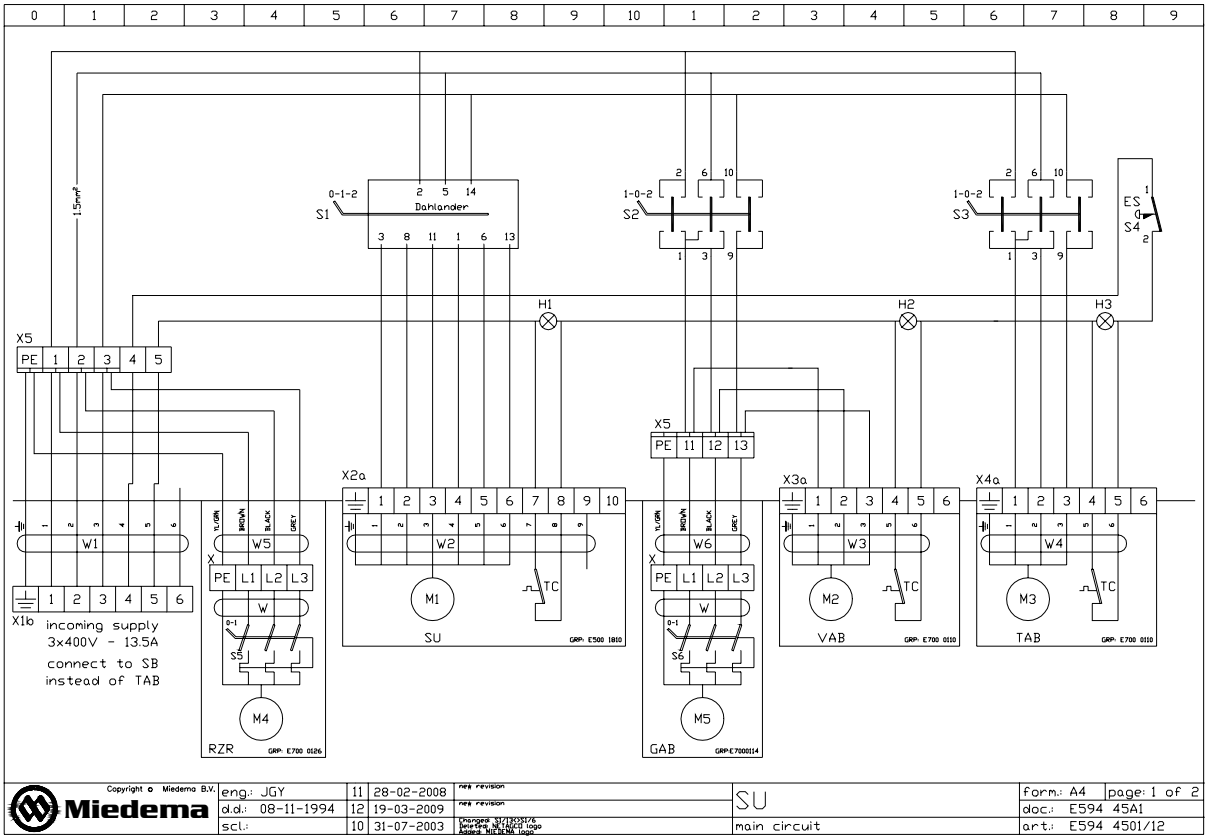

SCHAKELKAST SU ‘K’ (E5944501)

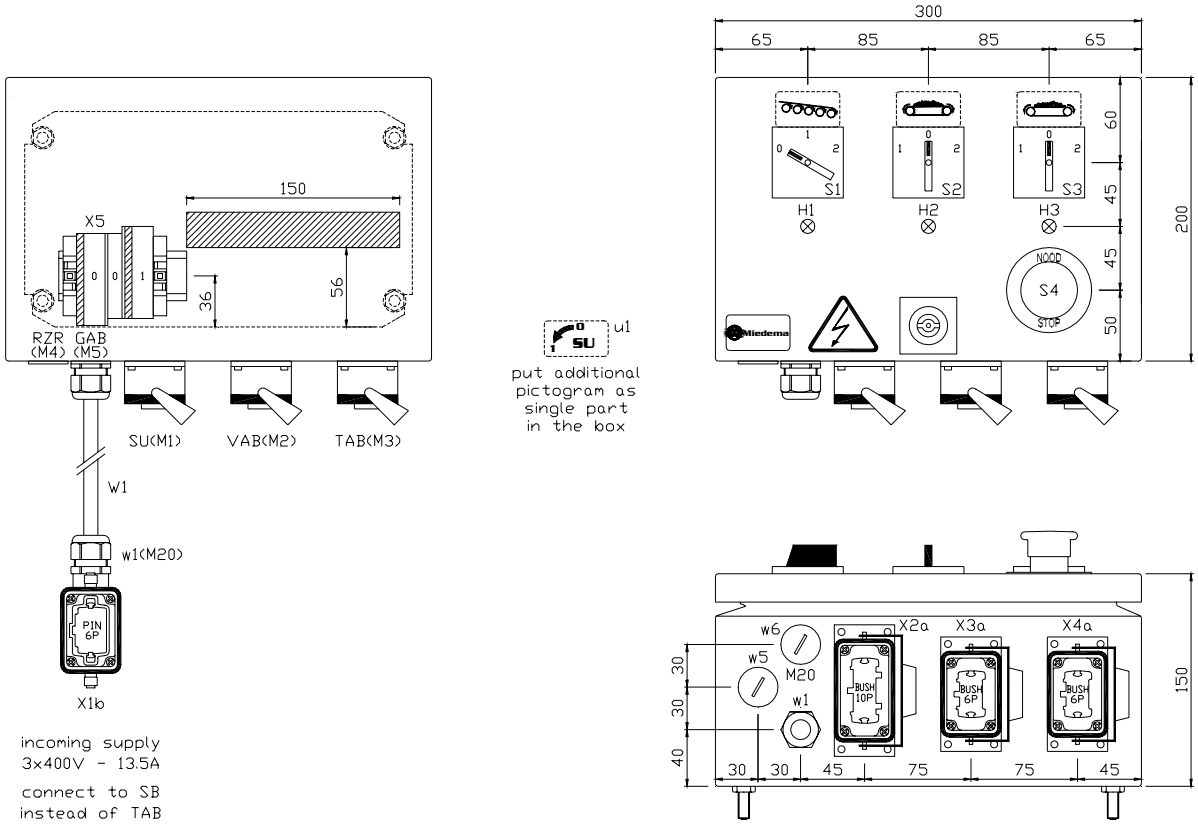

SCHAKELKAST SU (E5944501/12)

Item	Qty	Part No	Description	Description2
u1	1	E7001703	LT+SU PICTOGRAMMEN	PICTOGRAMMEN
u1	0,3	E5004603	SBC ACC PICTOGRAMMEN	PICTOGRAMMEN
H1-3	3	123767	SIGN.ARM. ROOD 400V 8,5MM	SEMEL 400V/RD S-211
S1	1	202210	NOKK.SCH.DAHL.20A 0-1-2-60° □48 1G	K&N CH10-A440-FT2
S2,3	2	202205	NOKK.SCH.OMK.3P20A 1-0-2-60° □48 1G	K&N CH10-A401-FT2
S4	1	201716	TM NOODSTOPKNOP 40MM ROOD	TM ZB4-BT4
s4	1	201728	TM ETIKET NOODSTOP 60MM	TM ZBY-9530
s4	1	201718	TM LICH.+ELEMENT NC 1/2	TM ZB4-BZ102
U1	1	200526	KAST STAAL 300×200×150MM	LICHTGROEN (RAL 6018)
u1	1	124860	KASTSLEUTEL DUBBELBAARD 3MM	
u1	1	200579	KASTSTICKER GEVAARLIJKE SPANNING	PANDUIT PESW-C-1
W1	6	123536	KABEL PVC 7×1,5MM² GENUMM.	RHEYFLEX-Y
w1	2	201802	WURGWARTEL M20 KUNST. ZWART 7-13MM	
w1,5,6	3	201804	WARTELMOER M20 KUNSTSTOF ZWART	
w5,6	2	201803	BLINDSTOP M20 KUNSTSTOF ZWART	
X1b	1	124292	STEKERHUIS HAAKS 6P	CONTACT H-B 6 TS M20
x1b	1	124304	BINN.WERK PEN 6P	CONTACT H-BE6SS
X2a	1	124291	STEKERHUIS AANB. 10P	CONTACT H-B 10 AG-LB
x2a	1	124301	BINN.WERK BUS 10P	CONTACT H-BE10BS
X3a,4a	2	124290	STEKERHUIS AANB. 6P	CONTACT H-B 6 AG-LB
x3a,4a	2	124302	BINN.WERK BUS 6P	CONTACT H-BE6BS
X5	2	200606	VEERDRUKRAILKLEM 2,5MM² 1/1	WM ZDU 2,5
X5	6	200607	VEERDRUKRAILKLEM 2,5MM² 1/2	WM ZDU 2,5/3AN
x5	1	200615	RAILKLEM CODERING GENUMMERD	WM DEKAFIX 5
x5	2	202158	RAILKLEM EINDSTEUN PHOENIX	PHOENIX CLIPFIX 35
x5	2	201441	VEERDRUKRAILKLEM 2,5MM² 1/2 AARDE	WM ZPE 2,5/3AN
x5	2	200610	VEERDRUKRAILKLEM 2,5MM² 1/2 SLUITPL	WM ZAP/TW2

BODEMAANDRIJVING RECHTS SB451..1251 (E5961011)

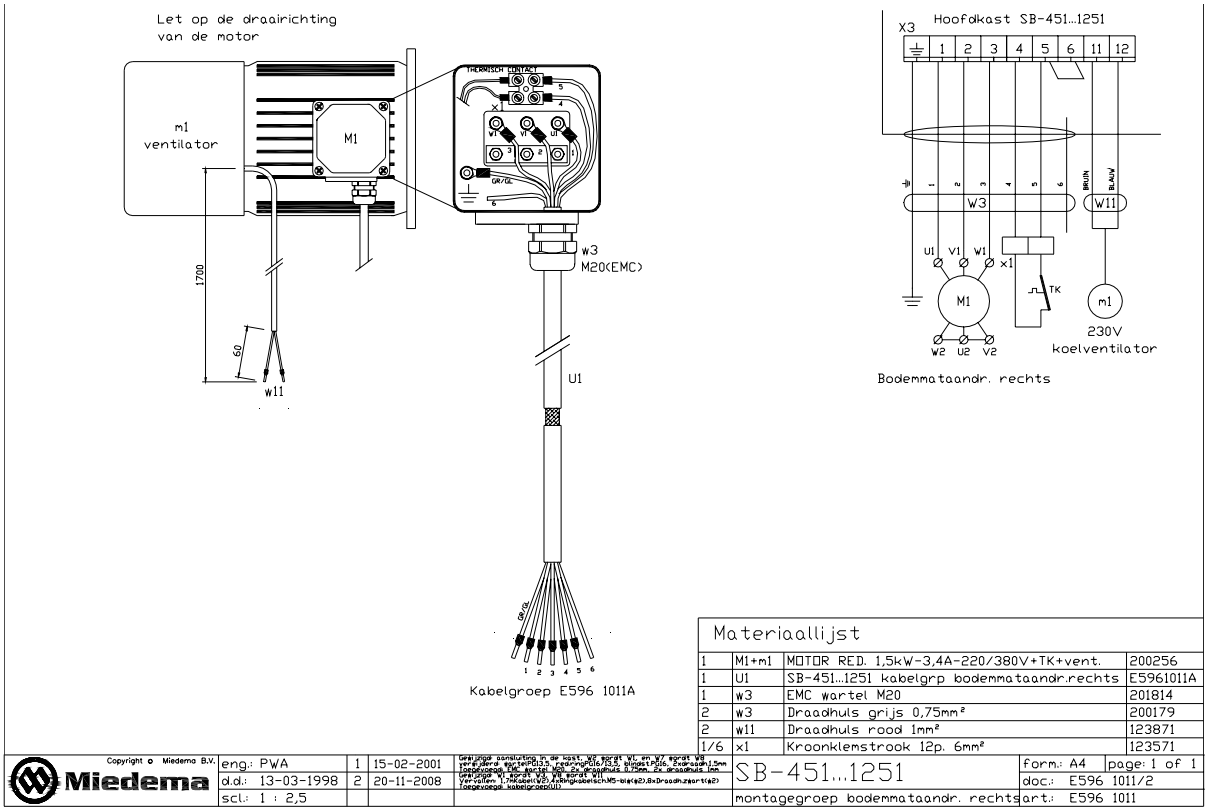

BODEMAANDRIJVING LINKS SB451..1251 (E5961012/1)

Zoals E5961011, maar kabellengte is 4.5 meter i.p.v. 1.7 meter.

STEKER BANDAANDRIJVING (E7000110/2)

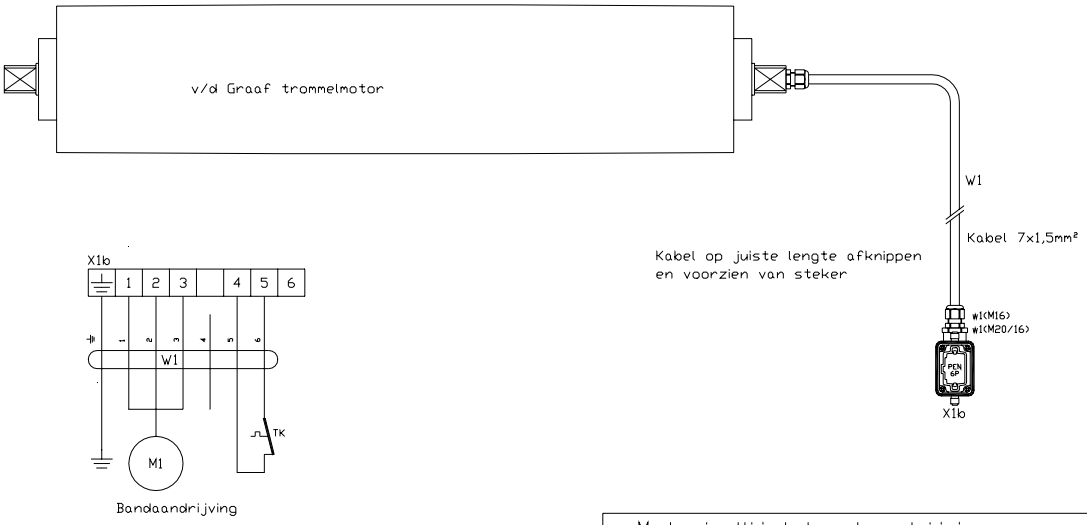

Materiaallijst bandaandrijving			
1	w1	Wurgwartel M16 zwart	201799
1	w1	red.ring M20/16 zwart	201874
6	w1	Draadhuls zwart 1,5mm²	123874
1	X1b	Stekerh. haaks 6p. Contact H-B 6 Ts-RO M20	124292
1	x1b	Binn.werk pen 6p. Contact H-BE 6 SS	124304

PPB BANDAANDRIJVING MET SCHAKELAAR (E7000124/3)

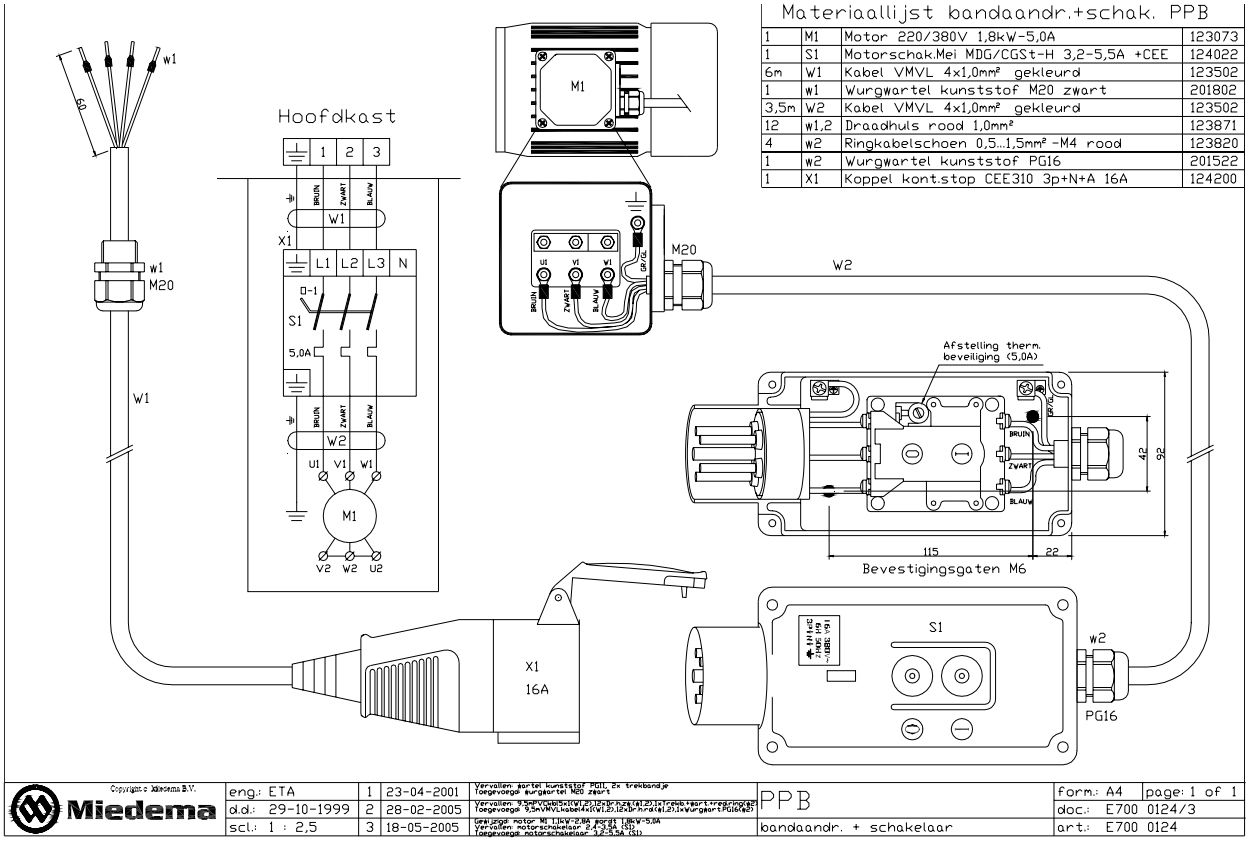

RZR AANDRIJVING MET SCHAKELAAR (E7000126/1)

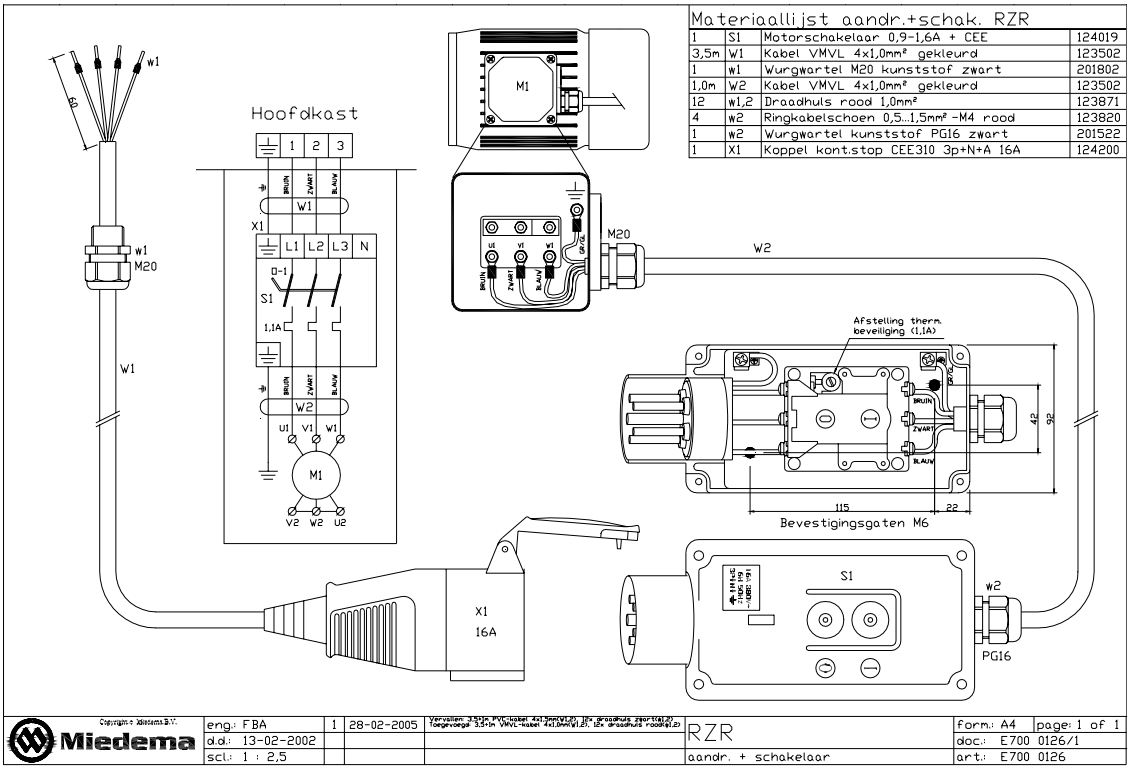

AANSLUITING TAB/VAB MET TWEE MOTOREN (E7000127/1)

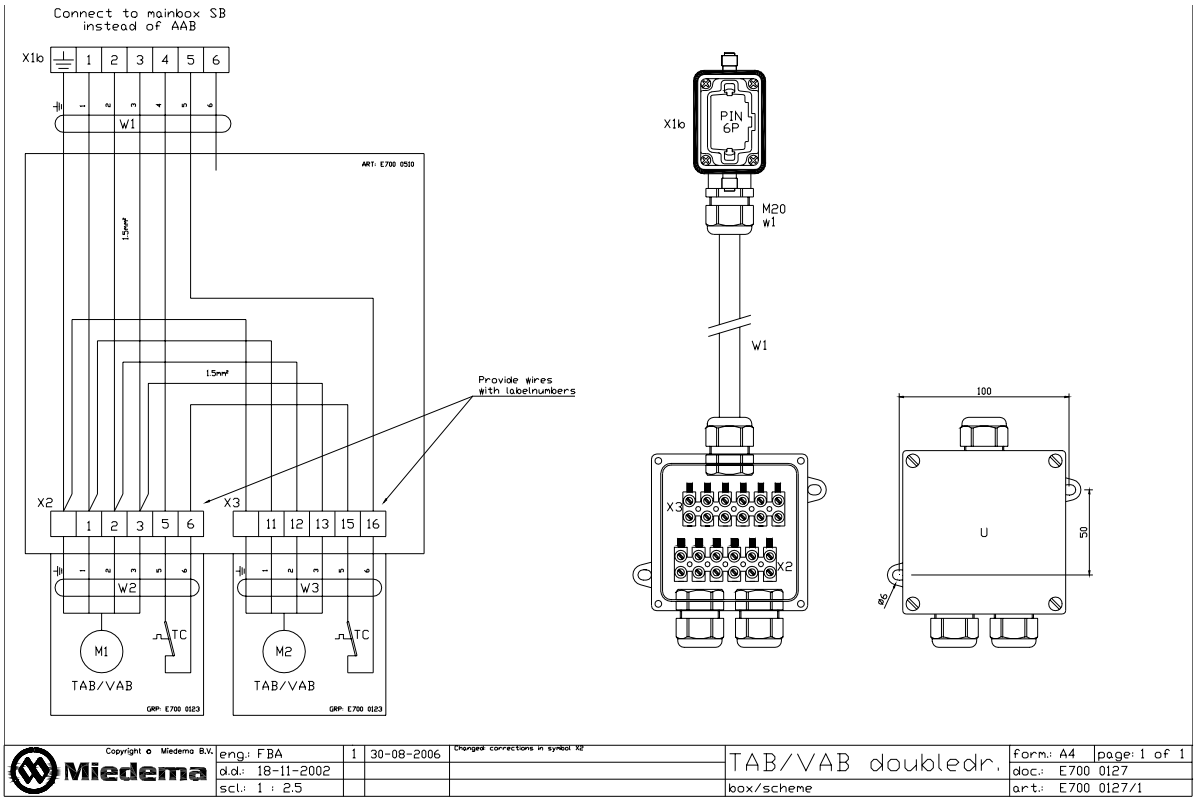

Item	Qty	Part No	Description	Description2 / length
U	1	E7000510	DUBBELE WSU AANSLUITDOOS	AANSLUITDOOS +3 WARTELS
w	2	201463	ADERNUMMER 3; DIKTE 1,5-2,5MM² ORANJE	
w	2	201462	ADERNUMMER 2; DIKTE 1,5-2,5MM² ROOD	
w	7	201461	ADERNUMMER 1; DIKTE 1,5-2,5MM² BRUIN	
w	2	201466	ADERNUMMER 6; DIKTE 1,5-2,5MM² BLAUW	
w	2	201465	ADERNUMMER 5; DIKTE 1,5-2,5MM² GROEN	
w	15	123874	DRAADHULS 1,5MM² ZWART	
w	4	200182	DRAADHULS TWIN 1,5MM² ZWART	
w1	1	201802	WURGWARTEL M20 KUNSTSTOF ZWART 7-13MM	
W1	6	123536	KABEL PVC 7×1,5MM² GENUMM.	RHEYFLEX-Y
x1b	1	124304	BINN.WERK PEN 6P	CONTACT H-BE6SS
X1b	1	124292	STEKERHUIS HAAKS 6P	CONTACT H-B 6 TS M20
X2,3	1	123571	KROONKLEMSTROOK 6MM² 12P	

SZR MOTOR (E7001610)

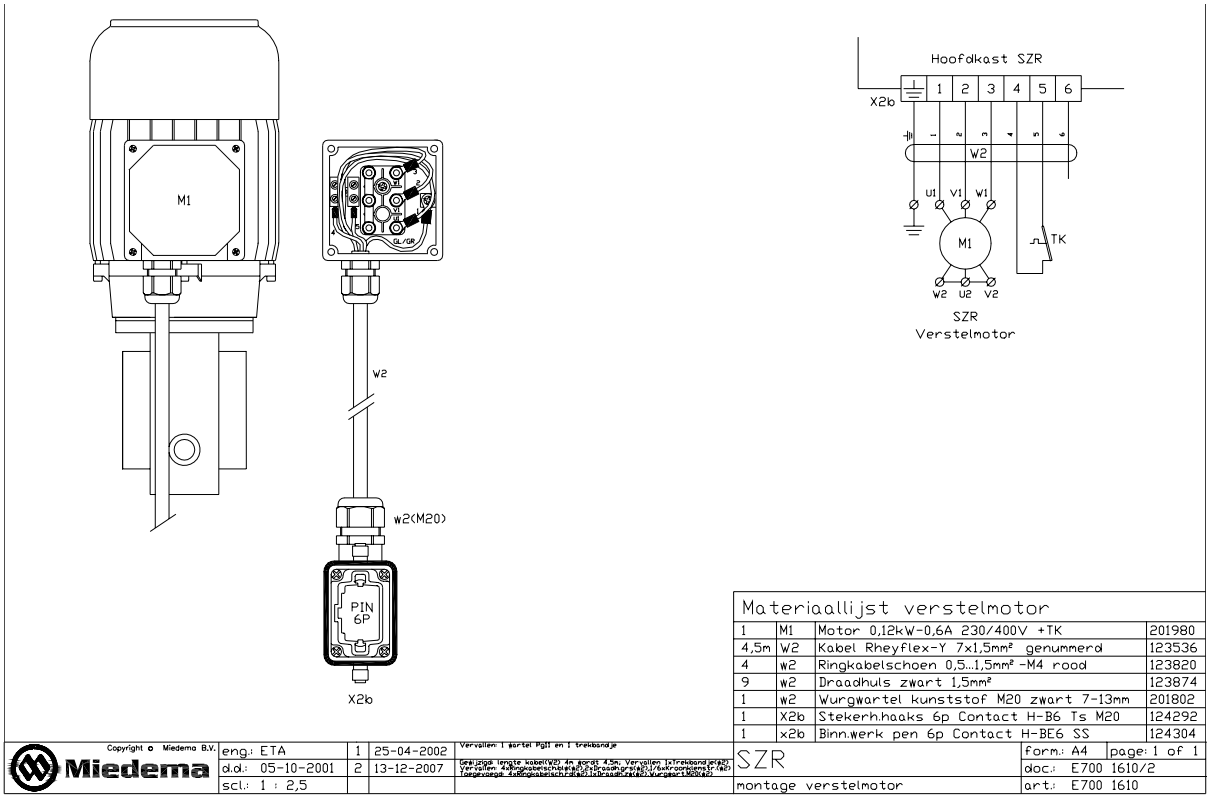

Materiaallijst verstelmotor

1	M1	Motor 0,12kW-0,6A 230/400V +TK	201980
4,5m	W2	Kabel Rheyflex-Y 7x1,5mm² genummerd	123536
4	w2	Ringkabelschoen 0,5...1,5mm² -M4 rood	123820
9	w2	Draadhuls zwart 1,5mm²	123874
1	w2	Wurgwartel kunststof M20 zwart 7-13mm	201802
1	X2b	Stekerh.haaks 6p Contact H-B6 Ts M20	124292
1	x2b	Binn.werk pen 6p Contact H-BE6 SS	124304

Copyright © Miedema B.V.
Miedema

eng.: ETA	1	25-04-2002	Vervallen: 1 spartel PG11 en 1 trekbandje	
d.d.: 05-10-2001	2	13-12-2007	Gewijzigde lengte kabel(W2) 4m gevrd 4,5m. Vervallen 1x trekband,1x spartel. Vervallen 4x Ringkabelschoen 6,0-6,5mm gr.st.M3,1/4x kroonsleens 1,5-4D toegevoegde 4x Ringkabelschoen 0,5-1,5mm² M4 rood. Wurgwart M20 zwart	
scl.: 1 : 2,5				

SZR

montage verstelmotor

form.: A4 page: 1 of 1

doc.: E700 1610/2

art.: E700 1610

SENSOREN SZR BOVEN/ONDER (E7001612/0)

Materiaallijst elektr. aansluiting

2	El1,2	Ben. schak. OMRON E2F-C10-MF1-E1	201774
2	el1,2	Beugel tbv 201774, OMRON ZBSK-0201	201775

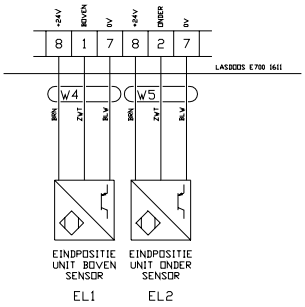

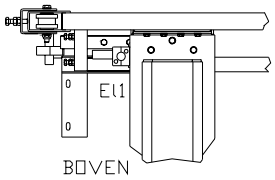

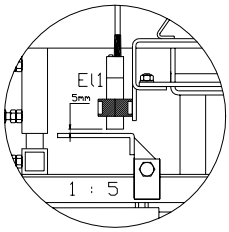

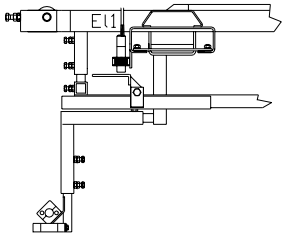

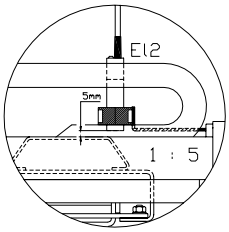

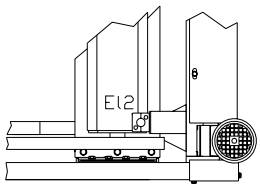

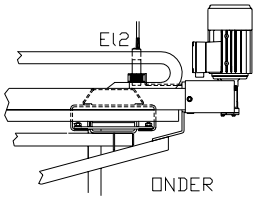

Miedema	get: ETA			SZR	form.: A4	
Copyright © Miedema B.V.	d.d. 05-10-2001				doc.: E700 1612/0	
	sch. 1 : 10 (5)			Montage EL1 & EL2	art.: E700 1612	

SENSOREN SZR LINKS/RECHTS (E7001613/0)

0 1 2 3 4 5 6 7 8 9 10 1 2 3 4 5 6 7 8 9

Materiaallijst elektr. aansluiting

2	El3,4	Ben. schak. OMRON E2F-C10-MF1-E1	201774
2	el3,4	Beugel tbv 201774, OMRON ZBSK-0201	201775

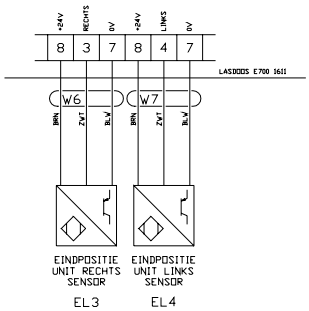

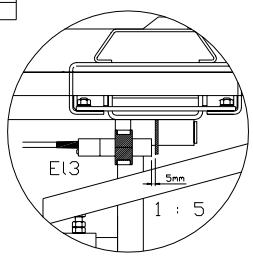

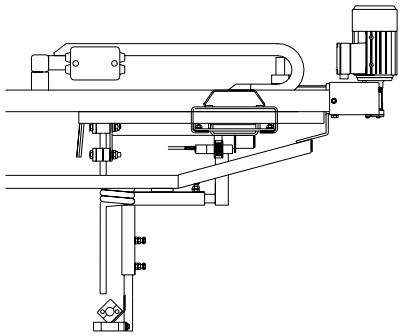

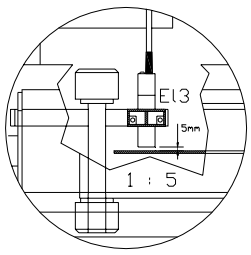

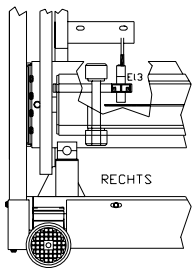

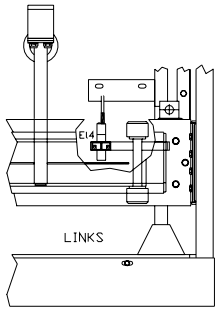

Miedema	get: ETA			SZR	form.: A4	
Copyright © Miedema B.V.	d.d. 05-10-2001				doc.: E700 1613/0	
	sch. 1 : 10 (5)			Montage EL3 & EL4	art.: E700 1613	

SENSOR POSITIE SZR (E7001614/0)

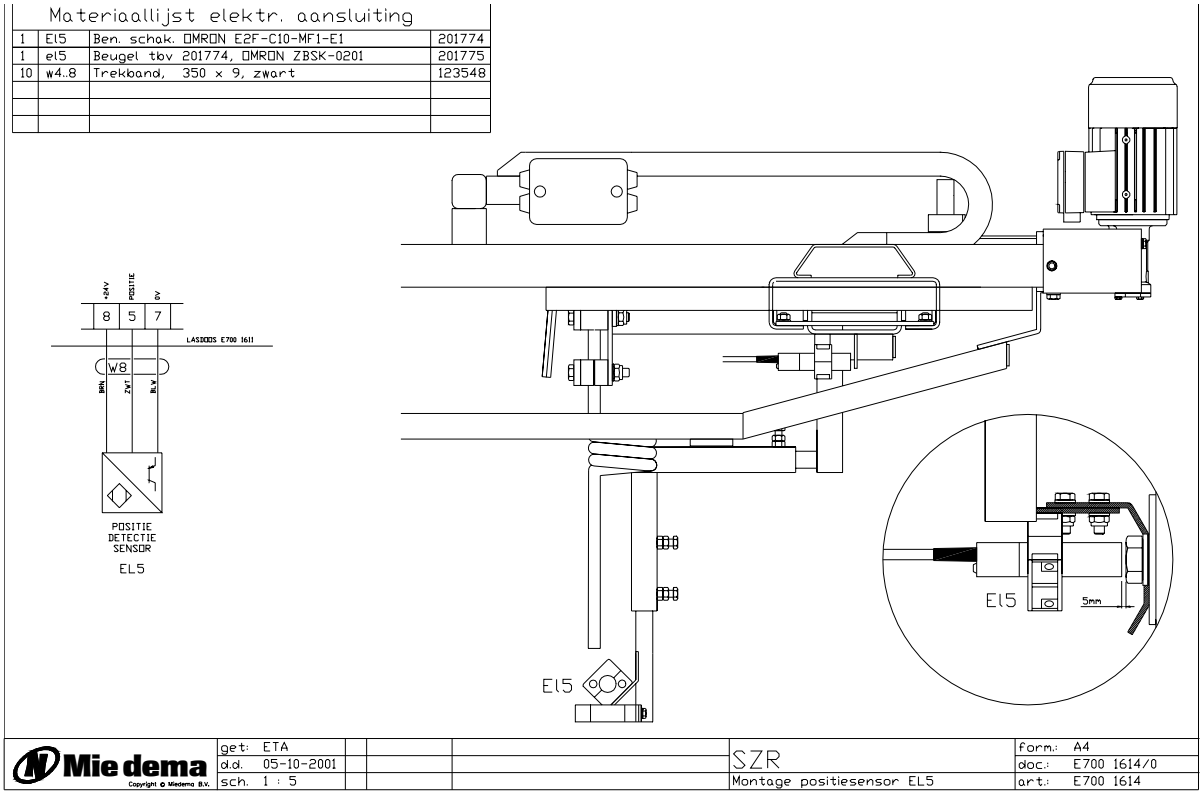

Materiaallijst elektr. aansluiting

1	El5	Ben. schak. OMRON E2F-C10-MF1-E1	201774
1	el5	Beugel tbv 201774, OMRON ZBSK-0201	201775
10	w4..8	Trekband, 350 x 9, zwart	123548

Miedema Copyright © Miedema B.V.	get: ETA				SZR	form.: A4
	d.d. 05-10-2001					doc.: E700 1614/0
	sch. 1 : 5				Montage positiesensor EL5	art.: E700 1614

SCHAKELKAST MET VARIATOR (FREQUENTIEREGELAAR) VOOR RZ/SZ/SU (E7003201)

Aparte schakelkast, wordt aangesloten op de RZ/SZ stekker van de hoofdkast en op een permanente voeding in de hoofdkast

SZR AANSLUITDOOS (E7004111)

Materiaallijst aansluitdoos sensoren			
4m	W3	Kabel Rheyflex-Y 7x1,5mm² genummerd	123536
1	W3	Wurgwartel M20 kunststof zwart 7-13mm	201802
16	W	Vlakstekerhuls 6,3x0,8mm, geïsoleerd, rood	200516
4	W	Trekband 191x3,6mm	123557
1	X3b	Stekerh.haaks 6p Contact H-B6 Ts M20	124292
1	x3b	Binn.werk bus 6p Contact H-BE6 BS	124302
1	X4	Aansluitdoos AK-198	123466

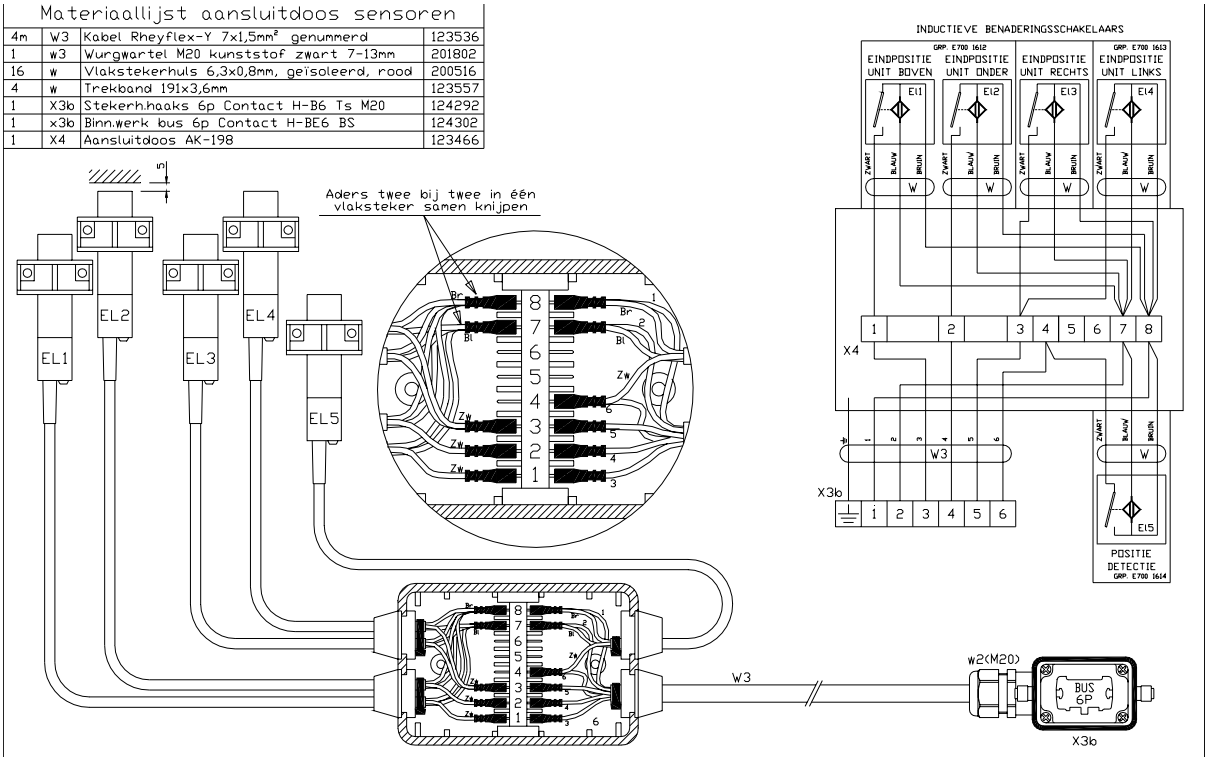

Copyright © Miedema B.V. Miedema	eng.: PWA	1	26-06-2006	Gewijzigde kabellengte W3 met 30cm verlengd	SZR	form.: A4 page: 1 of 1
	d.d.: 08-12-2005	2	13-12-2007	Gewijzigde lengte kabel (W3) van 2,9m naar 4m		doc.: E700 4111/2
	scl.: 1 : 2,5				Montage aansluitdoos sensoren	art.: E700 4111

INDEX

A

AANDRIJFROL 43, 44
AANDRIJVING RZ/SU 105
AANDRIJVING SB LINKS 43
AANDRIJVING SB RECHTS 41
AANHAALMOMENTEN 28
AANSLUITDOOS BOX SB-CONTROL 123
AANSLUITEN EN GEBRUIK 17
AANSPRAKELIJKHEID 13
AFSCHERMING SZR 119
AFSTANDSBEDIENING 21
AFSTANDSBEDIENING 135
AFVOERBANDJES 23

B

BANDVERSMALLER 112
BASISMACHINE 60
BEDRIJFSKLAAR MAKEN 14
BODEMFRAME 62, 63

C

CANBUS KABEL 124
CONTROLE 37

D

DOSEERHASPEL 73
DWARSGELEIDING SZR 108

E

EINDSCHAKELAAR 136
EINDSCHAKELAARS 64
EINDSCHRAPER 91
EINDSCHRAPER SU240 35/55 101
EINDSCHRAPER SU240 40/60 102
ELEKTRISCH SCHEMA SB 125
ELEKTRISCH SCHEMA SU 137
ELEKTROMOTOREN 9
EXTRA ELEKTRISCHE AANSLUITINGEN ... 22

F

FOTOCEL 134
FRAME 6R 114
FRAME 8R 106
FRAME LINKS RZ/SZ/SU/VZ 91
FRAME LINKS VOOR 8R 97
FRAME RECHTS RZ/SZ/SU/VZ 90
FRAME RECHTS VOOR 8R 98
FRAME TAB 35/75 79

G

GARANTIE 13
GEBRUIK 17
GRONDZEEF 23

H

HASPELAANDRIJVING 121
HOOGTEVERSTELLING 42
HORIZONTALE VERSTELWAGEN 59
HYCON52 ..... 39, 40

K

KEERAS 44
KEERSCHOT TAB 75
KETTINGEN ROLLENZEEF 28
KETTINGSMERING 72
KETTINGWIEL 16/14 89
KETTINGWIEL 16/16 89
KOELVENTILATOR 26

L

LED'S 18
LOSBODEM 22
LOSBODEMKETTINGEN 27

M

MEENEMER BODEMMAT 56
MOTOR RZ/SZ 121, 122

O

OLIEDRUPPELAAR 25
OMKEERROL 77, 111
ONDERDELEN 29
ONDERHOUD 26, 35
OVEREENKOMSTIGHEIDSVERKLARING 6
OVERGANGSSTERROL 240 SZ-SU 103

P

PLAKSCHEMA 70
PPB 14, 40, 104, 105
PPB AANDRIJFROL 106
PPB BANDAANDRIJVING 139
PRESENTEERBAND 110, 133
PRESENTEERBAND MOTOR 123

R

REINIGING VAN UITEINDEN 34
ROLLENREINIGER 46
RZ 240-6 86
RZR AANDRIJVING 140
RZR-240 46

S

SB-1151 60
SB-CONTROL 30
SB-CONTROL, MONTAGE 57
SCHAKELKAST 133
SCHAKELKAST SB 130
SCHAKELKAST SU 137, 138
SCHARNIERBUS LINKS 88
SCHARNIERBUS RECHTS 88
SCHARNIERZIJDE 6R LINKS 49
SCHARNIERZIJDE 6R RECHTS 48
SCHARNIERZIJDE LINKS 8R 53

SCHARNIERZIJDE RECHTS 8R 52
SCHEMA SB 125
SCHOONMAAK UNIT 120
SCHRAPER 'RZ' 51
SCHRAPER 240 35/55 102
SCHRAPER 240 40/60 102
SCHRAPER EINDROL RZ/SZ 51
SCHRAPER RZ 240 92
SCHRAPER VAB/TAB 78, 85
SCHRAPERS SPIRAALROL 56
SCHRAPERS 26
SENSOR POSITIE SZR 143
SENSOREN SZR 142
SOFTWARE LED 32
SORTEERROL 240 / 35-55 55
SORTEERROL 240 / 40-60 55
SPANLAGER 41
SPIRAALROL 50
SPIRAALROL MET VULBUIS 54
STARTCONTROL 21
STEKER BANDAANDRIJVING 139
STERRENZEEF 103
STERROL 106
STICKERS 7
STORINGEN 36
STORTSCHOT 22, 61, 70
SU 24, 27
SU240 8R 35/55 96
SU240 8R 40/60 96
SU240-6/35-55 95
SU240-6/40-60 96
SU-FRAME 240-6 66
SU-FRAME 240-8 68
SZ 240-6 87
SZ 240-8 94
SZR 132
SZR 6R 113
SZR 8R 109
SZR MOTOR 141
SZR, EXTRA KAR 56

T

TAB 31/75 ..... 78, 80
TAB 35/75 ..... 79, 81
TAB 35/95 ..... 117, 118
TAB/VAB MET TWEE MOTOREN 140
TECHNISCHE GEGEVENS 8
TRANSPORT 25
TRANSPORTBANDEN 26
TREKBOOM 24, 71
TUSSENSCHRAPER 240 35/55 102
TUSSENSCHRAPER 240 40/60 103
TWEEDE RZ/SZ MOTOR 133

U

UITGAANDE VOEDING 133
US - SENSOREN 124

V

VAB 31/50 85
VAB 31/75 ..... 75, 76
VAB 31/95 83
VAB 35/75 77
VAB 35/95 84
VARIABEL INSTORTSCHOT 24
VARIABELE SNELHEID RZ 101
VEILIGHEIDSVOORSCHRIFTEN 12
VERLENGSET 8R RZR 116
VINGERZEEF 99
VOEDINGSKABEL 134
VOORSORTEERDER 27
VOORSORTEERDER 24
VZ11 99

W

WERKWIJZE 35

Z

ZEKERINGSAUTOMAAT 19
ZIJAFDICHTING TAB 82
ZIJSCHOT 58, 59
ZIJSCHOT MET RUBBER 65
ZIJSCHOTTEN 60
ZIJSCHOTTEN SMAL 71