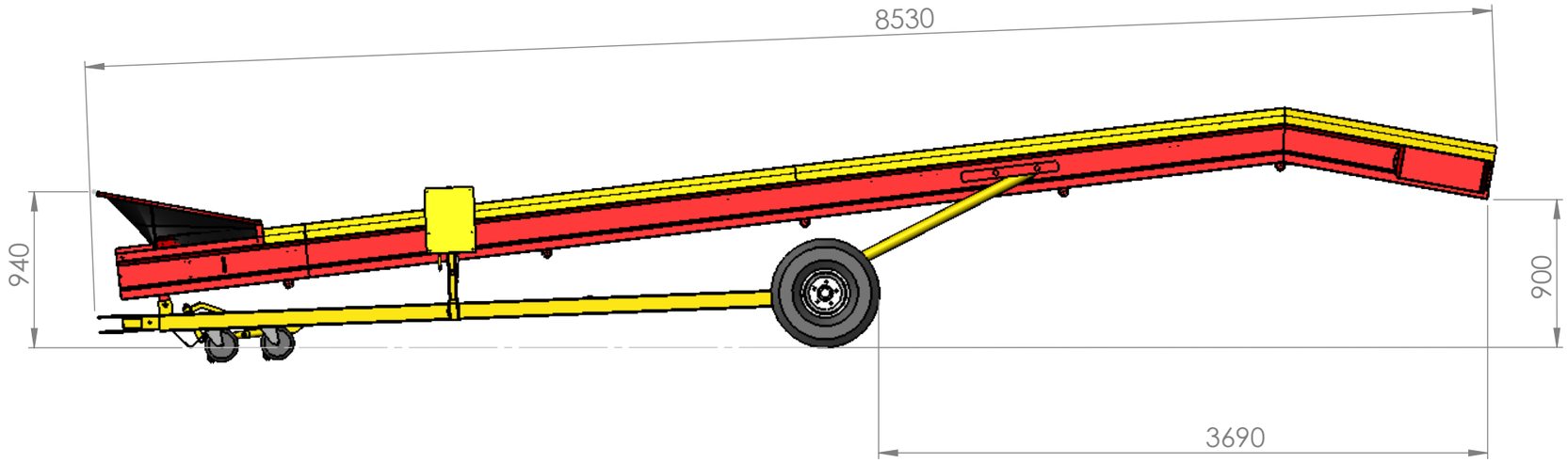

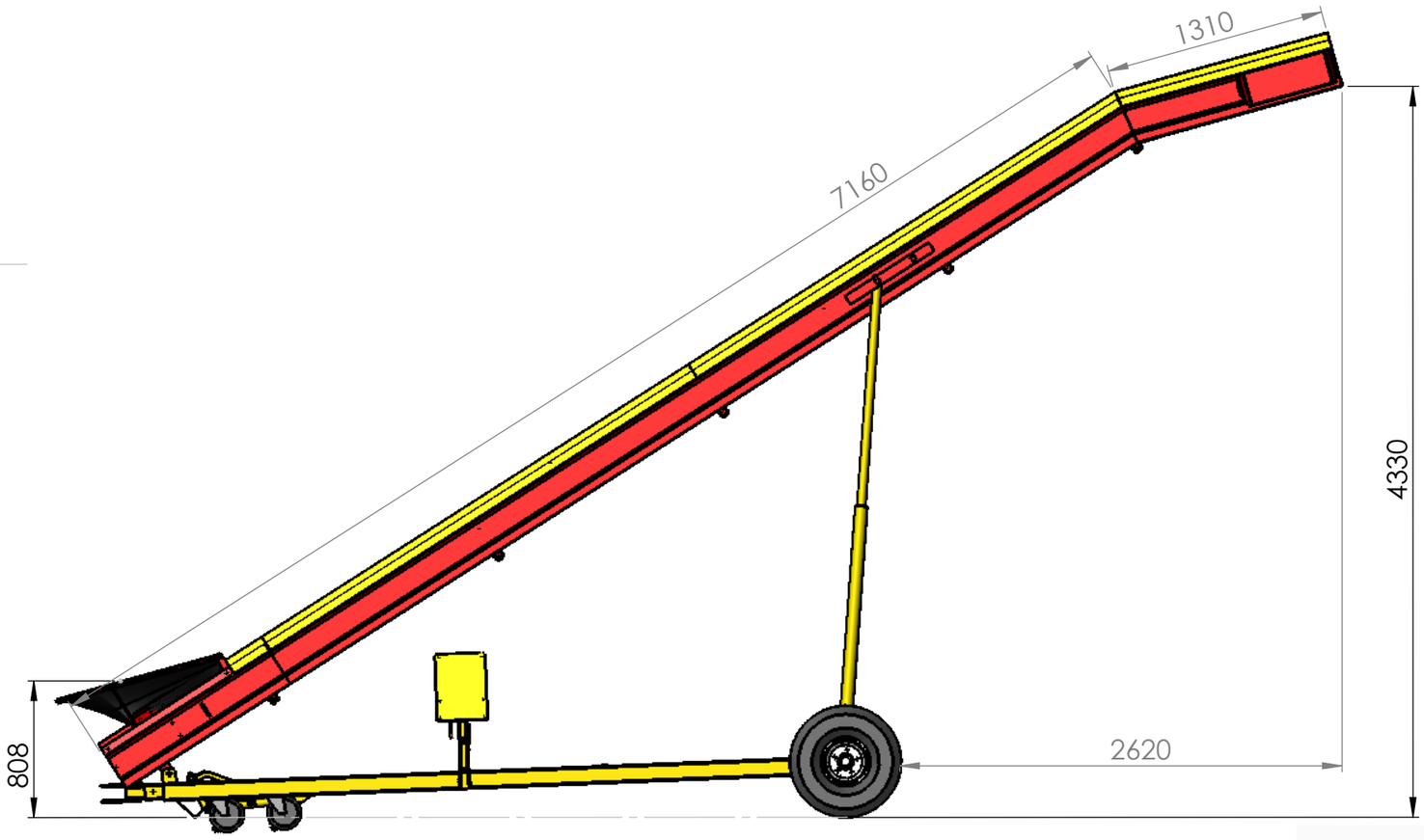

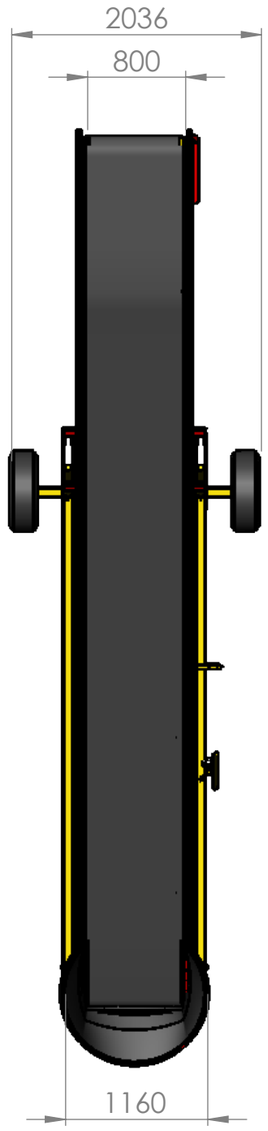

VAN TRIER
FÖRDERTECHNIK