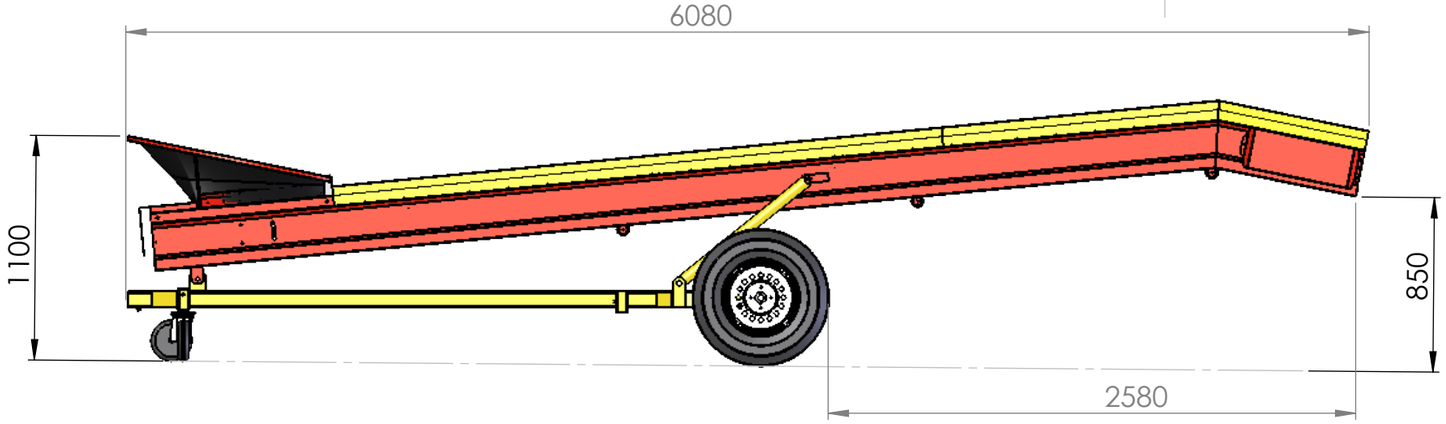

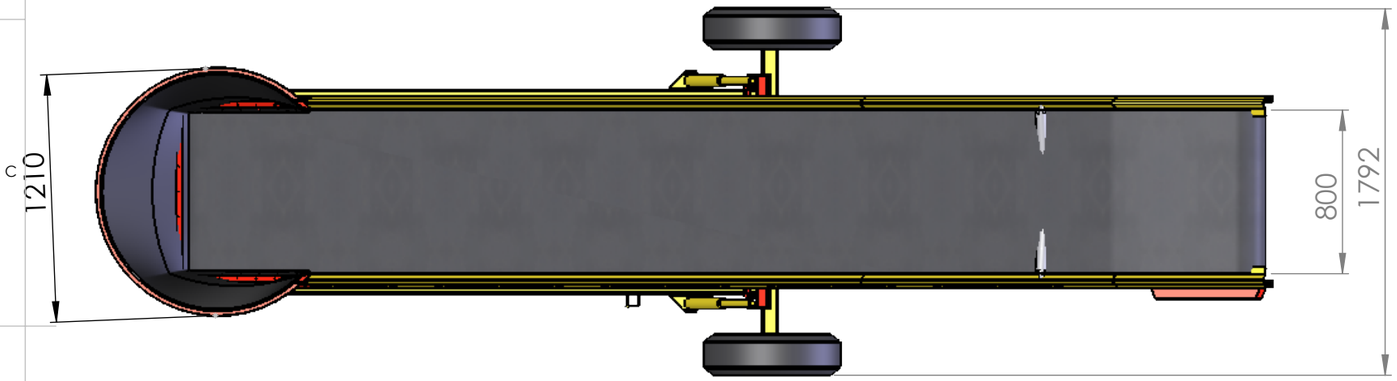

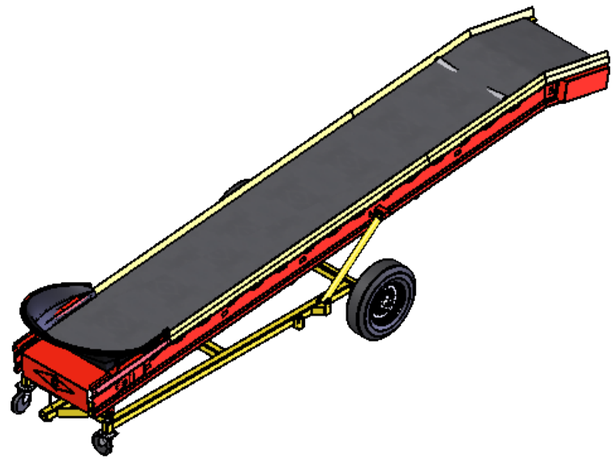

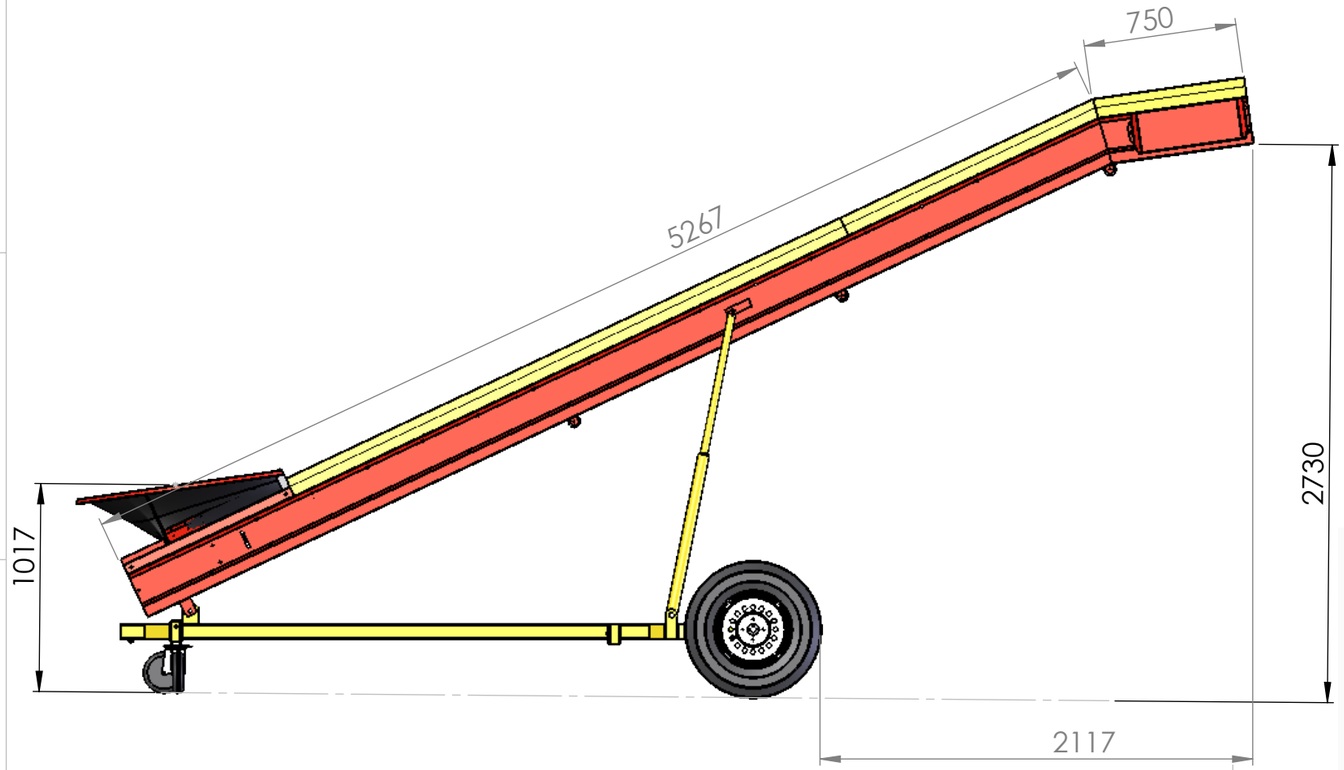

VAN TRIER
FÖRDERTECHNIK