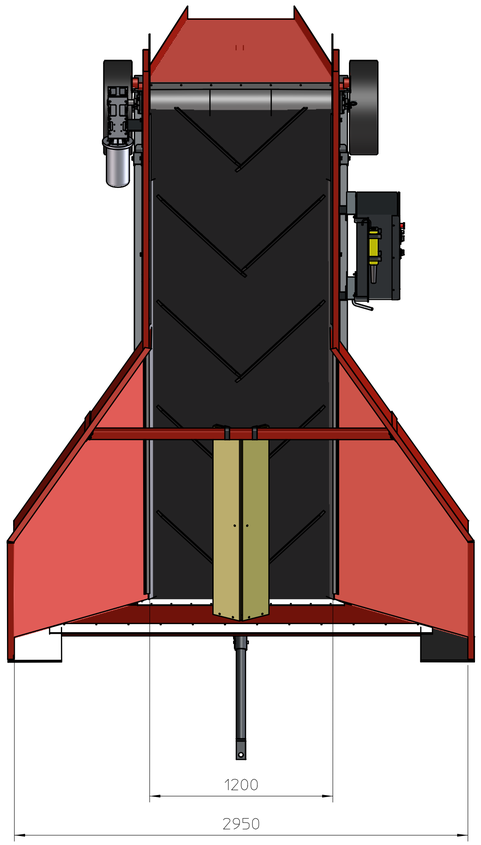

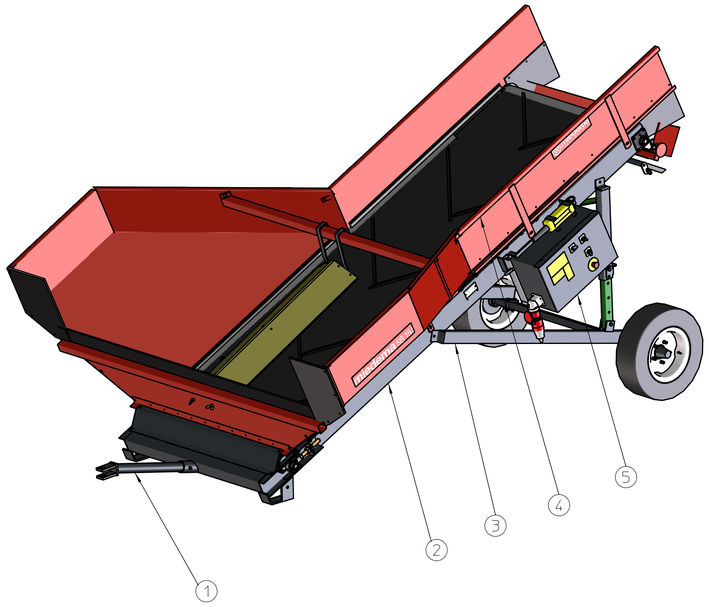

1	Drawbar SB
2	Basic SB 151
3	Undercarriage frame SB 151
4	Side boards SB 151
5	Control Box

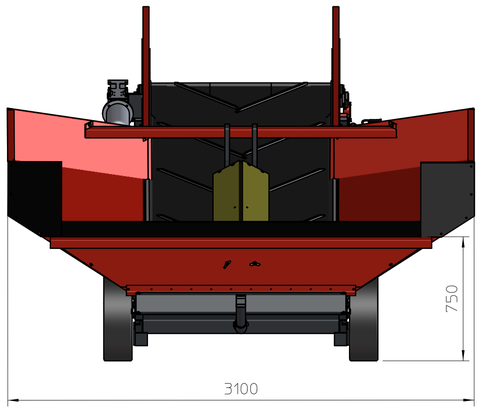

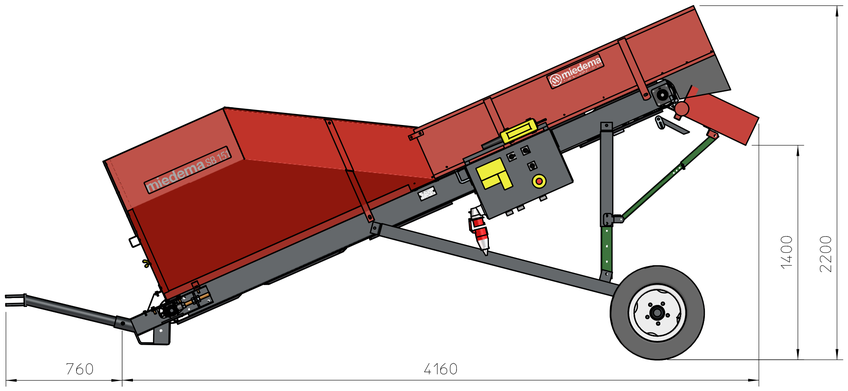

Specifications SB 151	
Greatest width	310 cm
Height	220 cm
Entry width	295 cm
Discharge bottom width	120 cm
Discharge bottom length	350 cm
Discharge bottom speed	0,1-4,6 m/min
Voltage	380-420VAC / 50Hz / 3~
Empty weight	1000 kg
Tyre size	185 * 14
standard	
start control	
Otional	
Variable input board	
SB-Control	

miedema FARM MACHINERY FOR LIFE

Benaming: Startbunker SB 151 trechter
Tech.omschr.: Maatschets
Alg. ruwheid 3.2
Lastoleranties ISO 13920 BF
Alg. toleranties ISO 2768-mK
Opp. ruwheid ISO 1302
Mat.: ( )
Laatste wijziging:
Opp. beh.:
Status: work
Am. proj.:
Get.: STR
Gecontr.:
Wijz.datum: 16/07/2015
Startdatum: 16/07/2015
Formaat: A1
Tek.nr.: SB 151
Versiennr: 1
Schaal: 1:20
Gewicht:

Miedema SB-Baureihe
SB 151

Sturzbunker

Soil Cultivation | Planting | Harvesting | Grading | Storage

miedema
FARM MACHINERY FOR LIFE

14-07-2016 CPT

Miedema SB Sturzbunker

- Highlights
- Allgemeine Daten
- Maßzeichnungen
- Basisausführung
- Reinigungseinheiten
- Förderbänder
- Elektrik und Bedienung
- Optionen

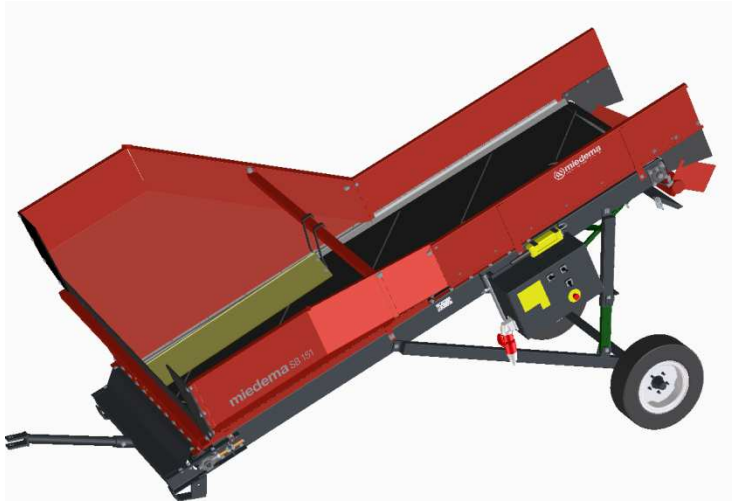

miedema
FARM MACHINERY FOR LIFE

Highlights

Alleinstellungsmerkmale

- Hohe Kapazität, 20-60 Tonnen/Stunde
- Produktschonend, geringe Fallhöhe
- Kein Verschütten von Produkt oder Erde
- Niedriger Energieverbrauch
- Einfache Bedienung
- Geringe Wartungskosten

miedema
FARM MACHINERY FOR LIFE

Allgemeine Daten

	Einheit	SB 151
Sturzbunker		
Maximale Breite (ohne Abführbänder)	cm	311
Höhe (abhängig von Optionen)	cm	270 - 370
Einfahrbreite	cm	295
Breite Rollboden	cm	120
Länge Rollboden	cm	350
Geschwindigkeit Rollboden	m/min	0,2 - 8,2
Maximale Fahrgeschwindigkeit	km/h	6

Allgemeine Daten

Antrieb Rollboden*		**SB 151**
Spannung	Volt	380 - 420
Frequenz (Spannung)	Hz	50
Leistungsaufnahme	kW	0,75
Stromverbrauch max.	A	2,0
Stromverbrauch Normalbetrieb	A	1,4
Schutzart	IP	54
Reinigungseinheit		
Anzahl der Rollen	Stück	6 oder 8
Reinigungsbreite	cm	120
Abstand zwischen Rollen	mm	3 - 55
Abstand zwischen Rollen bei Einsatz von Smart Pin	mm	3 - 40

*Für andere Spannungen bietet Miedema Trafos zur Erzeugung von 400 Volt an, siehe Webkonfigurator und das Kapitel „Elektrik und Bedienung“

Allgemeine Daten

Motor Kettenantrieb*		
Spannung	Volt	380 - 420
Frequenz (Spannung)	Hz	50
Leistungsaufnahme	kW	1,1 / 0,8
Stromverbrauch max.	A	3,0 / 2,2 pro Motor
Stromverbrauch Normalbetrieb	A	2,0 / 1,5 pro Motor
Schutzart	IP	54
2 Drehzahlen	U/min	140 / 70

*Für andere Spannungen bietet Miedema Trafos zur Erzeugung von 400 Volt an, siehe Webkonfigurator und das Kapitel „Elektrik und Bedienung“

Allgemeine Daten

Flache Förderbänder (VAB)		6-Rollen-Einheit	8-Rollen-Einheit
Längenvarianten	cm	250/290/330	
Breitenvarianten	cm	75	95
Abgabehöhe	cm	105	
Feste Geschwindigkeit	m/min	38	
Antrieb*			
Spannung	Volt	380 - 420	
Frequenz	Hz	50	
Leistungsaufnahme	kW	0,55	
Stromverbrauch max.	A	1,6	
Stromverbrauch im Betrieb	A	1 - 1,6	
Schutzart	IP	65	

*Für andere Spannungen bietet Miedema Trafos zur Erzeugung von 400 Volt an, siehe Webkonfigurator und das Kapitel „Elektrik und Bedienung“

miedema
FARM MACHINERY FOR LIFE

Allgemeine Daten

Mulden-Förderband (TAB)		
Längenvarianten	cm	250/290/330
Breitenvarianten	cm	75
Abgabehöhe	cm	105
Feste Geschwindigkeit	m/min	39
Antrieb*		
Spannung	Volt	380 - 420
Frequenz	Hz	50
Leistungsaufnahme	kW	0,55
Stromverbrauch max.	A	1,6
Stromverbrauch im Betrieb	A	1 - 1,6
Schutzart	IP	65

*Für andere Spannungen bietet Miedema Trafos zur Erzeugung von 400 Volt an, siehe Webkonfigurator und das Kapitel „Elektrik und Bedienung“

miedema
FARM MACHINERY FOR LIFE

Allgemeine Daten

Basisausführung (inklusive Pflichtauswahl)

- Zugdeichsel
- Führungsgummis an Bunkerseiten
- Verteiler über Rollboden
- Variable Rollbodengeschwindigkeit
- PVC-Rollbodengurt mit V-Profil
- Variabler Steigwinkel Reinigungsrollen
- Variabler Abstand zwischen Reinigungsrollen
- Flaches Erdabführband
- Fernbedienung (Kabel)
- Start-Control

miedema
FARM MACHINERY FOR LIFE

Maßzeichnungen SB 151

SB 151 Auslauftrichter

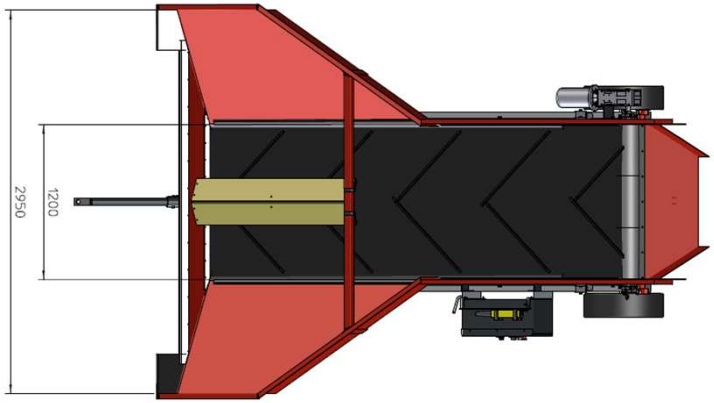

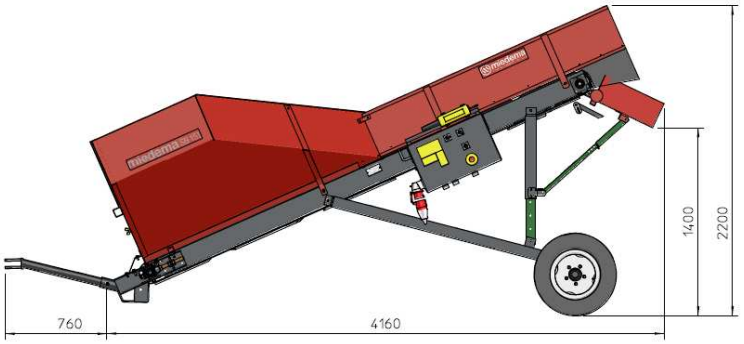

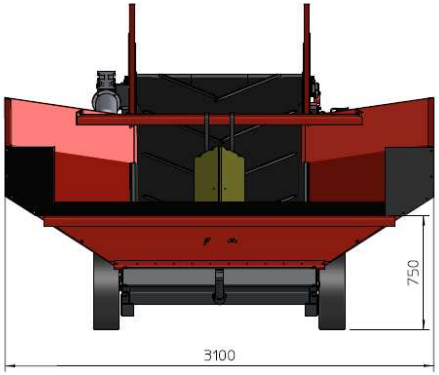

miedema
FARM MACHINERY FOR LIFE

Maßzeichnungen SB 151

SB 151 SZ6

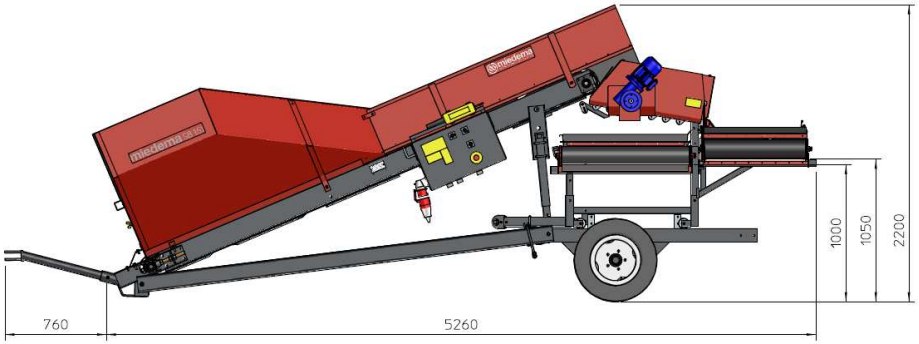

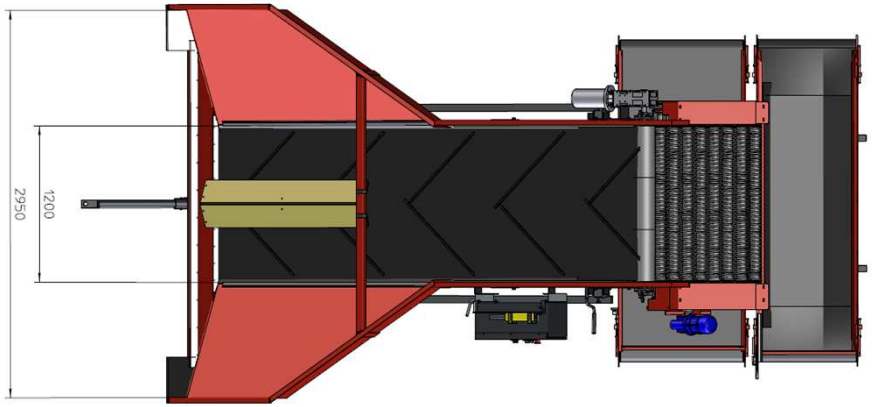

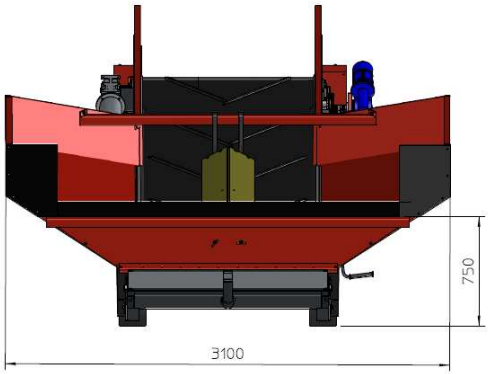

miedema
FARM MACHINERY FOR LIFE

Maßzeichnungen SB 151

SB 151 SZ8 SU6 mit Auslauftrichter

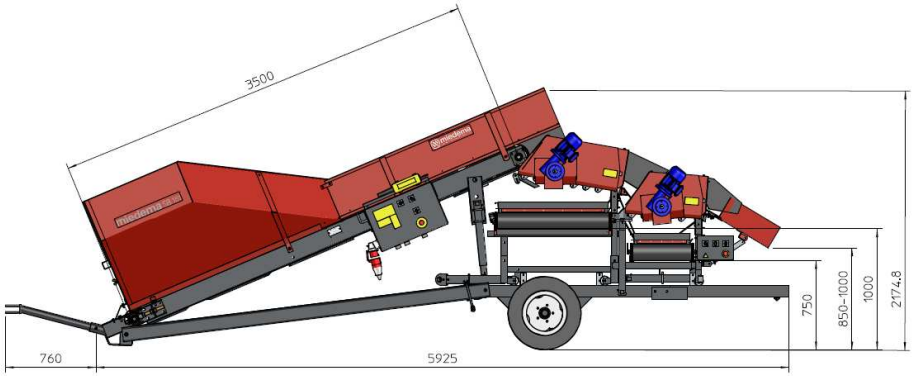

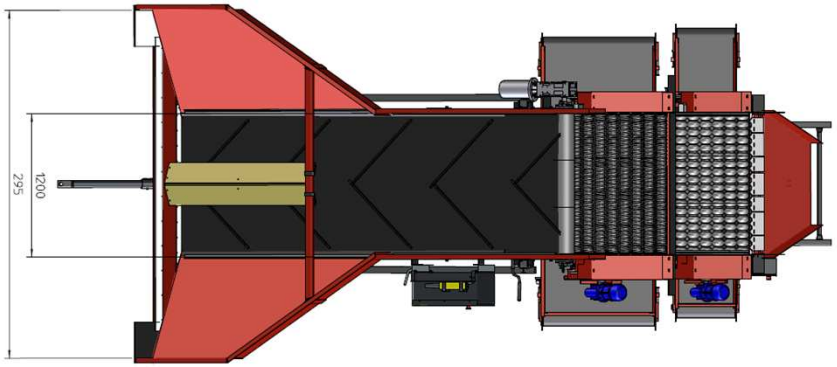

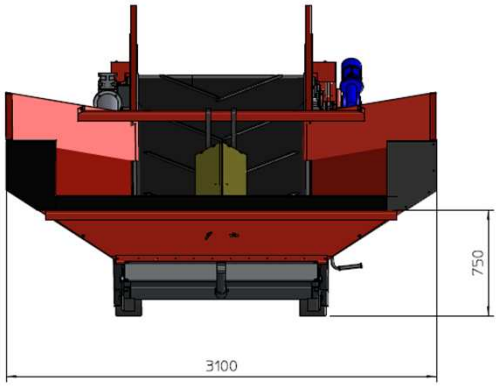

miedema
FARM MACHINERY FOR LIFE

Basisausführung

Fahrgestell

- Einfach und robust
- Reifen: 184 R14
- Heber im Fall einer Reinigungseinheit (zur Verstellung der Rollensteigung)
- Mechanisches Einstellung der Abgabehöhe im Falle eines Auslauftrichters direkt hinter dem Rollboden

miedema
FARM MACHINERY FOR LIFE

Basisausführung

Zugdeichsel

- Robust, einfach montierbar
- Zum Anschluss an den Dreipunkt des Schleppers geeignet

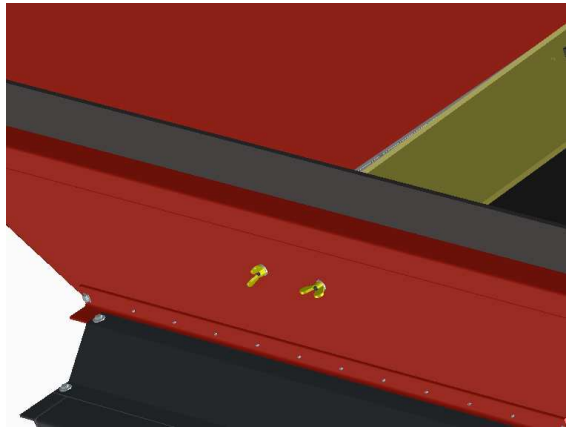

Gummi Einschüttseite

- Über die gesamte Breite der Einschüttseite

miedema
FARM MACHINERY FOR LIFE

Basisausführung

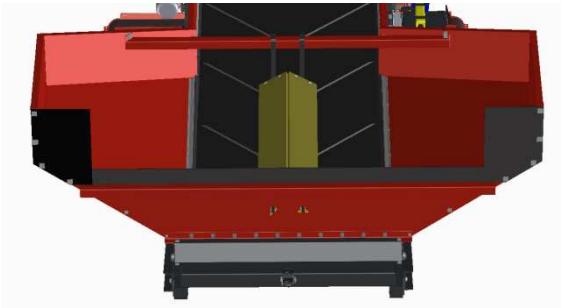

Einschüttseite

- Einfahrbreite: 295 cm
- Maximale Maschinenbreite 305 cm (ohne Förderbänder)
- Robuste seitliche Führungsgummis gegen Verschütten

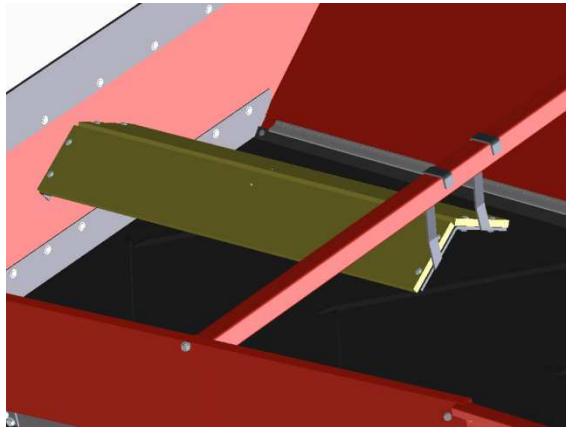

Verteiler

- Nimmt unmittelbaren Druck vom Rollboden
- Gummibeschichtet für minimale Produktbeschädigung

miedema
FARM MACHINERY FOR LIFE

Basisausführung

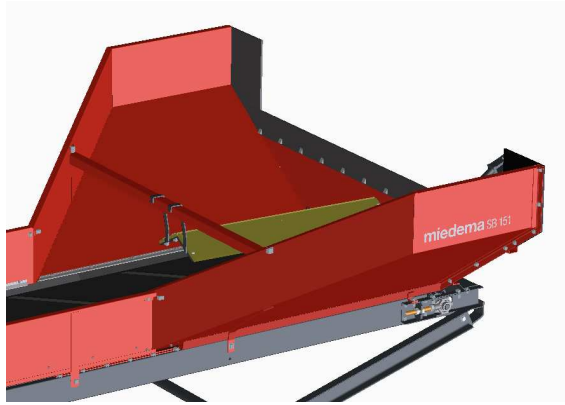

Bunkerseiten

- Trichterförmig
- Querrohr bietet zusätzliche Versteifung

miedema
FARM MACHINERY FOR LIFE

Basisausführung

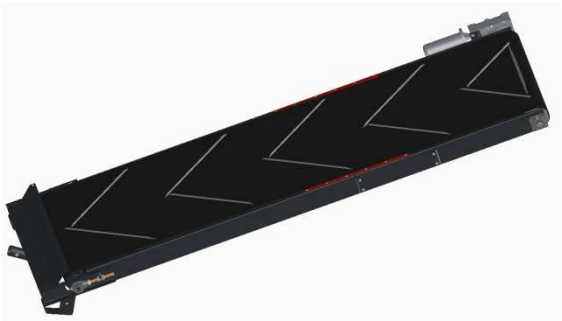

Rahmen des Rollbodens

- PVC-Gurt mit V-Profil für den Produkttransport
- Antriebstrommel mit spezieller Oberfläche für Haftung am Gurt
- Gurt von Schwerlast-Stahlrollen gestützt
- Einzelner Antrieb mit Getriebe
- Länge 350 cm, Breite 120 cm

miedema
FARM MACHINERY FOR LIFE

Basisausführung

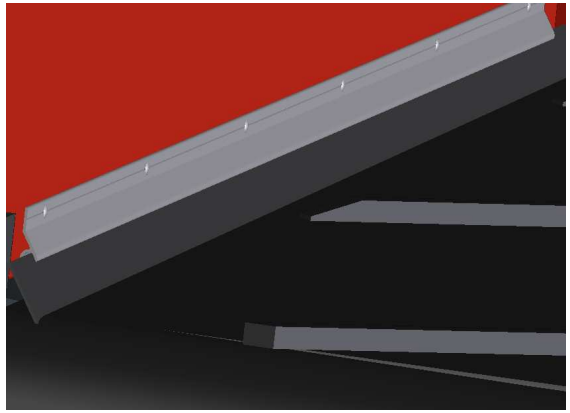

Rollboden

- PVC-Endlosgurt mit V-Profil
- Kein seitliches Verschütten von Erde durch Leiste entlang der Seitenwände

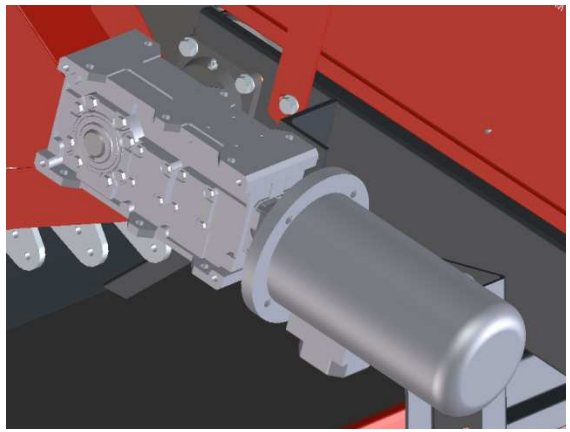

Antrieb des Rollbodens

- Langlebiges Getriebe
- Geschwindigkeit stufenlos 0,1-4,6 m/min, größter Bereich auf dem Markt
- Sanftanlauf verhindert Lastspitzen

miedema
FARM MACHINERY FOR LIFE

Basisausführung

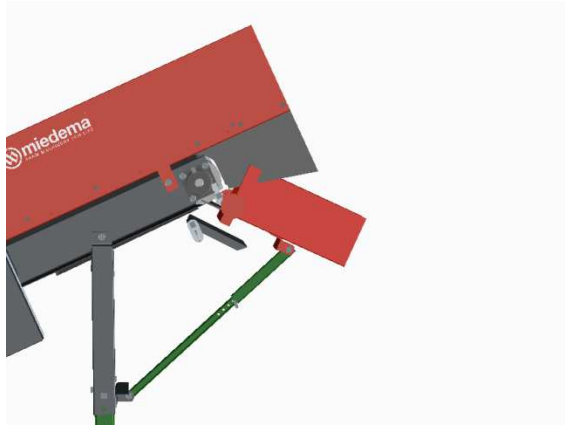

Abgabetrichter

- Sehr einfache Maschine, wenn keine Reinigungseinheit benötigt wird
- Fester Rollbodenwinkel, einstellbar über Bolzen-Loch-Verbindung
- Trichterwinkel/Abgabehöhe einstellbar über Bolzen-Loch-Verbindung
- Trichter-Auslaufbreite: 70 cm

miedema
FARM MACHINERY FOR LIFE

Basisausführung

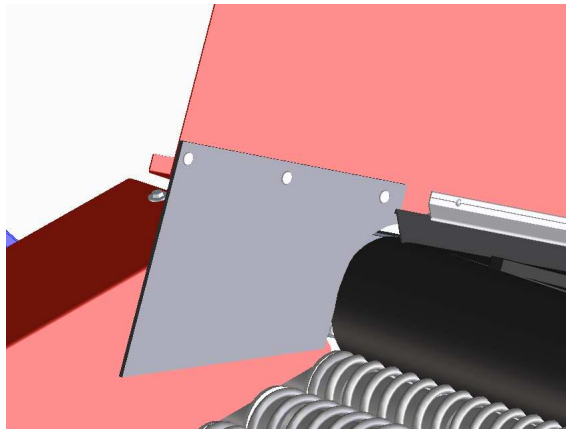

Seitenführungsgummis

- Sanfte Übergabe des Produkts an die Reinigungseinheiten
- Verhindert Produktverluste

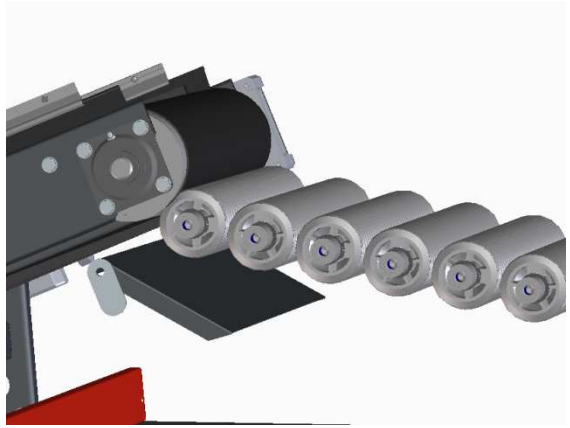

Übergang Rollboden - 1. Einheit

- Sanfte Übergabe, kaum Fallhöhe

miedema
FARM MACHINERY FOR LIFE

Reinigungseinheiten

6 Rollen	Drehzahl
Einheit 120 6 Rollen 1 Motor 2 Drehzahlen	70/140 U/min
8 Rollen	
Einheit 120 8 Rollen 1 Motor 2 Drehzahlen	70/140 U/min

Reinigungseinheiten

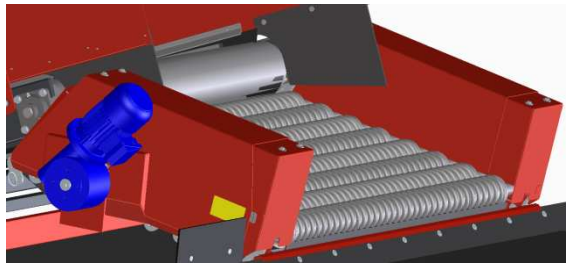

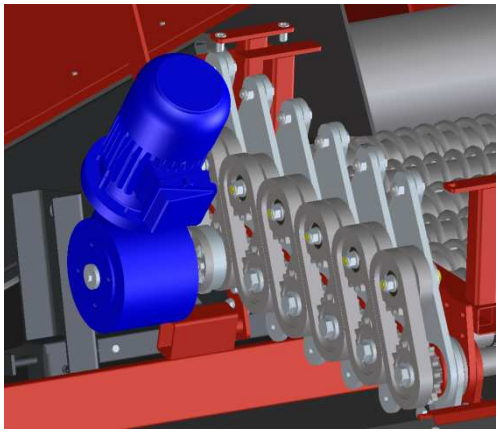

Kettenantrieb

- 1 Motor pro Einheit
- 2 Drehzahlen, 70/140 U/min
- Schwerlast, besonders gehärtete Tsubaki-Ketten und -Zahnräder
- Empfehlung: Steine und Kiesel im Produkt: Alle Rollen Spiralen
- Geringerer Nenn-Energieverbrauch
- Besser geeignet für Lastspitzen

miedema
FARM MACHINERY FOR LIFE

Reinigungseinheiten

Zusätzliche Info zu Reinigungseinheiten, Empfehlung zur Rollenwahl

- Die folgenden Rollen haben denselben Preis:
  - Glatte Rollen mit Abstreifern
  - Spiralrollen mit Füllrohren
  - Sortierrollen, Abstreifer haben gesonderten Preis
- Lehmige Böden (keine Steine oder Kiesel): Erste und letzte Rolle glatt
- Viel Kraut: Letzte Rolle glatt

miedema
FARM MACHINERY FOR LIFE

Reinigungseinheiten

Glatte Rollen

- RZ: Glatte Rollen
- Rostfreier Stahl
- Innenstützung gegen Unwucht (5)
- Mit Abstreifern

Spiralrollen

- SZ: Spiralrollen, Links- und Rechtswicklung
- Mit Zentrierbuchsen und Füllrohren
- Ringe an Rollenenden gegen Verklemmen von Steinen

miedema
FARM MACHINERY FOR LIFE

Reinigungseinheiten

PU-Rollen

- PU: Polyurethan-Rollen
- Produktschonend
- Keine Reinigungsmöglichkeiten verfügbar
- Empfehlung: Letzte Rolle glatt bei Anwesenheit von Kraut

SU-Sortierrollen

- SU: Sortierrollen, Polyurethan
- Verfügbar in 35-55, 40-60 und 50-70 mm
- Minimum ist Minimum, Maximum kann etwas größer, jedoch weniger genau sein
- Vollständige Quadratmaß-Sortierung

miedema
FARM MACHINERY FOR LIFE

Reinigungseinheiten

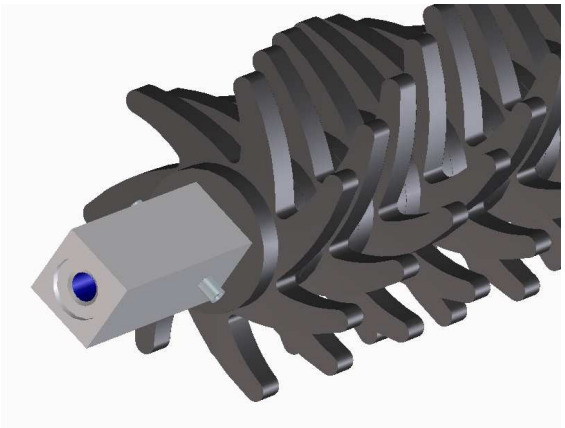

Sternrollen 7 Finger (PU)

- PU: Polyurethan-Rollen, produktschonend
- Leichte Böden
- Spiralförmig angeordnet
- Keine Reinigungsmöglichkeiten verfügbar

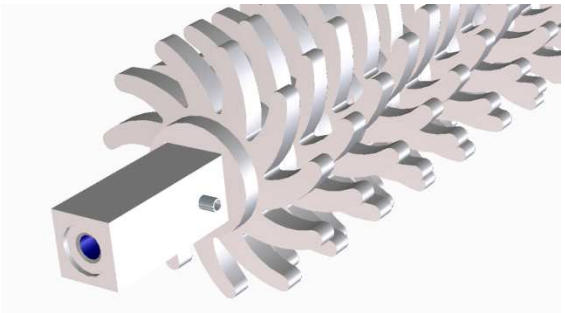

Sternrollen 11 Finger (PU)

- PU: Polyurethan-Rollen, produktschonend
- Leichte Böden
- Spiralförmig angeordnet
- Keine Reinigungsmöglichkeiten verfügbar

miedema
FARM MACHINERY FOR LIFE

Reinigungseinheiten

Abstreifer SU-Rollen

- Für die meisten Bedingungen empfohlen (Option!)
- Hält die Sortierqualität konstant
- Abstreifer in Teilen zur Feinanpassung

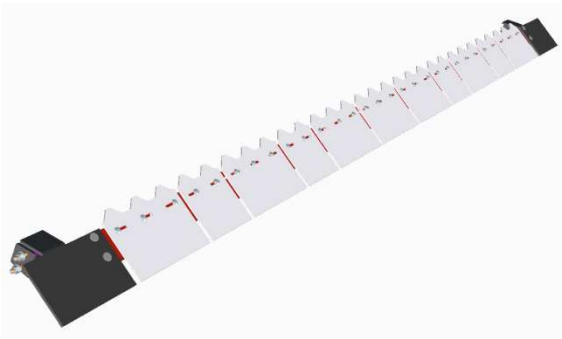

Letzter Abstreifer SU-Rolle

- Mit Führungsklappen aus Gummi
- Lange Führungsplatten für eine nahtlose Produktübergabe
- Option!

miedema
FARM MACHINERY FOR LIFE

Reinigungseinheiten

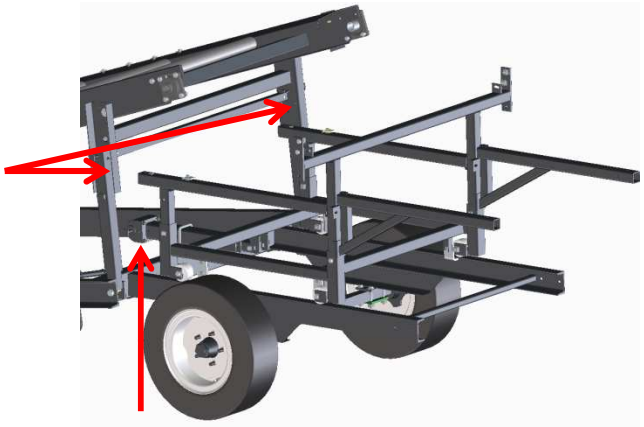

Rahmen Reinigungseinheit(en)

- Zwei gekoppelte Heber zur Höhenverstellung (Steigung der Reinigungseinheit)
- Ein Heber zur Einstellung des Rollenabstands der Reinigungseinheit
- Mit Kurbel für Handbetrieb
- Hohe Übersetzung für mühelose Verstellung
- Vollständig durch Nylonrollen gestützt
- Reibungslose Verstellung der Einheiten

Reinigungseinheiten

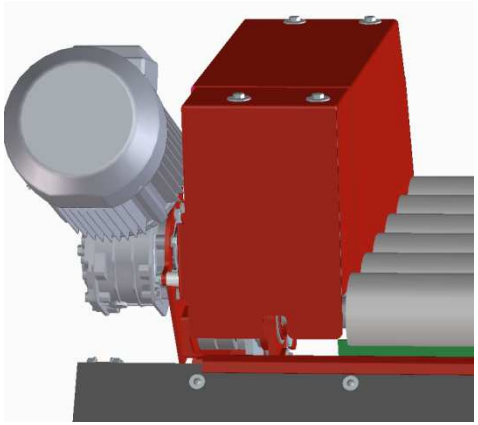

Scheren

- Doppelscheren, Scharniere mit Stahlbuchsen
- Gelaserte Teile, höchste Präzision
- Langlebige SKF-Kugellager für Rollen
- 2 Schrauben pro Rolle, einfacher Rollenwechsel

Seiten der Einheit

- Minimaler Abstand zwischen Seiten und Rolle verhindert seitliche Verluste bei kleinem Produkt
- Abdeckungen gleiten übereinander

miedema
FARM MACHINERY FOR LIFE

Förderbänder

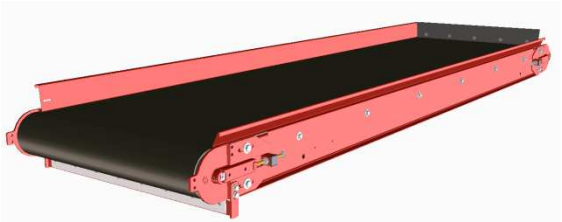

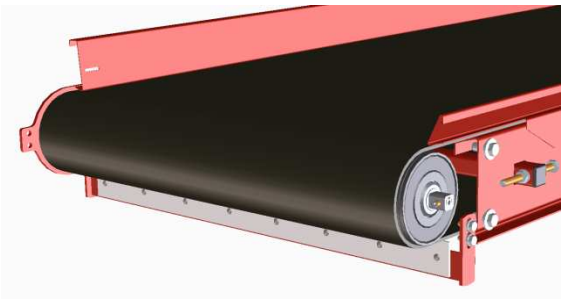

VAB Flaches Förderband (Pflichtauswahl)

- Unter 1. Einheit
- 6 Rollen:
  - VAB 210/75: 210 cm lang, 75 cm breit
  - VAB 250/75: 250 cm lang, 75 cm breit
- 8 Rollen:
  - VAB 210/95: 210 cm lang, 95 cm breit
  - VAB 250/95: 250 cm lang, 95 cm breit
- Trommelmotor (Van der Graaf), 1-stufig
  Serienmäßig fester Abstreifer
- Abgabehöhe: 105 cm

miedema
FARM MACHINERY FOR LIFE

Förderbänder

TAB Mulden-Förderband (Pflichtauswahl, nur zus. mit 1 Einheit)

- Letztes Förderband des Sturzbunkers
- Asymmetrisch muldenförmiger Gurt, Produkt fließt weiter von der Reinigungseinheit weg
- TAB 250/75: 250 cm lang, 75 cm breit
- Trommelmotor (Van der Graaf), 1-stufig, 39 m/min
- Abgabehöhe: 105 cm

miedema
FARM MACHINERY FOR LIFE

Förderbänder

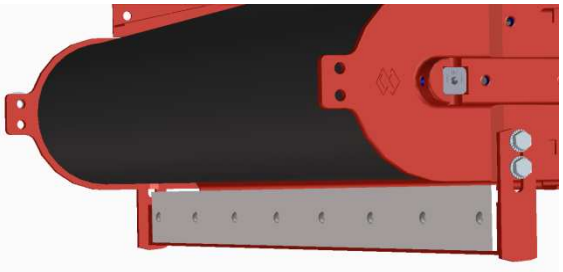

Abstreifer

- Verstellbarer Abstreifer mit Verschleißteil
- Bei Montage auf Abgabeseite: Abgestreifte Erde bleibt im Produktfluss, keine Reinigung erforderlich

Endplatte

- Problemlos auf andere Seite umzusetzen bei Umkehr der Bandrichtung

miedema
FARM MACHINERY FOR LIFE

Elektrik und Bedienung

Schaltschrank

- Großräumiger Schaltschrank, staubdicht
- Rechtsseitig an Maschine
- Bedienelemente logisch nach der Reihenfolge der Maschinenfunktionen angeordnet
- Piktogramme und deutliche Symbole für alle Funktionen
- Statusleuchte für Störungen
- Serienmäßig mit Kabel-Fernbedienung, klare Anordnung der Teile
- Alle Anschlüsse an der Unterseite des Schaltschranks
- Haken hält Tür geöffnet

miedema
FARM MACHINERY FOR LIFE

Elektrik und Bedienung

Fernbedienung (serienmäßig)

- Robustes Gehäuse
- Kabel 15 Meter
- Bedienelemente:
  1. Rollbodengeschwindigkeit, variable Einstellung durch Potentiometer
  2. Not-Aus-Schalter
  3. Start-Taste
  4. Haken

Elektrik und Bedienung

Start-Control

- Die meisten Miedema-Maschinen verfügen über Start-Control
- Mit 1 Druck der Start-Taste laufen alle Maschinen in der Linie zeitverzögert an
- Stopp-Taste hält alle Maschinen sofort an
- Verhindert Lastspitzen
- Produktschonend, Förderbänder bleiben gefüllt
- Nicht-Miedema-Maschinen mit externen Start-Control-Schaltkästen nachrüstbar (Miedema kontaktieren)

miedema
FARM MACHINERY FOR LIFE

Optionen

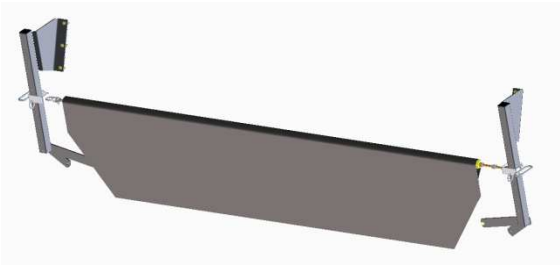

Variable Einschüttwand

- Beim Einsatz unterschiedlicher Kippmulden
- Verhindert Produktverluste
- Einfach nach oben bzw. unten versetzbar
- Höhenbereich von 85 bis 120 cm

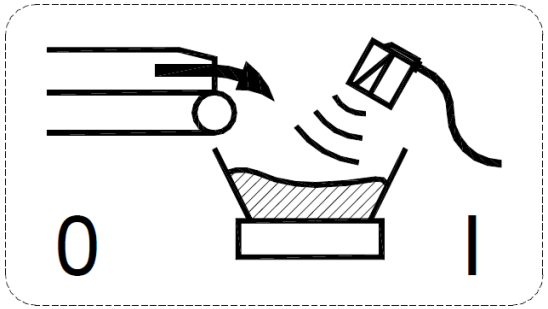

Start/Stopp SB durch IR-Sensor Füllstandsüberwachung

- Stoppt die Maschine solange Produkt detektiert wird, z. B. in einem kleinen Bunker für eine Sortiereinheit
- Timer am Sensor für optimale Einstellungen

miedema
FARM MACHINERY FOR LIFE

Optionen

Steckdosenausgang 20A

- Dauer-Stromversorgung
- Ideal für Erdabführbänder, auch nicht-Miedema
- Max. 20A

Optionen

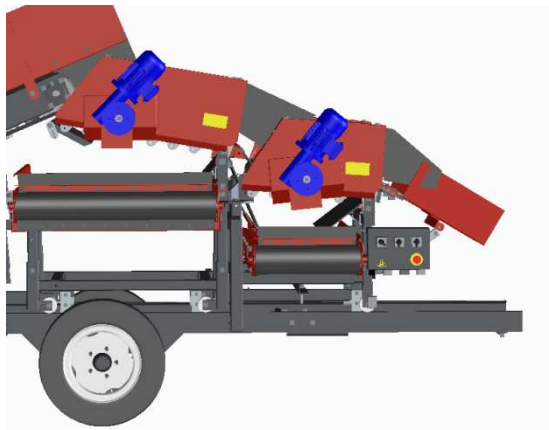

2. Einheit zum Sortieren

- Nur 6 Rollen mit 1 Motor (2-stufig) für 2. Einheit verfügbar
- Förderband unter 2. Einheit stets 50 cm breit
- Immer PU-Sortierrollen, 35 - 55, 40 - 60 oder 50 -70 mm
- RZR-Rollensiebreiniger optional
- Eigener Schaltkasten, wird an Zusatzanschluss im Hauptschaltschrank angeschlossen
- Nachrüstbar

miedema
FARM MACHINERY FOR LIFE

Optionen

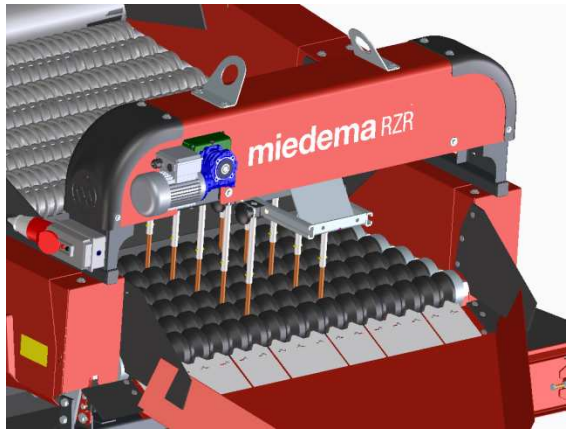

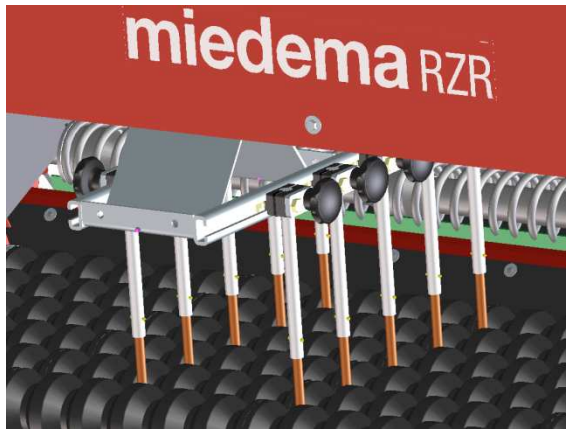

Rollensiebreiniger RZR

- Permanentes Durchdrücken des Produkts bei Sortierrollen
- Erhöht die Sortierleistung
- Flexible Spitzen für Sortierrollen
- Weniger Produktbeschädigung

Satz weicher Pins 6-Rollen-Sortiereinheit

- Pins mit flexiblen Spitzen für RZR an 2. Einheit bei montierten Sortierrollen
- Erhöht die Sortierleistung
- Weniger Produktbeschädigung

miedema
FARM MACHINERY FOR LIFE

Förderbänder

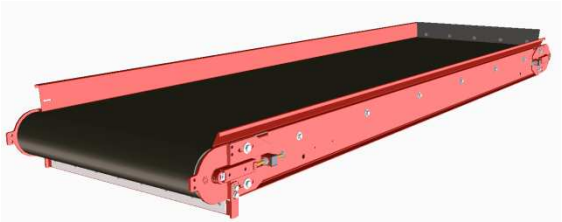

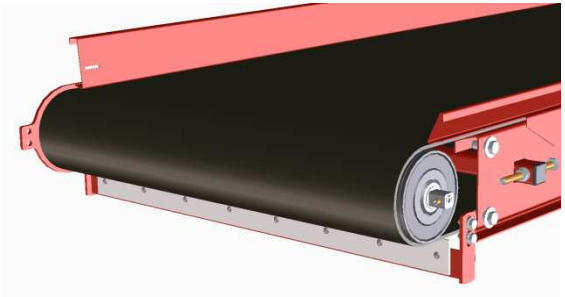

VAB Flaches Förderband (Pflichtauswahl)

- Unter 2. Einheit
- 6 Rollen:
  - VAB 190/50: 190 cm lang, 50 cm breit
  - VAB 230/50: 230 cm lang, 50 cm breit
- Trommelmotor (Van der Graaf), 1-stufig
- Serienmäßig fester Abstreifer
- Abgabehöhe: 73 cm

miedema
FARM MACHINERY FOR LIFE

Optionen.

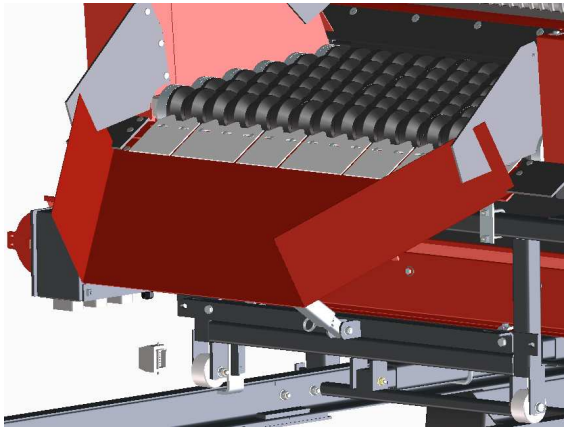

Start-Control-Verlängerungskabel

- Verlängerungskabel 7,5 m oder 15 m
- Maschinen in der Linie werden auf Knopf-druck von der letzten Maschine aus gestartet
- Die gesamte Linie stoppt automatisch, wenn an einer der Maschinen die Stopp-Taste gedrückt wird

Auslauftrichter (Pflichtauswahl zus. mit 2. Einheit)

- Auslaufbreite: 70 cm
- Abgabehöhe einstellbar über Bolzen-Loch-Verbindung

miedema
FARM MACHINERY FOR LIFE

Ende.

miedema
FARM MACHINERY FOR LIFE